ALEA II

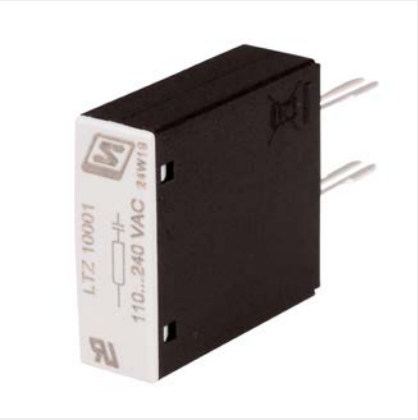

ПОКУПАЙТЕ ОНЛАЙН!

в нашем мобильном интернет-магазине

ВКЛ. ИНФОРМАЦИЮ О НАЛИЧИИ

На складе

Центр распределения возле г. Ахау обеспечивает высочайшее качество складирования и отправки готовой продукции потребителям

В распределительном центре компании Schrack Technik, расположенном в г. Ахау (Нижняя Австрия, ул. Шрак. 1), который начал свою работу в конце 2018 года, около 100 сотрудников занимаются профессиональным планированием распределения ресурсов, чтобы обеспечить быструю и надежную доставку продукции компании Schrack клиентам.

В складском помещении площадью 19000 квадратных метров хранится более 20000 единиц продукции, которые подготовлены в соответствии с требованиями заказчика и упакованы для транспортировки. Мы считаем, что доступность нашей продукции - ключевой фактор вашего экономического и делового успеха!

Технические данные

- Вес в килограммах.
- Размеры приведены в миллиметрах, если не указано иное, в формате ширина x высота x глубина.
- Размеры шага для устройств приведены в соответствии со стандартом DIN 43880.
- На рисунках представлены примеры типов изделий, описываемых в соответствующем разделе каталога; фактический внешний вид может отличаться.

В дополнение к приведенным сертификатам все устройства соответствуют директивам ЕС и имеют знак соответствия продукции техническим регламентам CE на самих устройствах или их упаковочном ярлыке. Сертификаты, специфические для типа, нанесены на передней или боковой стороне устройств.

Компания Schrack не несет ответственности за ошибки, содержащиеся в тексте, описании типов изделий или на рисунках; мы оставляем за собой право вносить изменения в технические характеристики ассортимента изделий.

Электромеханические контакторы, серия ALEA II LT ..... Стр. 4 – 75

Комбинированные реверсивные контакторы, серия ALEA II LTW ..... Стр. 76 – 81

Комбинированные контакторы "звезда-треугольник", серия ALEA II LTY ... Стр. 82 – 87

Тепловые реле перегрузки, серия ALEA II LTT ..... Стр. 88 – 103

Выключатели защиты электродвигателя, серия BE5, BE6 ..... Стр. 104 – 126

Указатель номеров заказов ..... Стр. 127

Контакторы LTD

Контакторы LTD

Контакторы LTD

Передние вспомогательные контакты

Боковые вспомогательные контакты

Соединительная перемычка для выключателей защиты электродвигателя и контакторов

Электромеханические контакторы, серия ALEA II LT

Содержание

Контакторы LTD для коммутирования электродвигателей, 3-полюсные ..... Стр. 6
4-полюсные контакторы LTR для коммутирования резистивных нагрузок AC-1 ..... Стр. 49
Контакторы переключения конденсаторов LTK ..... Стр. 55
Вспомогательные контакторы LTH0, 4-полюсные ..... Стр. 58
Передние вспомогательные контакты ..... Стр. 62
Боковые вспомогательные контакты ..... Стр. 64
Таймер „звезда-треугольник“ ..... Стр. 66
Соединительная перемычка для выключателей защиты электродвигателя и контакторов Стр. 68
Ограничители перенапряжения ..... Стр. 69
Клеммная крышка для контакторов ..... Стр. 72
Клеммная колодка ..... Стр. 74

Контакторы LTD для коммутирования электродвигателей, 3-полюсные, размер 0

LTD00710

Информация от Schrack

- 3-полюсные контакторы 3-7,5 кВт со встроенным вспомогательным Н.З. или Н.О. контактом
- Контакторы LTD0 могут быть оснащены 2- или 4-полюсным вспомогательным контактом
- Имеют исполнения с "зеркальными" вспомогательными контактами
- Контакты согласно EN 50012
- Контакторы с катушкой пост. тока со встроенным ограничителем перенапряжения
- Установка ограничителей перенапряжения LTZ0
- Контакторы LTD0 подходят для использования тепловых реле перегрузки типа LTT0
- Монтаж на DIN-рейку TS35 или монтажную пластину
- Доступен широкий ассортимент аксессуаров (дополнительных принадлежностей).

Мобильный код

	LTD007 Катушка перем. тока	**LTD009 Катушка перем. тока**	**LTD012 Катушка перем. тока**	**LTD015 Катушка перем. тока**	**LTD007 Катушка пост. тока**	**LTD009 Катушка пост. тока**	**LTD012 Катушка пост. тока**	**LTD015 Катушка пост. тока**
Номинальная рабочая мощность AC-3	3кВт	4кВт	5,5кВт	7,5кВт	3кВт	4кВт	5,5кВт	7,5кВт
Номинальный ток	7A	9A	12A	15A	7A	9A	12A	15A
Стандарты								
Срок службы, механический, на перем. токе	10000000 операций				-			
Срок службы, механический, на пост. токе	-				10000000 операций			
Рабочая частота, механический, на перем. токе					-			
Рабочая частота, механический, на пост. токе	-				9000 операций/ч			
Защита от воздействия погодных условий	Влажное тепло, постоянное, согласно IEC60068-2-78, Влажное тепло, циклическое,							
Температура эксплуатации на открытой площадке	-25 / +60°C				-25 / +60°C			
Номинальное импульсное выдерживаемое напряжение (U_{imp})	8000V	8000V	8000V	8000V	8000V	8000V	8000V	8000V
Категория перенапряжения	III	III	III	III	III	III	III	III
Номинальное напряжение изоляции (U_i)	690V	690V	690V	690V	690V	690V	690V	690V
Номинальное рабочее напряжение	690V	690V	690V	690V	690V	690V	690V	690V
Безопасная изоляция согласно EN61140								
Между катушкой и контактами	400В	400В	400В	400В	400В	400В	400В	400В
Между контактами	400В	400В	400В	400В	400В	400В	400В	400В
Включающая способность p.f. согласно IEC/EN60947 до 690В	112A	112A	144A	155A	112A	126A	168A	155A
AC-1 **Номинальный рабочий ток AC-1** **Условный тепловой ток на открытом воздухе, 3 пол., 50-60Гц**								
Размыкание при 40°C ($I_{th}=I_e$)	22A	22A	22A	22A	22A	22A	22A	22A
Условный тепловой ток на открытом воздухе 1 полюс Размыкание (I_{th})	50A	50A	50A	50A	50A	50A	50A	50A
AC-3 **Номинальный рабочий ток AC-3**								
AC-3 размыкание, 3 полюса: 50-60Гц, 220В 230В (I_e)	7A	9A	12A	15,5A	7A	9A	12A	15,5A
AC-3 размыкание, 3 полюса: 50-60Гц, 380В 400В (I_e)	7A	9A	12A	15,5A	7A	9A	12A	15,5A
AC-3 размыкание, 3 полюса: 50-60Гц, 660В 690В (I_e)	4A	5A	7A	9A	4A	5A	7A	9A
Мощность двигателя AC-3								
AC-3 220В 230В (P)	2,2кВт	2,5кВт	3,5кВт	4кВт	2,2кВт	2,5кВт	3,5кВт	4кВт
AC-3 380В 400В (P)	3кВт	4кВт	5,5кВт	7,5кВт	3кВт	4кВт	5,5кВт	7,5кВт
AC-3 660В 690В (P)	3,5кВт	4,5кВт	6,5кВт	7кВт	3,5кВт	4,5кВт	6,5кВт	7кВт
AC-4 **Номинальный рабочий ток AC-4**								
AC-4 размыкание, 3 полюса, 50 – 60Гц 220В 230В (I_e)	5A	6A	7A	7A	5A	6A	7A	7A
AC-4 размыкание, 3 полюса, 50 – 60Гц, 380В 400В (I_e)	5A	6A	7A	7A	5A	6A	7A	7A
AC-4 размыкание, 3 полюса, 50 – 60Гц, 660В 690В (I_e)	4A	4,5A	5A	5A	4A	4,5A	5A	5A
Мощность двигателя AC-4								
AC-4 220В 230В (P)	1кВт	1,5кВт	2кВт	2кВт	1кВт	1,5кВт	2кВт	2кВт
AC-4 380В 400В (P)	2,2кВт	2,5кВт	3кВт	3кВт	2,2кВт	2,5кВт	3кВт	3кВт
AC-4 660V 690V (P)	2,9кВт	3,6кВт	4,4кВт	4,4кВт	2,9кВт	3,6кВт	4,4кВт	4,4кВт
DC-1 **Номинальный рабочий ток DC-1** **DC-1 Размыкание**								
60В (I_e)	20A	20A	20A	20A	20A	20A	20A	20A
220В(I_e)	15A	15A	15A	15A	15A	15A	15A	15A

Контакторы LTD для коммутирования электродвигателей, 3-полюсные, размер 0

	LTD007 Катушка перем. тока	**LTD009 Катушка перем. тока**	**LTD012 Катушка перем. тока**	**LTD015 Катушка перем. тока**	**LTD007 Катушка пост. тока**	**LTD009 Катушка пост. тока**	**LTD012 Катушка пост. тока**	**LTD015 Катушка пост. тока**
Номинальная рабочая мощность AC-3	3кВт	4кВт	5,5кВт	7,5кВт	3кВт	4кВт	5,5кВт	7,5кВт
Номинальный ток	7A	9A	12A	15A	7A	9A	12A	15A
Тепловые потери по току								
3 полюса, при I_{th} (60°)	2,4Вт	3Вт	2,5Вт	2,5Вт	4,5Вт	4,4Вт	4,2Вт	4Вт
Магнитные системы								
Допуск по напряжению, на перем. токе (ток срабатывания)	0,8 - 1, U_s	0,8 - 1, U_s	0,8 - 1, U_s	0,8 - 1, U_s	-			
Допуск по напряжению, на пост. токе (ток срабатывания)	-				0,8 - 1, U_s	0,8 - 1, U_s	0,8 - 1, U_s	0,8 - 1, U_s
Допуск по напряжению, на перем. токе (ток отпускания)	0,3 - 0,6 U_s	0,3 - 0,6 U_s	0,3 - 0,6 U_s	0,3 - 0,6 U_s	-			
Допуск по напряжению, на пост. токе (ток отпускания)	-				0,15 - 0,6 U_s	0,15 - 0,6 U_s	0,15 - 0,6 U_s	0,15 - 0,6 U_s
Потребляемая мощность катушки в холодном состоянии и 1.0 x U_s								
Работа на постоянном токе (ток срабатывания)	-				2,6Вт	4,5Вт	4,5Вт	4,5Вт
Работа на постоянном токе, (удерживающий ток)	-				2,6Вт	4,5Вт	4,5Вт	4,5Вт
Коэффициент нагрузки	100%	100%	100%	100%	100%	100%	100%	100%
Электромагнитный шум ЭМС								
Помехоустойчивость ЭМС								
Защита от прикосновения								
При включении с передней панели (EN50274)								
Степень защиты	IP20	IP20	IP20	IP20	IP20	IP20	IP20	IP20
Степень загрязнения	3	3	3	3	3	3	3	3
Емкость клеммы магистрального кабеля								
Одножильный (магистральный кабель)								
Гибкий с наконечником (магистральный кабель)								
Длина снятия изоляции (магистральный кабель)	10мм	10мм	10мм	10мм	10мм	10мм	10мм	10мм
Винт клеммы (магистральный кабель)	M3,5	M3,5	M3,5	M3,5	M3,5	M3,5	M3,5	M3,5
Момент затяжки (магистральный кабель)	1,2Нм	1,2Нм	1,2Нм	1,2Нм	1,2Нм	1,2Нм	1,2Нм	1,2Нм
Инструменты (магистральный кабель)								
Отвертка Philips/Pozidriv (магистральный кабель)	PZ 2				PZ 2			
Стандартная отвертка (магистральный кабель)	0,8 x 5,5мм, 1 x 6мм				0,8 x 5,5мм, 1 x 6мм			
Емкость клеммы кабелей цепи управления								
Одножильный (кабели цепи управления)	1 x 0,75 - 4mm² / 2 x 0,75 - 2,5mm²							
Гибкий с наконечником (кабели цепи управления)	1 x 0,75 - 2,5mm² / 2 x 0,75 - 2,5mm²							
Длина снятия изоляции (кабели цепи управления)	10	10	10	10	10	10	10	10
Винт клеммы (кабели цепи управления)	M3,5	M3,5	M3,5	M3,5	M3,5	M3,5	M3,5	M3,5
Момент затяжки (кабели цепи управления)	1,2Нм	1,2Нм	1,2Нм	1,2Нм	1,2Нм	1,2Нм	1,2Нм	1,2Нм

Контакторы LTD для коммутирования электродвигателей, 3-полюсные, размер 0

Схема AC1 (Ток отключения и срок службы) [Операции]

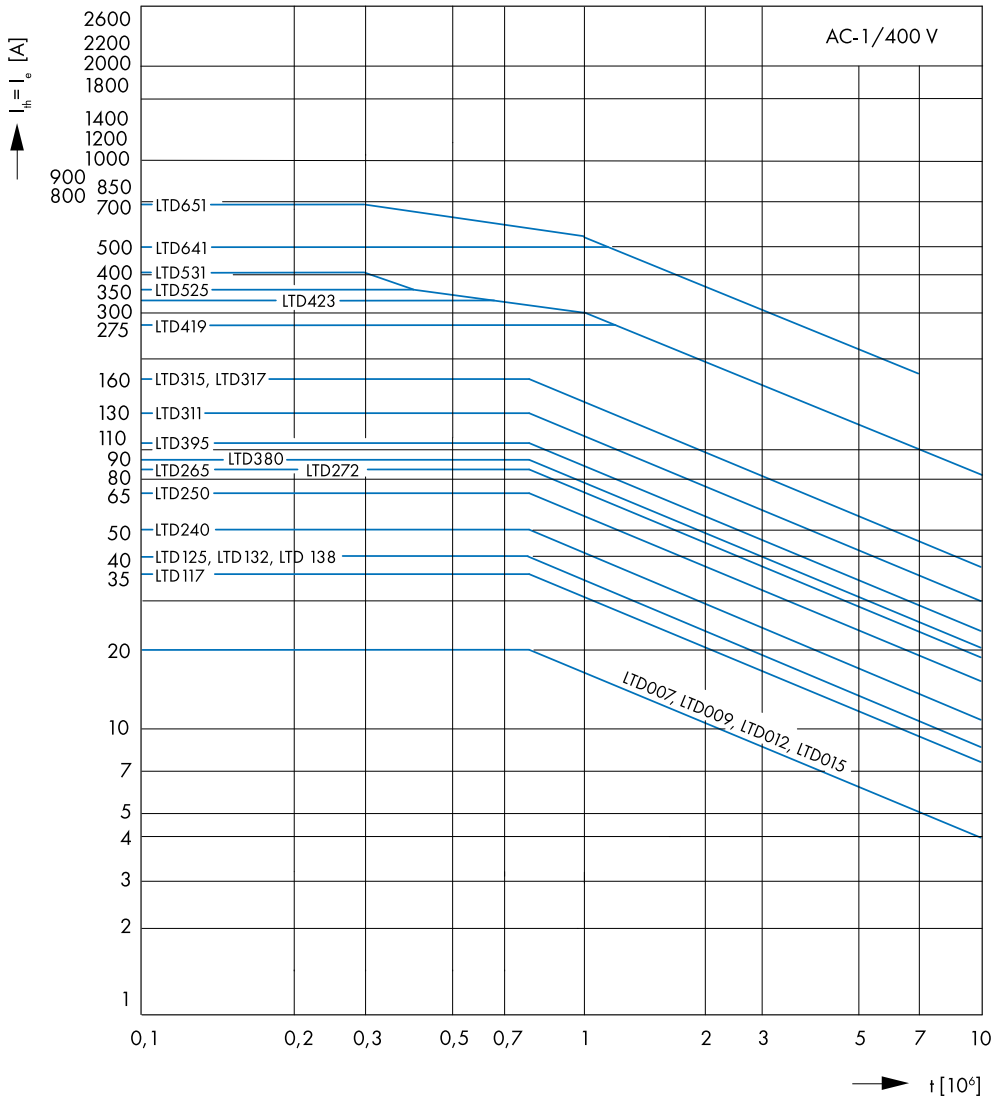

Контакторы LTD для коммутирования электродвигателей, 3-полюсные, размер 0

Схема AC3 (Номинальная мощность, номинальный ток и срок службы) [Операции]

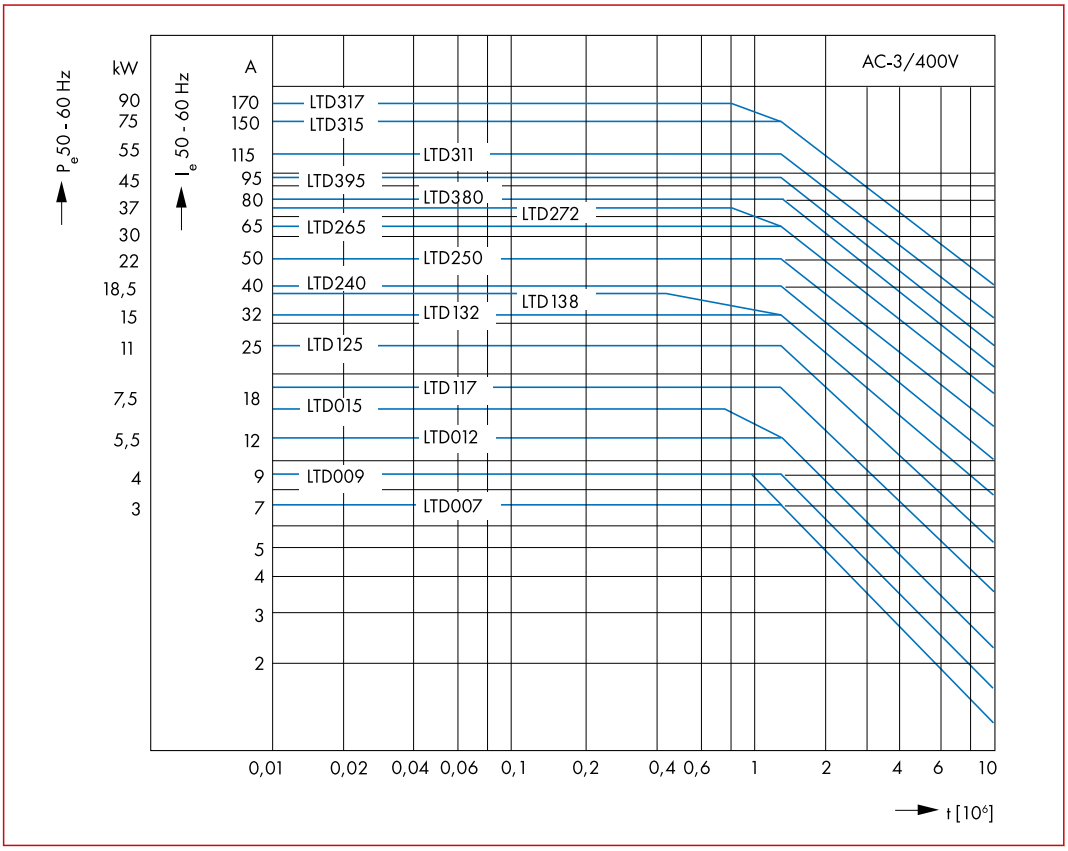

Схема AC4 (Номинальная мощность, номинальный ток и срок службы) [Операции]

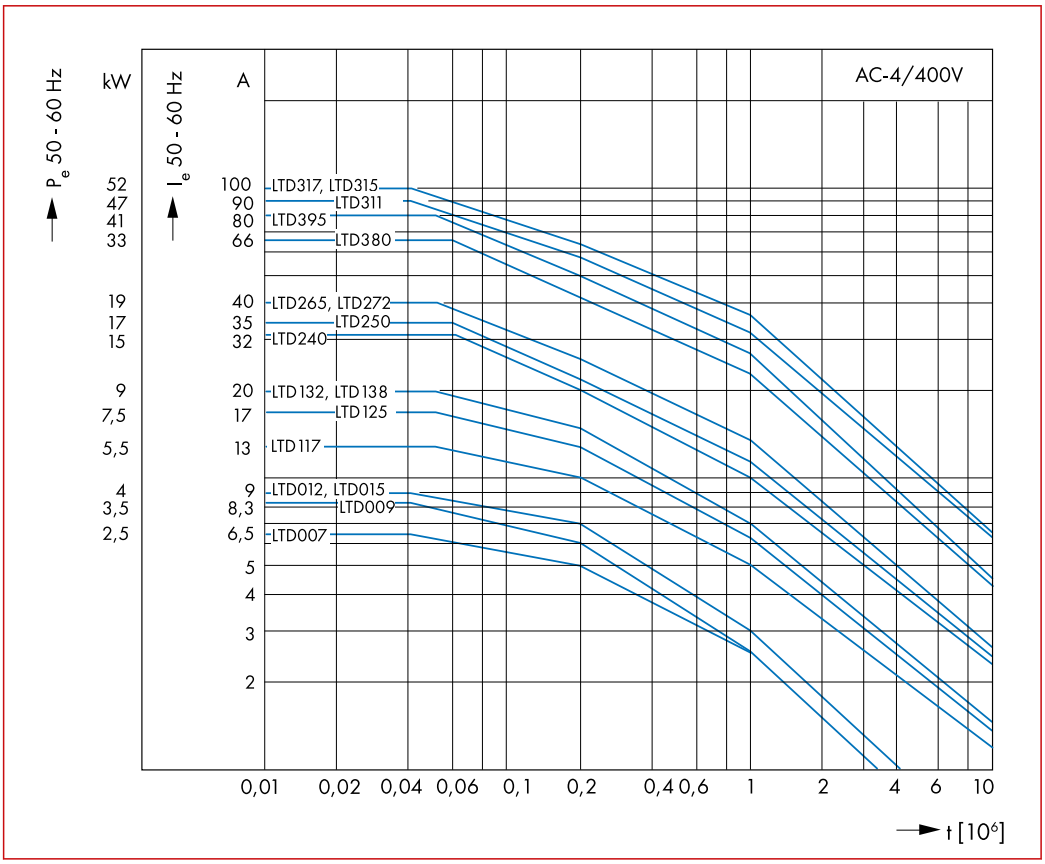

Контакторы LTD для коммутирования электродвигателей, 3-полюсные, размер 0

Электрическая схема

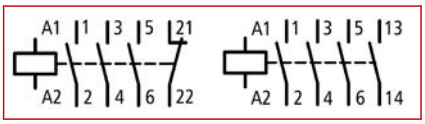

Размеры

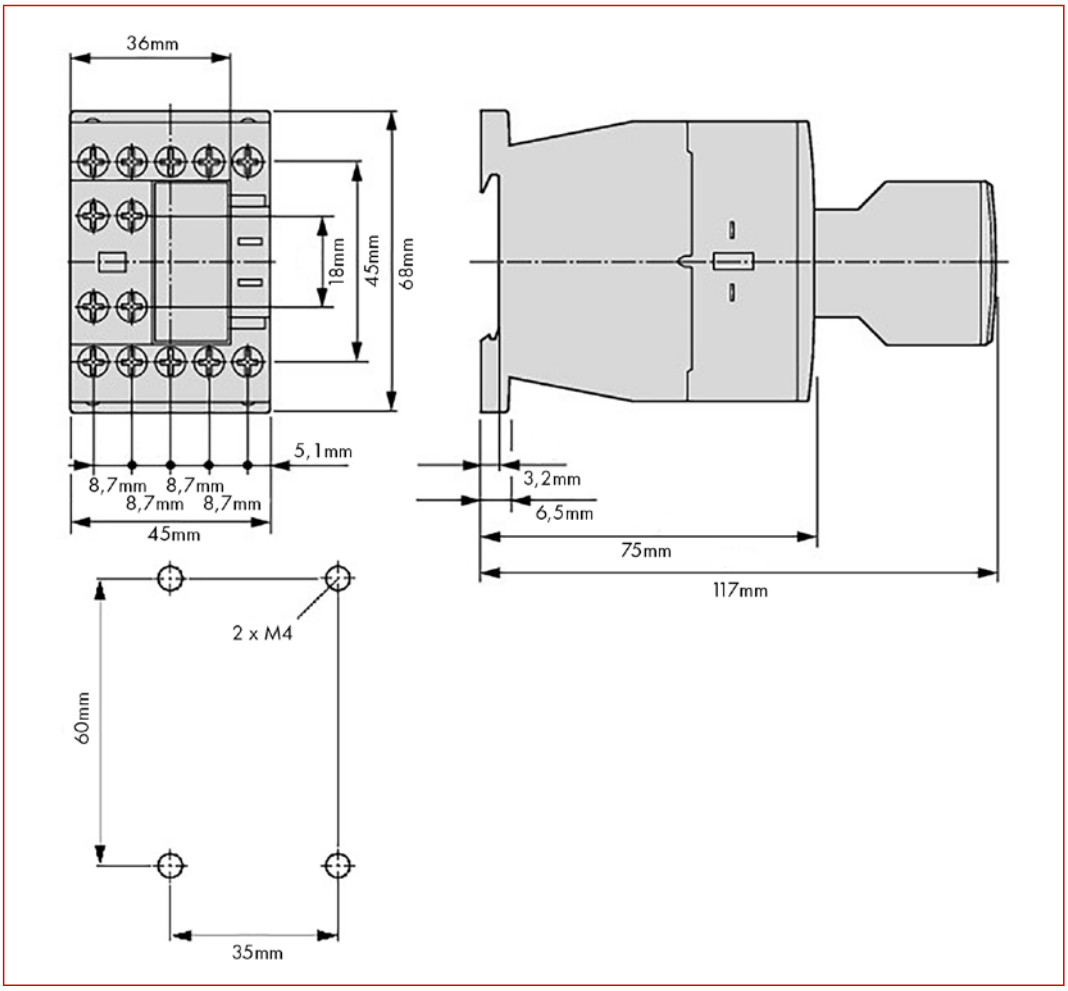

Монтажное положение

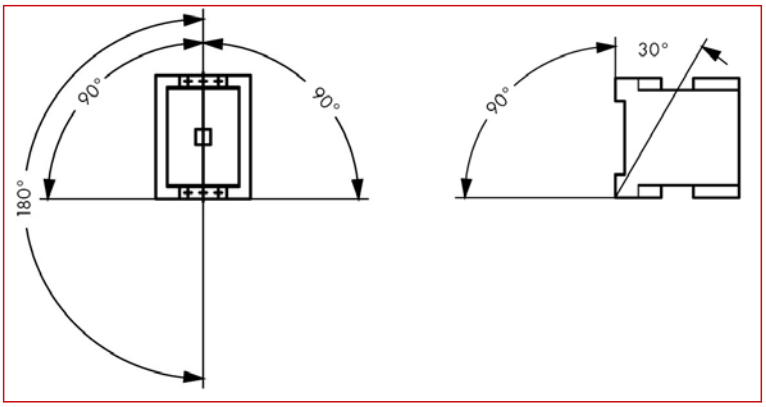

Контакторы LTD для коммутирования электродвигателей, 3-полюсные, размер 0

ОПИСАНИЕ	НАЛИЧИЕ	НОМЕР ЗАКАЗА
Размер 0 - Тип LTD0 - 7 A		
Контактор LTD 3 кВт/400 В, 1 Н.О. , катушка 24 В перем. тока, размер модели 0		LTD00710
Контактор LTD 3 кВт/400 В, 1 Н.З., катушка 24 В перем. тока, размер модели 0		LTD00720
Контактор LTD 3 кВт/400 В, 1 Н.О. , катушка 110 В перем. тока, размер модели 0		LTD00712
Контактор LTD 3 кВт/400 В, 1 Н.З., катушка 110 В перем. тока, размер модели 0		LTD00722
Контактор LTD 3 кВт/400 В, 1 Н.О. , катушка 230 В перем. тока, размер модели 0		LTD00713
Контактор LTD 3 кВт/400 В, 1 Н.З., катушка 230 В перем. тока, размер модели 0		LTD00723
Контактор LTD 3 кВт/400 В, 1 Н.О. , катушка 24 В пост. тока, размер модели 0		LTD00715
Контактор LTD 3 кВт/400 В, 1 Н.З., катушка 24 В пост. тока, размер модели 0		LTD00725
Размер 0 - Тип LTD0 - 9 A		
Контактор LTD 4 кВт/400 В, 1 Н.О. , катушка 24 В перем. тока, размер модели 0		LTD00910
Контактор LTD 4 кВт/400 В/9 А, 1 Н.З., катушка 24 В перем. тока, размер модели 0		LTD00920
Контактор LTD 4 кВт/400 В/9 А, 1 Н.О. , катушка 110 В перем. тока, размер модели 0		LTD00912
Контактор LTD 4 кВт/400 В/9 А/9 А, 1 Н.З., катушка 110 В перем. тока, размер модели 0		LTD00922
Контактор LTD 4 кВт/400 В/9 А, 1 Н.О. , катушка 230 В перем. тока, размер модели 0		LTD00913
Контактор LTD 4 кВт/400 В/9 А, 1 Н.З., катушка 230 В перем. тока, размер модели 0		LTD00923
Контактор LTD 4 кВт/400 В/9 А, 1 Н.О. , катушка 24 В пост. тока, размер модели 0		LTD00915
Контактор LTD 4 кВт/400 В/9 А, 1 Н.З., катушка 24 В пост. тока, размер модели 0		LTD00925
Размер 0 - Тип LTD0 - 12 A		
Контактор LTD 5,5 кВт/400 В/12 А, 1 Н.О. , катушка 24 В перем. тока, размер модели 0		LTD01210
Контактор LTD 5,5 кВт/400 В/12 А, 1 Н.З., катушка 24 В перем. тока, размер модели 0		LTD01220
Контактор LTD 5,5 кВт/400 В/12 А, 1 Н.О. , катушка 110 В перем. тока, размер модели 0		LTD01212
Контактор LTD 5,5 кВт/400 В/12 А, 1 Н.З., катушка 110 В перем. тока, размер модели 0		LTD01222
Контактор LTD 5,5 кВт/400 В/12 А, 1 Н.О. , катушка 230 В перем. тока, размер модели 0		LTD01213
Контактор LTD 5,5 кВт/400 В/12 А, 1 Н.З., катушка 230 В перем. тока, размер модели 0		LTD01223
Контактор LTD 5,5 кВт/400 В/12 А, 1 Н.О. , катушка 24 В пост. тока, размер модели 0		LTD01215
Контактор LTD 5,5 кВт/400 В/12 А, 1 Н.З., катушка 24 В пост. тока, размер модели 0		LTD01225
Размер 0 - Тип LTD0 - 15 A		
Контактор LTD 7,5 кВт/400 В/15,5 А, 1 Н.О. , катушка 24 В перем. тока, размер модели 0		LTD01510
Контактор LTD 7,5 кВт/400 В/15,5 А, 1 Н.З., катушка 24 В перем. тока, размер модели 0		LTD01520
Контактор LTD 7,5 кВт/400 В/15,5 А, 1 Н.О. , катушка 110 В перем. тока, размер модели 0		LTD01512
Контактор LTD 7,5 кВт/400 В/15,5 А, 1 Н.З., катушка 110 В перем. тока, размер модели 0		LTD01522
Контактор LTD 7,5 кВт/400 В, 1 Н.О. , катушка 230 В перем. тока, размер модели 0		LTD01513
Контактор LTD 7,5 кВт/400 В/15,5 А, 1 Н.З., катушка 230 В перем. тока, размер модели 0		LTD01523
Контактор LTD 7,5 кВт/400 В/15,5 А, 1 Н.О. , катушка 24 В пост. тока, размер модели 0		LTD01515
Контактор LTD 7,5 кВт/400 В/15,5 А, 1 Н.З., катушка 24 В пост. тока, размер модели 0		LTD01525
Вспомогательные контакты, размер 0		
Вспомогательный контакт для контактора размера 0-1, 1 Н.О. , 1 Н.З., размер модели 0-1		LTZ0D311
Вспомогательный контакт для контактора размера 0-1, 2 Н.З., размер модели 0-1		LTZ0D302
Вспомогательный контакт для контактора размера 0-1, 2 Н.О. , 2 Н.З., размер модели 0-1		LTZ0D222
Вспомогательный контакт для контактора размера 0-1, 3 Н.О. , 1 Н.З., размер модели 0-1		LTZ0D231

Контакторы LTD для коммутирования электродвигателей, 3-полюсные, размер 1

LTD11710

Информация от Schrack

- 3-полюсные контакторы 7,5-18,5 кВт со встроенным вспомогательным Н.З. или Н.О. контактом
- Контакторы LTD1 могут быть оснащены 2- или 4-полюсным вспомогательным контактом
- Имеют исполнения с "зеркальными" вспомогательными контактами
- Контакты согласно EN 50012
- Контакторы с катушкой пост. тока со встроенным ограничителем перенапряжения
- Установка ограничителей перенапряжения LTZ1
- Контакторы LTD1 подходят для использования тепловых реле перегрузки типа LTT1
- Монтаж на DIN-рейку TS35 или монтажную пластину
- Доступен широкий ассортимент аксессуаров (дополнительных принадлежностей).

Мобильный код

	LTD117 Катушка пер. тока	**LTD125 Катушка пер. тока**	**LTD132 Катушка пер. тока**	**LTD138 Катушка пер. тока**	**LTD117 Катушка пост. тока**	**LTD125 Катушка пост. тока**	**LTD132 Катушка пост. тока**	**LTD138 Катушка пост. тока**
Номинальная рабочая мощность AC-3	7,5кВт	11кВт	15кВт	18,5кВт	7,5кВт	11кВт	15кВт	18,5кВт
Номинальный ток	17A	25A	32A	38A	17A	25A	32A	38A
Стандарты	EN60947-4-1, EN60947-5-1, IEC60947-4-1, IEC60947-5-1, UL508							
Срок службы, механический, на перем. токе	10000000 операций				-			
Срок службы, механический, на пост. токе	-				10000000 операций			
Рабочая частота, механический, на перем. токе	5000 операций/ч				-			
Рабочая частота, механический, на пост. токе	-				5000 операций/ч			
Защита от воздействия погодных условий	Влажное тепло, постоянное, согласно IEC60068-2-78, Влажное тепло, циклическое, согласно IEC60068-2-30							
Температура эксплуатации на открытой площадке	-25 / + 60°C	-25 / + 60°C	-25 / + 60°C	-25 / + 60°C	-25 / + 60°C	-25 / + 60°C	-25 / + 60°C	-25 / + 60°C
Номинальное импульсное выдерживаемое напряжение (U_{imp})	8000В	8000В	8000В	8000В	8000В	8000В	8000В	8000В
Категория перенапряжения	III	III	III	III	III	III	III	III
Номинальное напряжение изоляции (U_i)	690В	690В	690В	690В	690В	690В	690В	690В
Номинальное рабочее напряжение	690В	690В	690В	690В	690В	690В	690В	690В
Безопасная изоляция согласно EN61140								
Между катушкой и контактами	440В	440В	440В	440В	440В	440В	440В	440В
Между контактами	440В	440В	440В	440В	440В	440В	440В	440В
Включающая способность p.f. согласно IEC/EN60947 до 690В	238A	350A	384A	384A	238A	350A	384A	384A
AC-1 **Номинальный рабочий ток AC-1** **Условный тепловой ток на открытом воздухе, 3 пол., 50-60Гц**								
Размыкание при 40°C ($I_{th}=I_e$)	40A	45A	45A	45A	40A	45A	45A	45A
Условный тепловой ток на открытом воздухе 1 полюс Размыкание (I_{th})	88A	100A	100A	100A	88A	100A	100A	100A
AC-3 **Номинальный рабочий ток AC-3**								
AC-3 размыкание, 3 полюса: 50-60Гц, 220В 230В (I_e)	18A	25A	32A	38A	18A	25A	32A	38A
AC-3 размыкание, 3 полюса: 50-60Гц, 380В 400В (I_e)	18A	25A	32A	38A	18A	25A	32A	38A
AC-3 размыкание, 3 полюса: 50-60Гц, 660В 690В (I_e)	12A	15A	18A	22,5A	12A	15A	18A	22,5A
Мощность двигателя AC-3								
AC-3 220В 230В (P)	5кВт	7,5кВт	10кВт	11кВт	5кВт	7,5кВт	10кВт	11кВт
AC-3 380В 400В (P)	7,5кВт	11кВт	15кВт	18,5кВт	7,5кВт	11кВт	15кВт	18,5кВт
AC-3 660В 690В (P)	11кВт	14кВт	17кВт	21кВт	11кВт	14кВт	17кВт	21кВт
AC-4 **Номинальный рабочий ток AC-4**								
AC-4 размыкание, 3 полюса, 50 – 60Гц 220В 230В (I_e)	10A	13A	15A	15A	10A	13A	15A	15A
AC-4 размыкание, 3 полюса, 50 – 60Гц, 380В 400В (I_e)	10A	13A	15A	15A	10A	13A	15A	15A
AC-4 размыкание, 3 полюса, 50 – 60Гц, 660В 690В (I_e)	8A	10A	12A	12A	8A	10A	12A	12A
Мощность двигателя AC-4								
AC-4 220В 230В (P)	2,5кВт	3,5кВт	4кВт	4кВт	2,5кВт	3,5кВт	4кВт	4кВт
AC-4 380В 400В (P)	4,5кВт	6кВт	7кВт	7кВт	4,5кВт	6кВт	7кВт	7кВт
AC-4 660В 690В (P)	6,5кВт	8,5кВт	10кВт	10кВт	6,5кВт	8,5кВт	10кВт	10кВт
DC-1 **Номинальный рабочий ток DC-1** **DC-1 Размыкание**								
60В (I_e)	35A	40A	40A	40A	35A	40A	40A	40A
220В (I_e)	35A	40A	40A	40A	35A	40A	40A	40A

Контакторы LTD для коммутирования электродвигателей, 3-полюсные, размер 1

	LTD117 Катушка перем. тока	**LTD125 Катушка перем. тока**	**LTD132 Катушка перем. тока**	**LTD138 Катушка перем. тока**	**LTD117 Катушка пост. тока**	**LTD125 Катушка пост. тока**	**LTD132 Катушка пост. тока**	**LTD138 Катушка пост. тока**
Номинальная рабочая мощность AC-3	7,5кВт	11кВт	15кВт	18,5кВт	7,5кВт	11кВт	15кВт	18,5кВт
Номинальный ток	17A	25A	32A	38A	17A	25A	32A	38A
Тепловые потери по току								
3 полюса, при I_{th} (60°)	7,9A	10,8A	10,3A	10,3A	7,9A	10,8A	10,3A	10,3A
Магнитные системы								
Допуск по напряжению, на перем. токе (ток срабатывания)	0.8 - 1.1U_s				-			
Допуск по напряжению, на пост. токе (ток срабатывания)	-				0.7 - 1.2U_s			
Допуск по напряжению, на перем. токе (ток отпускания)	0.3 - 0.6U_s				-			
Допуск по напряжению, на пост. токе (ток отпускания)	-				0.15U_s			
Потребляемая мощность катушки в холодном состоянии и 1.0 x U_s								
Работа на постоянном токе (ток срабатывания)	-				12Вт	12Вт	12Вт	12Вт
Работа на постоянном токе, (удерживающий ток)	-				0,9Вт	0,9Вт	0,9Вт	0,9Вт
Коэффициент нагрузки	100%	100%	100%	100%	100%	100%	100%	100%
Электромагнитный шум ЭМС	согласно EN60947-1							
Помехоустойчивость ЭМС	согласно EN60947-1							
Защита от прикосновения								
При включении с передней панели (EN50274)	Защита от прикосновений пальцами и тыльной стороной кисти							
Степень защиты	IP00	IP00	IP00	IP00	IP00	IP00	IP00	IP00
Степень загрязнения	3	3	3	3	3	3	3	3
Емкость клеммы магистрального кабеля								
Одножильный (магистральный кабель)	1 x 0,75 - 16мм². 2 x 0,75 - 10мм²				1 x 0,75 - 16мм². 2 x 0,75 - 10мм²			
Гибкий с наконечником (магистральный кабель)	1 x 0,75 - 16мм². 2 x 0,75 - 10мм²				1 x 0,75 - 16мм². 2 x 0,75 - 10мм²			
Длина снятия изоляции (магистральный кабель)	10мм	10мм	10мм	10мм	10мм	10мм	10мм	10мм
Винт клеммы (магистральный кабель)	M5	M5	M5	M5	M5	M5	M5	M5
Момент затяжки (магистральный кабель)	3,2Нм	3,2Нм	3,2Нм	3,2Нм	3,2Нм	3,2Нм	3,2Нм	3,2Нм
Инструменты (магистральный кабель)								
Отвертка Philips/Pozidriv (магистральный кабель)	PZ 2				PZ 2			
Стандартная отвертка (магистральный кабель)	0,8 x 5,5 / 1 x 6				0,8 x 5,5 / 1 x 6			
Емкость клеммы кабелей цепи управления								
Одножильный (кабели цепи управления)	1 x 0,75 - 4мм². 2 x 0,75 - 2,5мм²				1 x 0,75 - 4мм². 2 x 0,75 - 2,5мм²			
Гибкий с наконечником (кабели цепи управления)	1 x 0,75 - 4мм². 2 x 0,75 - 2,5мм²				1 x 0,75 - 4мм². 2 x 0,75 - 2,5мм²			
Длина снятия изоляции (кабели цепи управления)	10мм	10мм	10мм	10мм	10мм	10мм	10мм	10мм
Винт клеммы (кабели цепи управления)	M3,5	M3,5	M3,5	M3,5	M3,5	M3,5	M3,5	M3,5
Момент затяжки (кабели цепи управления)	1,2Нм	1,2Нм	1,2Нм	1,2Нм	1,2Нм	1,2Нм	1,2Нм	1,2Нм

Контакторы LTD для коммутирования электродвигателей, 3-полюсные, размер 1

Схема AC1 (Ток отключения и срок службы) [Операции]

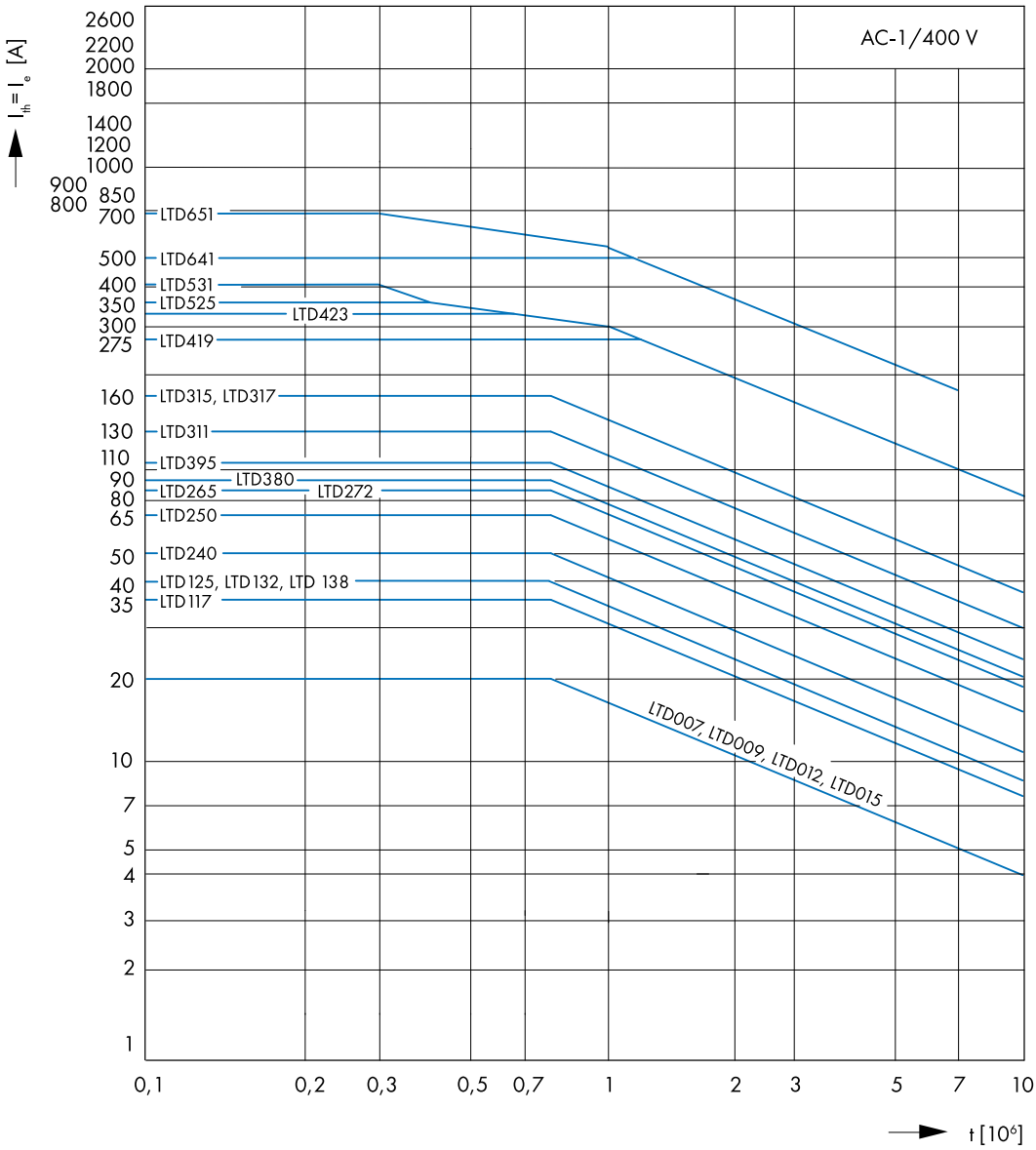

Контакторы LTD для коммутирования электродвигателей, 3-полюсные, размер 1

Схема AC3 (Номинальная мощность, номинальный ток и срок службы) [Операции]

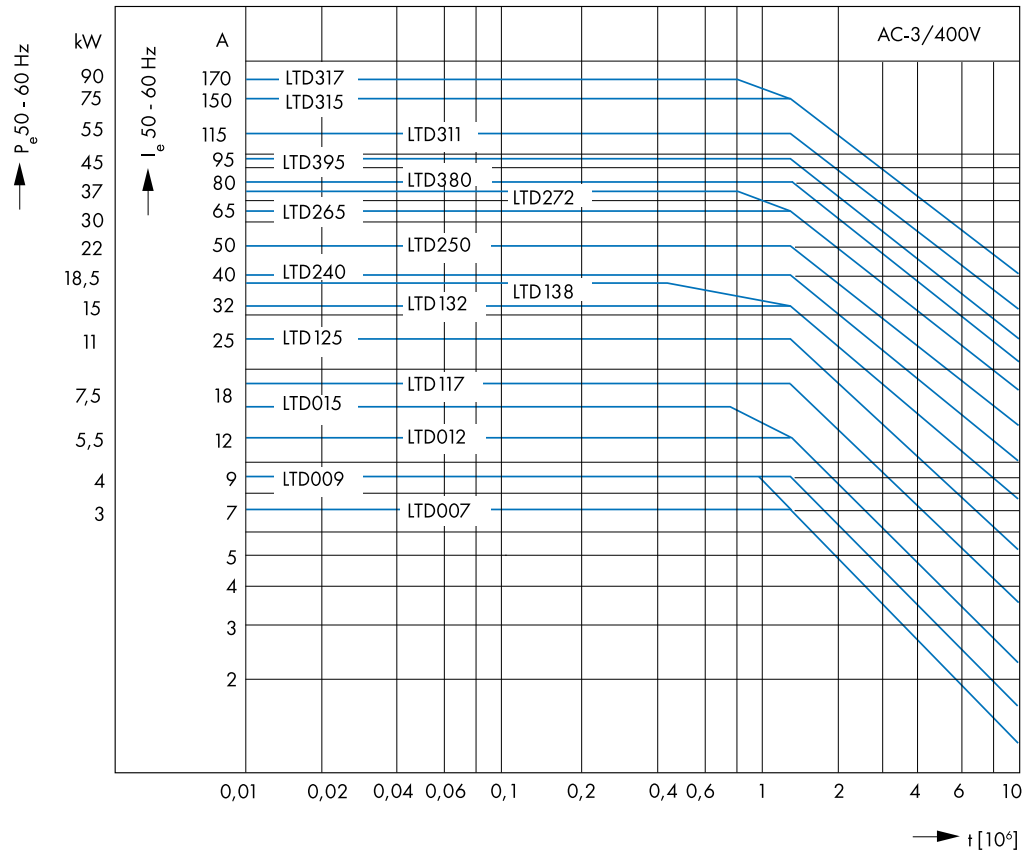

Схема AC4 (Номинальная мощность, номинальный ток и срок службы) [Операции]

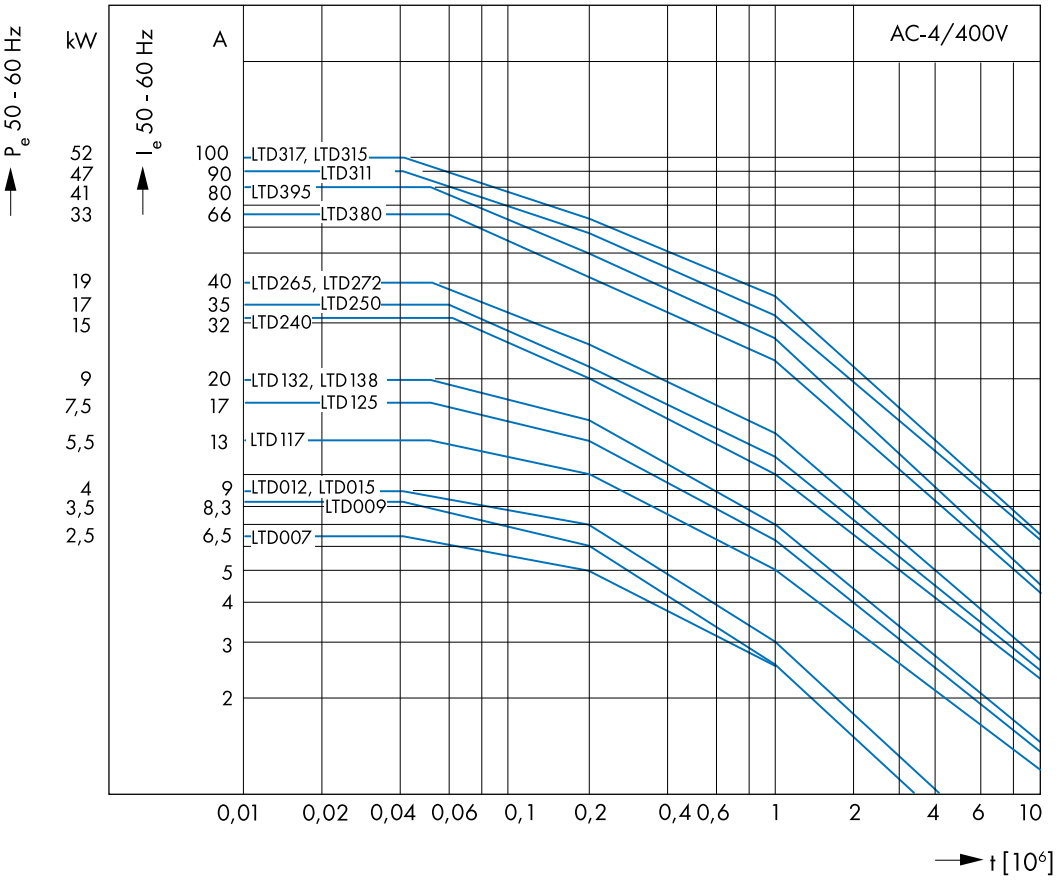

Контакторы LTD для коммутирования электродвигателей, 3-полюсные, размер 1

Электрическая схема

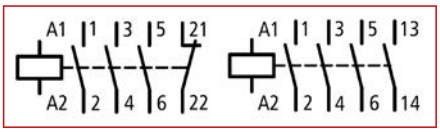

Размеры

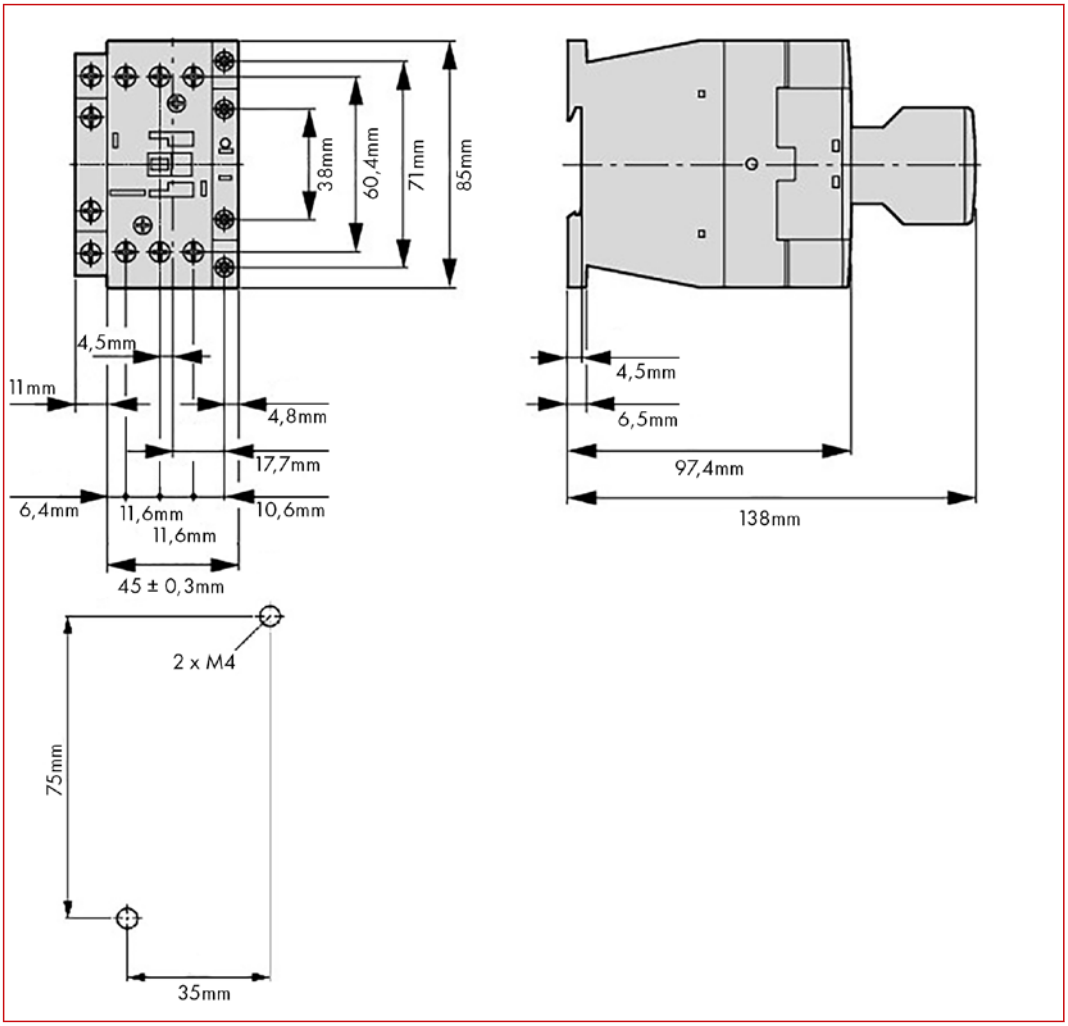

Монтажное положение

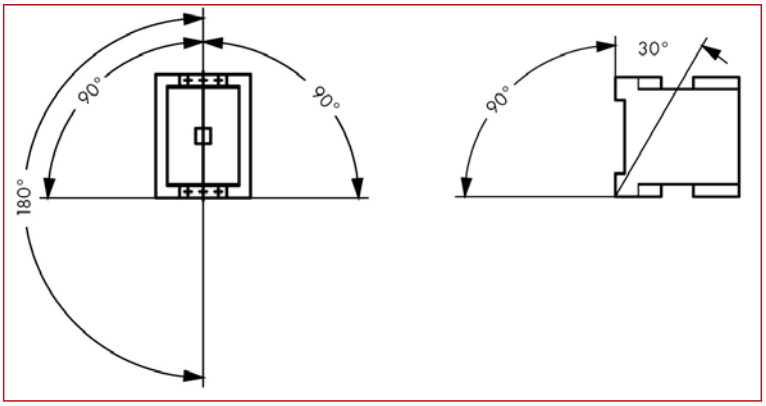

Контакторы LTD для коммутирования электродвигателей, 3-полюсные, размер 1

ОПИСАНИЕ	НАЛИЧИЕ	НОМЕР ЗАКАЗА
Размер 1 - Тип LTD1 - 17 A		
Контактор LTD 7,5 кВт/400 В/18 A, 1 Н.О. , катушка 24 В перем. тока, размер модели 1		LTD11710
Контактор LTD 7,5 кВт/400 В/18 A, 1 Н.З., катушка 24 В перем. тока, размер модели 1		LTD11720
Контактор LTD 7,5 кВт/400 В/18 A, 1 Н.О. , катушка 110 В перем. тока, размер модели 1		LTD11712
Контактор LTD 7,5 кВт/400 В/18 A, 1 Н.З., катушка 110 В перем. тока, размер модели 1		LTD11722
Контактор LTD 7,5 кВт/400 В/18 A, 1 Н.О. , катушка 230 В перем. тока, размер модели 1		LTD11713
Контактор LTD 7,5 кВт/400 В/18 A, 1 Н.З., катушка 230 В перем. тока, размер модели 1		LTD11723
Контактор LTD 7,5 кВт/400 В/18 A, 1 Н.О. , катушка 24 В пост. тока, размер модели 1		LTD11715
Контактор LTD 7,5 кВт/400 В/18 A, 1 Н.З., катушка 24 В пост. тока, размер модели 1		LTD11725
Размер 1 - Тип LTD1 - 25 A		
Контактор LTD 11 кВт/400 В/25 A, 1 Н.О. , катушка 24 В перем. тока, размер модели 1		LTD12510
Контактор LTD 11 кВт/400 В/25 A, 1 Н.З., катушка 24 В перем. тока, размер модели 1		LTD12520
Контактор LTD 11 кВт/400 В/25 A, 1 Н.О. , катушка 110 В перем. тока, размер модели 1		LTD12512
Контактор LTD 11 кВт/400 В/25 A, 1 Н.З., катушка 110 В перем. тока, размер модели 1		LTD12522
Контактор LTD 11 кВт/400 В/25 A, 1 Н.О. , катушка 230 В перем. тока, размер модели 1		LTD12513
Контактор LTD 11 кВт/400 В/25 A, 1 Н.З., катушка 230 В перем. тока, размер модели 1		LTD12523
Контактор LTD 11 кВт/400 В/25 A, 1 Н.О. , катушка 24 В пост. тока, размер модели 1		LTD12515
Контактор LTD 11 кВт/400 В/25 A, 1 Н.З., катушка 24 В пост. тока, размер модели 1		LTD12525
Размер 1 - Тип LTD1 - 32 A		
Контактор LTD 15 кВт/400 В/32 A, 1 Н.О. , катушка 24 В перем. тока, размер модели 1		LTD13210
Контактор LTD 15 кВт/400 В/32 A, 1 Н.З., катушка 24 В перем. тока, размер модели 1		LTD13220
Контактор LTD 15 кВт/400 В/32 A, 1 Н.О. , катушка 110 В перем. тока, размер модели 1		LTD13212
Контактор LTD 15 кВт/400 В, 1 Н.З., катушка 110 В перем. тока, размер модели 1		LTD13222
Контактор LTD 15 кВт/400 В/32 A, 1 Н.О. , катушка 230 В перем. тока, размер модели 1		LTD13213
Контактор LTD 15 кВт/400 В/32 A, 1 Н.З., катушка 230 В перем. тока, размер модели 1		LTD13223
Контактор LTD 15 кВт/400 В/32 A, 1 Н.О. , катушка 24 В пост. тока, размер модели 1		LTD13215
Контактор LTD 15 кВт/400 В/32 A, 1 Н.З., катушка 24 В пост. тока, размер модели 1		LTD13225
Размер 1 - Тип LTD1 - 38 A		
Контактор LTD 18,5 кВт/400 В/38 A, 1 Н.О. , катушка 24 В перем. тока, размер модели 1		LTD13810
Контактор LTD 18,5 кВт/400 В/38 A, 1 Н.З., катушка 24 В перем. тока, размер модели 1		LTD13820
Контактор LTD 18,5 кВт/400 В/38 A, 1 Н.О. , катушка 110 В перем. тока, размер модели 1		LTD13812
Контактор LTD 18,5 кВт/400 В/38 A, 1 Н.З., катушка 110 В перем. тока, размер модели 1		LTD13822
Контактор LTD 18,5 кВт/400 В/38 A, 1 Н.О. , катушка 230 В перем. тока, размер модели 1		LTD13813
Контактор LTD 18,5 кВт/400 В/38 A, 1 Н.З., катушка 230 В перем. тока, размер модели 1		LTD13823
Контактор LTD 18,5 кВт/400 В/38 A, 1 Н.О. , катушка 24 В пост. тока, размер модели 1		LTD13815
Контактор LTD 18,5 кВт/400 В/38 A, 1 Н.З., катушка 24 В пост. тока, размер модели 1		LTD13825
Вспомогательные контакты, размер 1		
Вспомогательный контакт для контактора размера 0-1, 1 Н.О. , 1 Н.З., размер модели 0-1		LTZ0D311
Вспомогательный контакт для контактора размера 0-1, 2 Н.З., размер модели 0-1		LTZ0D302
Вспомогательный контакт для контактора размера 0-1, 2 Н.О. , 2 Н.З., размер модели 0-1		LTZ0D222
Вспомогательный контакт для контактора размера 0-1, 3 Н.О. , 1 Н.З., размер модели 0-1		LTZ0D231

Контакторы LTD для коммутирования электродвигателей, 3-полюсные, размер 2

LTD24032

Информация от Schrack

- Контакторы 18,5-37 кВт, 3-полюсные
- Контакторы LTD2 могут быть оснащены 2- или 4-полюсным вспомогательным контактом
- Контакты согласно EN 50012
- Контакторы с катушкой пост. тока со встроенным ограничителем перенапряжения
- Установка ограничителей перенапряжения LTZ3
- Контакторы LTD2 подходят для использования тепловых реле перегрузки типа LTT2
- Монтаж на DIN-рейку TS35 или монтажную пластину
- Доступен широкий ассортимент аксессуаров (дополнительных принадлежностей).

Мобильный код

	LTD240 Катушка пер. тока	**LTD250 Катушка пер. тока**	**LTD265 Катушка пер. тока**	**LTD272 Катушка пер. тока**	**LTD240 Катушка пост. тока**	**LTD250 Катушка пост. тока**	**LTD265 Катушка пост. тока**	**LTD272 Катушка пост. тока**
Номинальная рабочая мощность AC-3	18,5кВт	22кВт	30кВт	37кВт	18,5кВт	22кВт	30кВт	37кВт
Номинальный ток	40A	50A	65A	72A	40A	50A	65A	72A
Стандарты	EN60947-4-1, EN60947-5-1, IEC60947-4-1, IEC60947-5-1, UL508							
Срок службы, механический, на перем. токе	10000000 операций				-			
Срок службы, механический, на пост. токе	-							
Рабочая частота, механический, на перем. токе	5000 операций/ч				-			
Рабочая частота, механический, на пост. токе	-							
Защита от воздействия погодных условий	Влажное тепло, постоянное, согласно IEC60068-2-78, Влажное тепло, циклическое,							
Температура эксплуатации на открытой площадке	-25 / + 60°C	-25 / + 60°C	-25 / + 60°C	-25 / + 60°C	-25 / + 60°C	-25 / + 60°C	-25 / + 60°C	-25 / + 60°C
Номинальное импульсное выдерживаемое напряжение (U_{imp})	8000В	8000В	8000В	8000В	8000В	8000В	8000В	8000В
Категория перенапряжения	III	III	III	III	III	III	III	III
Номинальное напряжение изоляции (U_i)	690В	690В	690В	690В	690В	690В	690В	690В
Номинальное рабочее напряжение	690В	690В	690В	690В	690В	690В	690В	690В
Безопасная изоляция согласно EN61140								
Между катушкой и контактами	440В	440В	440В	440В	440В	440В	440В	440В
Между контактами	440В	440В	440В	440В	440В	440В	440В	440В
Включающая способность p.f. согласно IEC/EN60947 до 690В	560A	700A	910A	910A	560A	700A	910A	910A
AC-1 **Номинальный рабочий ток AC-1** **Условный тепловой ток на открытом воздухе, 3 пол., 50-60Гц**								
Размыкание при 40°C (I_{th}=I_e)	60A	80A	98A	98A	60A	80A	98A	98A
Условный тепловой ток на открытом воздухе 1 полюс Размыкание (I_{th})	125A	162A	200A	200A	125A	162A	200A	200A
AC-3 **Номинальный рабочий ток AC-3**								
AC-3 размыкание, 3 полюса: 50-60Гц, 220В 230В (I_e)	40A	50A	65A	72A	40A	50A	65A	72A
AC-3 размыкание, 3 полюса: 50-60Гц, 380В 400В (I_e)	40A	50A	65A	72A	40A	50A	65A	72A
AC-3 размыкание, 3 полюса: 50-60Гц, 660В 690В (I_e)	25A	32A	37A	37A	25A	32A	37A	37A
Мощность двигателя AC-3								
AC-3 220В 230В (P)	12,5кВт	15,5кВт	20кВт	22кВт	12,5кВт	15,5кВт	20кВт	22кВт
AC-3 380В 400В (P)	18,5кВт	22кВт	30кВт	37кВт	18,5кВт	22кВт	30кВт	37кВт
AC-3 660В 690В (P)	23кВт	30кВт	35кВт	35кВт	23кВт	30кВт	35кВт	35кВт
AC-4 **Номинальный рабочий ток AC-4**								
AC-4 размыкание, 3 полюса, 50 – 60Гц 220В 230В (I_e)	18A	21A	25A	25A	18A	21A	25A	25A
AC-4 размыкание, 3 полюса, 50 – 60Гц, 380В 400В (I_e)	18A	21A	25A	25A	18A	21A	25A	25A
AC-4 размыкание, 3 полюса, 50 – 60Гц, 660В 690В (I_e)	14A	17A	20A	20A	14A	17A	20A	20A
Мощность двигателя AC-4								
AC-4 220В 230В (P)	5кВт	6кВт	7кВт	7кВт	5кВт	6кВт	7кВт	7кВт
AC-4 380В 400В (P)	9кВт	10кВт	12кВт	12кВт	9кВт	10кВт	12кВт	12кВт
AC-4 660В 690В (P)	12кВт	14кВт	17кВт	17кВт	12кВт	14кВт	17кВт	17кВт
DC-1 **Номинальный рабочий ток DC-1** **DC-1 Размыкание**								
60В (I_e)	50A	60A	72A	72A	50A	60A	72A	72A
220В (I_e)	45A	45A	65A	65A	45A	45A	65A	65A

Контакторы LTD для коммутирования электродвигателей, 3-полюсные, размер 2

	LTD240 Катушка перем. тока	**LTD250 Катушка перем. тока**	**LTD265 Катушка перем. тока**	**LTD272 Катушка перем. тока**	**LTD240 Катушка пост. тока**	**LTD250 Катушка пост. тока**	**LTD265 Катушка пост. тока**	**LTD272 Катушка пост. тока**
Номинальная рабочая мощность AC-3	18,5кВт	22кВт	30кВт	37кВт	18,5кВт	22кВт	30кВт	37кВт
Номинальный ток	40A	50A	65A	72A	40A	50A	65A	72A
Тепловые потери по току								
3 полюса, при I_{th} (60°)	10,3A	16,7A	25,9A	25,9A	10,3A	16,7A	25,9A	25,9A
Магнитные системы								
Допуск по напряжению, на перем. токе (ток срабатывания)	0,8 - 1, U_s	0,8 - 1, U_s	0,8 - 1,1 U_s	0,8 - 1,1 U_s	-			
Допуск по напряжению, на пост. токе (ток срабатывания)	-				0,7 - 1,2 U_s	0,7 - 1,2 U_s	0,7 - 1,2 U_s	0,7 - 1,2 U_s
Допуск по напряжению, на перем. токе (ток отпускания)	0,3 - 0,6U_s	0,3 - 0,6U_s	0,3 - 0,6U_s	0,3 - 0,6U_s	-			
Допуск по напряжению, на пост. токе (ток отпускания)	-				0,15 U_s	0,15 U_s	0,15 U_s	0,15 Us
Потребляемая мощность катушки в холодном состоянии и 1.0 x U_s								
Работа на постоянном токе (ток срабатывания)	-				24Вт	24Вт	24Вт	24Вт
Работа на постоянном токе, (удерживающий ток)	-				1Вт	1Вт	1Вт	1Вт
Коэффициент нагрузки	100%	100%	100%	100%	100%	100%	100%	100%
Электромагнитный шум ЭМС	согласно EN60947-1							
Помехоустойчивость ЭМС	согласно EN60947-1							
Защита от прикосновения								
При включении с передней панели (EN50274)	Защита от прикосновений пальцами и тыльной стороной кисти							
Степень защиты	IP00	IP00	IP00	IP00	IP00	IP00	IP00	IP00
Степень загрязнения	3	3	3	3	3	3	3	3
Емкость клеммы магистрального кабеля								
Одножильный (магистральный кабель)	1 x 0,75 - 16мм² / 2 x 0,75 - 16мм²				1 x 0,75 - 16мм² / 2 x 0,75 - 16мм²			
Гибкий с наконечником (магистральный кабель)	1 x 0,75 - 35мм² / 2 x (0,75 - 25мм²)				1 x 0,75 - 35мм² / 2 x (0,75 - 25мм²)			
Длина снятия изоляции (магистральный кабель)	14мм	14мм	14мм	14мм	14мм	14мм	14мм	14мм
Винт клеммы (магистральный кабель)	M6	M6	M6	M6	M6	M6	M6	M6
Момент затяжки (магистральный кабель)	3,3Нм	3,3Нм	3,3Нм	3,3Нм	3,3Нм	3,3Нм	3,3Нм	3,3Нм
Инструменты (магистральный кабель)								
Отвертка Philips/Pozidriv (магистральный кабель)	PZ 2				PZ 2			
Стандартная отвертка (магистральный кабель)	0.8 x 5.5mm, 1 x 6mm				0.8 x 5.5mm, 1 x 6mm			
Емкость клеммы кабелей цепи управления								
Одножильный (кабели цепи управления)					1 x 0,75 - 4мм² / 2 x (0,75 - 2,5мм²)			
Гибкий с наконечником (кабели цепи управления)	1 x 0,75 - 2,5мм² / 2 x (0,75 - 2,5мм²)				1 x 0,75 - 2,5мм² / 2 x (0,75 - 2,5мм²)			
Длина снятия изоляции (кабели цепи управления)	10мм	10мм	10мм	10мм	10мм	10мм	10мм	10мм
Винт клеммы (кабели цепи управления)	M3,5	M3,5	M3,5	M3,5	M3,5	M3,5	M3,5	M3,5
Момент затяжки (кабели цепи управления)	1,2Нм	1,2Нм	1,2Нм	1,2Нм	1,2Нм	1,2Нм	1,2Нм	1,2Нм

Контакторы LTD для коммутирования электродвигателей, 3-полюсные, размер 2

Схема AC1 (Ток отключения и срок службы) [Операции]

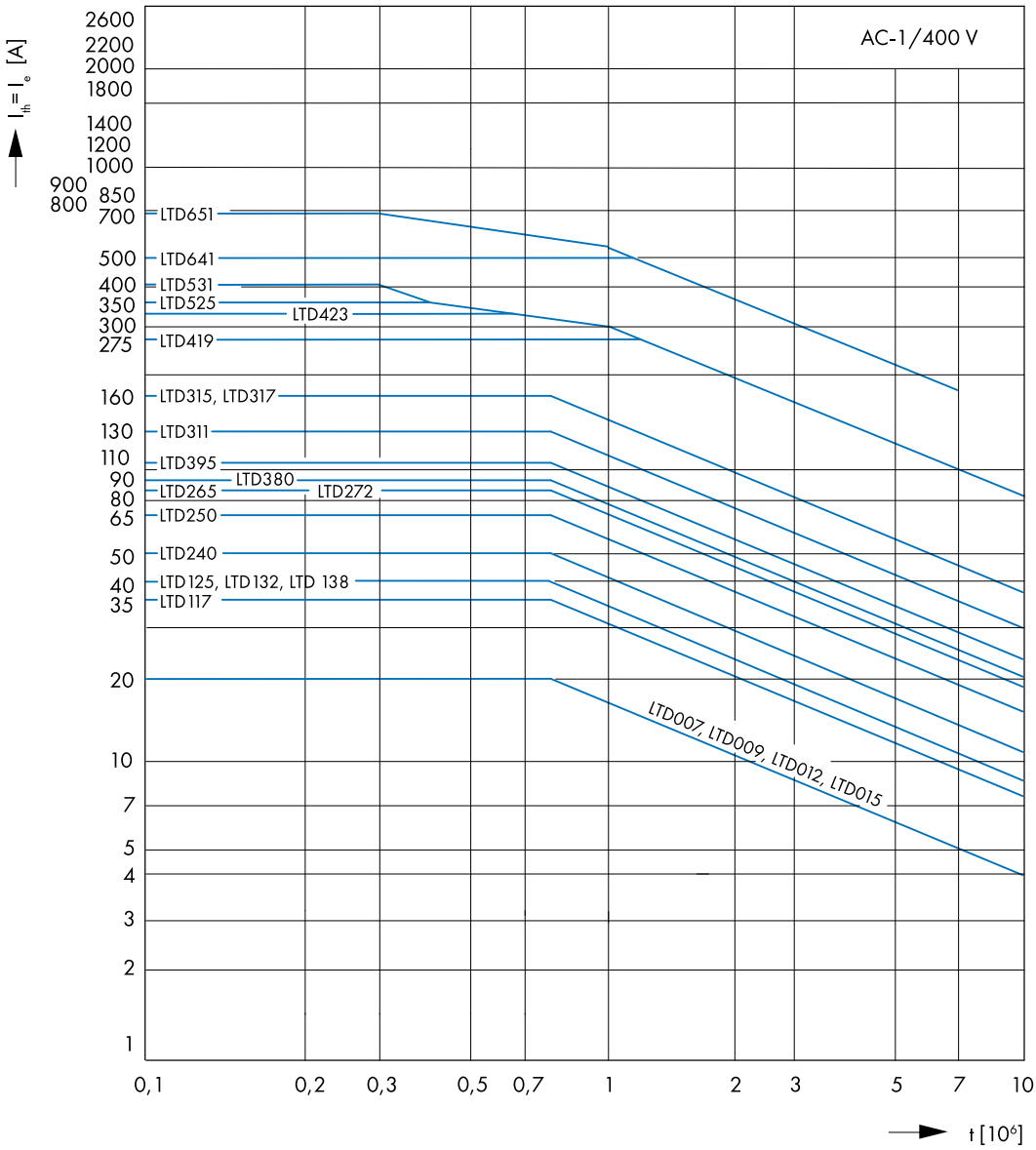

Контакторы LTD для коммутирования электродвигателей, 3-полюсные, размер 2

Схема AC3 (Номинальная мощность, номинальный ток и срок службы) [Операции]

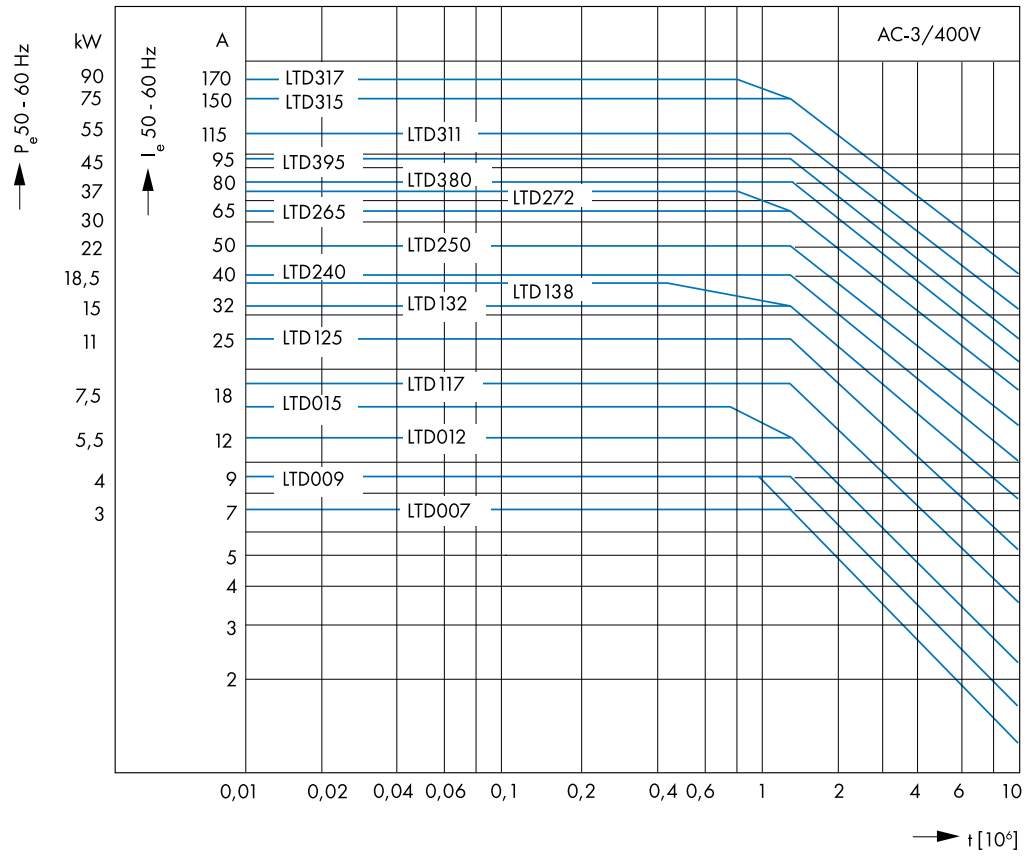

Схема AC4 (Номинальная мощность, номинальный ток и срок службы) [Операции]

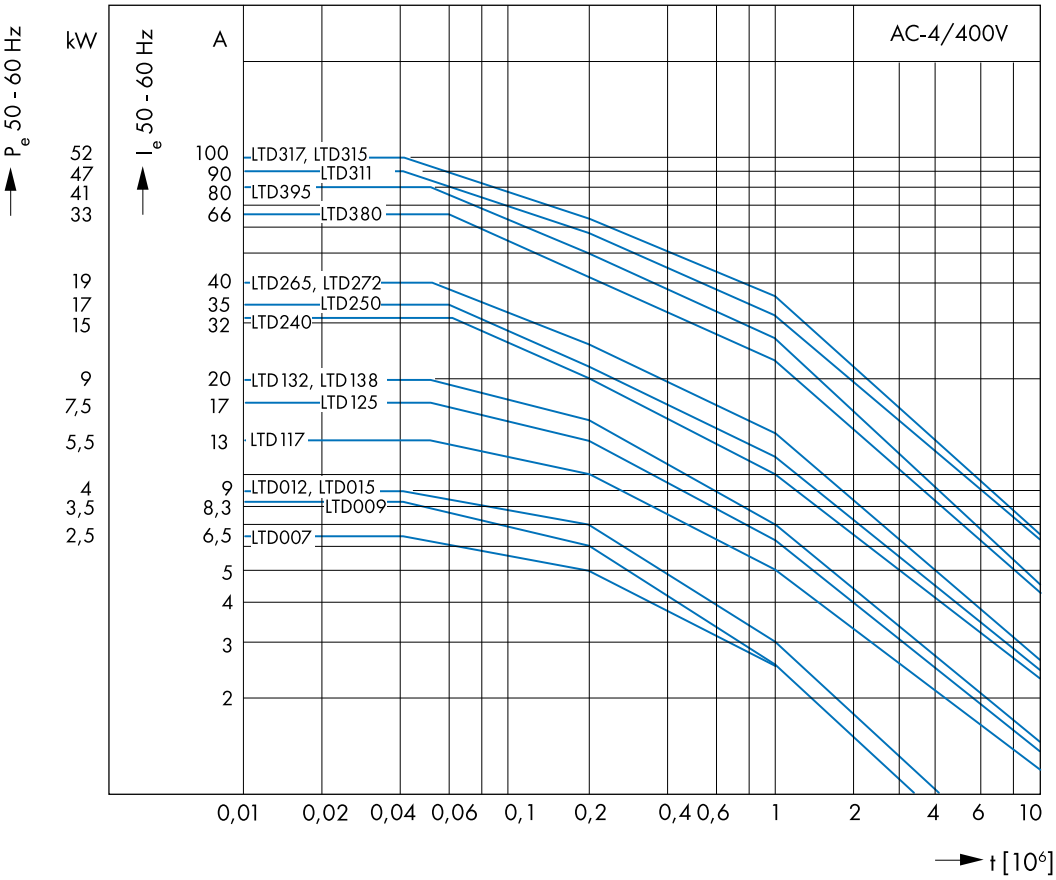

Контакторы LTD для коммутирования электродвигателей, 3-полюсные, размер 2

Электрическая схема

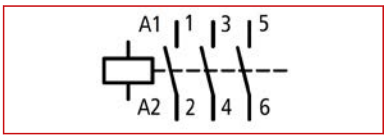

Размеры

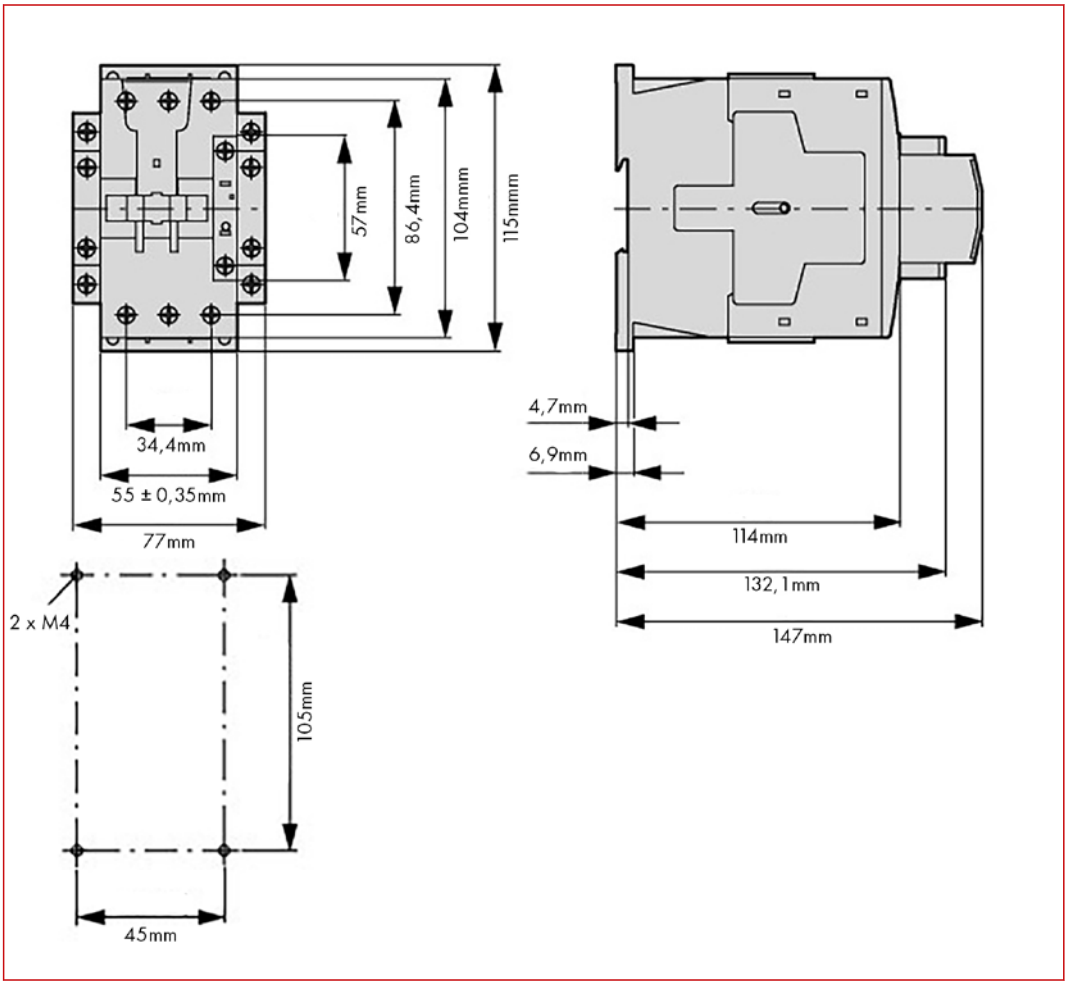

Монтажное положение

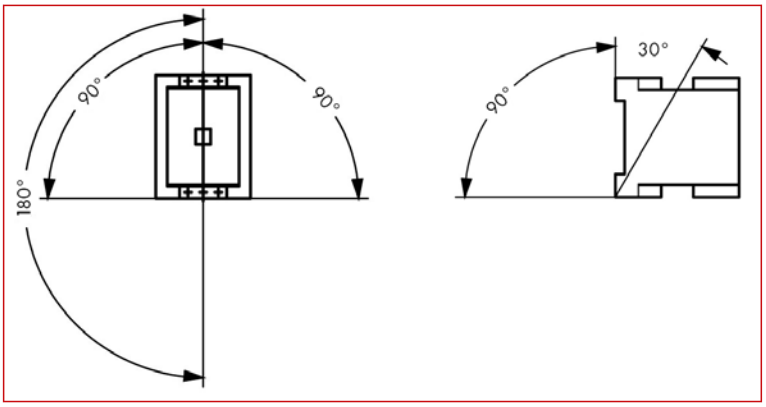

Контакторы LTD для коммутирования электродвигателей, 3-полюсные, размер 2

ОПИСАНИЕ	НАЛИЧИЕ	НОМЕР ЗАКАЗА
Размер 2 - Тип LTD2 - 40 A		
Контактор LTD 18,5 кВт/400 В/40 A, катушка 24 В перем. тока, размер модели 2		**LTD24030**
Контактор LTD 18,5 кВт/400 В/40 A, катушка 110 В перем. тока, размер модели 2		**LTD24032**
Контактор LTD 18,5 кВт/400 В/40 A, катушка 230 В перем. тока, размер модели 2		**LTD24033**
Контактор LTD 18,5 кВт/400 В/40 A, катушка 24 В пост. тока, размер модели 2		**LTD24035**
Размер 2 - Тип LTD2 - 50 A		
Контактор LTD 22 кВт/400 В/50 A, катушка 24 В перем. тока, размер модели 2		**LTD25030**
Контактор LTD 22 кВт/400 В/50 A, катушка 110 В перем. тока, размер модели 2		**LTD25032**
Контактор LTD 22 кВт/400 В/50 A, катушка 230 В перем. тока, размер модели 2		**LTD25033**
Контактор LTD 22 кВт/400 В/50 A, катушка 24 В пост. тока, размер модели 2		**LTD25035**
Размер 2 - Тип LTD2 - 65 A		
Контактор LTD 30 кВт/400 В/65 A, катушка 24 В перем. тока, размер модели 2		**LTD26530**
Контактор LTD 30 кВт/400 В/65 A, катушка 110 В перем. тока, размер модели 2		**LTD26532**
Контактор LTD 30 кВт/400 В/65 A, катушка 230 В перем. тока, размер модели 2		**LTD26533**
Контактор LTD 30 кВт/400 В/65 A, катушка 24 В пост. тока, размер модели 2		**LTD26535**
Размер 2 - Тип LTD2 - 72 A		
Контактор LTD 37 кВт/400 В/72 A, катушка 24 В перем. тока, размер модели 2		**LTD27230**
Контактор LTD 37 кВт/400 В/72 A, катушка 110 В перем. тока, размер модели 2		**LTD27232**
Контактор LTD 37 кВт/400 В/72 A, катушка 230 В перем. тока, размер модели 2		**LTD27233**
Контактор LTD 37 кВт/400 В/72 A, катушка 24 В пост. тока, размер модели 2		**LTD27235**
Вспомогательные контакты, размер 2		
Вспомогательный контакт для контакторов, 2 Н.О. , размер модели 2-3		**LTZ3D420**
Вспомогательный контакт для контакторов, 1 Н.О. , 1 Н.З., размер модели 2-3		**LTZ3D411**
Вспомогательный контакт для контакторов, 2 Н.З., размер модели 2-3		**LTZ3D402**
Вспомогательный контакт для контакторов, 4 Н.О. , размер модели 2-3		**LTZ3D140**
Вспомогательный контакт для контакторов, 3 Н.О. , 1 Н.З., размер модели 2-3		**LTZ3D131**
Вспомогательный контакт для контакторов, 2 Н.О. , 2 Н.З., размер модели 2-3		**LTZ3D122**
Вспомогательный контакт для контакторов, 1 Н.О. , 3 Н.З., размер модели 2-3		**LTZ3D113**
Вспомогательный контакт для контакторов, 4 Н.З., размер модели 2-3		**LTZ3D104**
Вспомогательный контакт для контакторов, 1 Н.О. , 1 Н.З., боковой, уровень 1, размер модели 2-4		**LTZ3D711**
Вспомогательный контакт для контакторов, 1 Н.О. , 1 Н.З., боковой, уровень 2, размер модели 2-4		**LTZ3D811**

Контакторы LTD для коммутирования электродвигателей, 3-полюсные, размер 3

LTD39533

Информация от Schrack

- Контакторы 37-90 кВт, 3-полюсные
- Контакторы LTD3 могут быть оснащены 2- или 4-полюсным вспомогательным контактом
- Контакты согласно EN 50012
- Контакторы с катушкой пост. тока со встроенным ограничителем перенапряжения
- Установка ограничителей перенапряжения LTZ3
- Контакторы LTD3 подходят для использования тепловых реле перегрузки типа LTT3
- Монтаж на DIN-рейку TS35 или монтажную пластину
- Доступен широкий ассортимент аксессуаров (дополнительных принадлежностей).

Мобильный код

	LTD380 Катушка пер. тока	**LTD395 Катушка пер. тока**	**LTD311 Катушка пер. тока**	**LTD315 Катушка пер. тока**	**LTD317 Катушка пер. тока**	**LTD380 Катушка пост. тока**	**LTD395 Катушка пост. тока**	**LTD311 Катушка пост. тока**	**LTD315 Катушка пост. тока**	**LTD317 Катушка пост. тока**
Номинальная рабочая мощность AC-3	37кВт	45кВт	55кВт	75кВт	90кВт	37кВт	45кВт	55кВт	75кВт	90кВт
Номинальный ток	80A	95A	115A	150A	170A	80A	95A	115A	150A	170A
Стандарты										
Срок службы, механический, на перем. токе	10000000 операций					-				
Срок службы, механический, на пост. токе	-					10000000 операций				
Рабочая частота, механический, на перем. токе	3000 операций/ч					-				
Рабочая частота, механический, на пост. токе	-					3600 операций/ч				
Защита от воздействия погодных условий	Влажное тепло, постоянное, согласно IEC60068-2-78, Влажное тепло, циклическое, согласно IEC60068-2-30									
Температура эксплуатации на открытой площадке	-25 / + 60°C	-25 / + 60°C	-25 / + 60°C	-25 / + 60°C	-25 / + 60°C	-25 / + 60°C	-25 / + 60°C	-25 / + 60°C	-25 / + 60°C	-25 / + 60°C
Номинальное импульсное выдерживаемое напряжение	8000В	8000В	8000В	8000В	8000В	8000В	8000В	8000В	8000В	8000В
Категория перенапряжения	III	III	III	III	III	III	III	III	III	III
Номинальное напряжение изоляции (U_i)	690В	690В	690В	690В	690В	690В	690В	690В	690В	690В
Номинальное рабочее напряжение	690В	690В	690В	690В	690В	690В	690В	690В	690В	690В
Безопасная изоляция согласно EN61140										
Между катушкой и контактами	690В	690В	690В	690В	690В	690В	690В	690В	690В	690В
Между контактами	690В	690В	690В	690В	690В	690В	690В	690В	690В	690В
Включающая способность p.f. согл. IEC/EN60947 до 690В	1120A	1330A	1610A	2100A	2100A	1120A	1330A	1610A	2100A	2100A
AC-1 **Номинальный рабочий ток AC-1** **Соглашение. тепловой ток, 3 пол., 50-60Гц**										
Размыкание при 40 °C ($I_{th}=I_e$)	110A	130A	160A	190A	225A	110A	130A	160A	190A	225A
Соглашение. тепловой ток 1 пол. Размыкание (I_{th})	225A	275A	325A	400A	460A	225A	275A	325A	400A	460A
AC-3 **Номинальный рабочий ток AC-3**										
AC-3 размыкание, 3 полюса: 50-60Гц, 220В 230В (I_e)	80A	95A	115A	150A	170A	80A	95A	115A	150A	170A
AC-3 размыкание, 3 полюса: 50-60Гц, 380В 400В (I_e)	80A	95A	115A	150A	170A	80A	95A	115A	150A	170A
AC-3 размыкание, 3 полюса: 50-60Гц, 660В 690В (I_e)	65A	80A	93A	100A	100A	65A	80A	93A	100A	100A
Мощность двигателя AC-3										
AC-3 220В 230В (P)	25кВт	30кВт	37кВт	48кВт	52кВт	25кВт	30кВт	37кВт	48кВт	52кВт
AC-3 380В 400В (P)	37кВт	45кВт	55кВт	75кВт	90кВт	37кВт	45кВт	55кВт	75кВт	90кВт
AC-3 660В 690В (P)	63кВт	75кВт	90кВт	96кВт	96кВт	63кВт	75кВт	90кВт	96кВт	96кВт
AC-4 **Номинальный рабочий ток AC-4**										
AC-4 размыкание, 3 полюса, 50 – 60Гц 220В 230В (I_e)	40A	50A	55A	65A	65A	40A	50A	55A	65A	65A
AC-4 размыкание, 3 полюса, 50 – 60Гц, 380В 400В (I_e)	40A	50A	55A	65A	65A	40A	50A	55A	65A	65A
AC-4 размыкание, 3 полюса, 50 – 60Гц, 660В 690В (I_e)	27A	37A	45A	50A	50A	27A	37A	45A	50A	50A
Мощность двигателя AC-4										
AC-4 220В 230В (P)	11,5кВт	16кВт	17кВт	20кВт	20кВт	11,5kW	16кВт	17кВт	20кВт	20кВт
AC-4 380В 400В (P)	20кВт	26кВт	28кВт	33кВт	33кВт	20кВт	26кВт	28кВт	33кВт	33кВт
AC-4 660В 690В (P)	26кВт	35кВт	43кВт	48кВт	48кВт	26кВт	35кВт	43кВт	48кВт	48кВт
DC-1 **Номинальный рабочий ток DC-1** **DC-1 размыкание**										
60В (I_e)	110A	110A	160A	160A	160A	110A	110A	160A	160A	160A
220В (I_e)	70A	70A	90A	90A	90A	70A	70A	90A	90A	90A

Контакторы LTD для коммутирования электродвигателей, 3-полюсные, размер 3

	LTD380 Катушка перем. тока	**LTD395 Катушка перем. тока**	**LTD311 Катушка перем. тока**	**LTD315 Катушка перем. тока**	**LTD317 Катушка перем. тока**	**LTD380 Катушка пост. тока**	**LTD395 Катушка пост. тока**	**LTD311 Катушка пост. тока**	**LTD315 Катушка пост. тока**	**LTD317 Катушка пост. тока**
Номинальная рабочая мощность AC-3	37кВт	45кВт	55кВт	75кВт	90кВт	37кВт	45кВт	55кВт	75кВт	90кВт
Номинальный ток	80A	95A	115A	150A	170A	80A	95A	115A	150A	170A
Тепловые потери по току										
3 полюса, при I_{th} (60°)	11,4A	16,9A	24,2A	36,5A	48,7A	11,4A	16,9A	24,2A	36,5A	48,7A
Магнитные системы										
Допуск по напряжению, на перем. токе (ток срабатывания)	0.8 - 1.1 U_s	0.8 - 1.1 U_s	0.8 - 1.15 U_s	0.8 - 1.15 U_s	0.8 - 1.15 U_s	-				
Допуск по напряжению, на пост. токе (ток срабатывания)	-					0.7 - 1.2 U_s	0.7 - 1.2 U_s	0.7 - 1.2 U_s	0.7 - 1.2 U_s	0.7 - 1.2 U_s
Допуск по напряжению, на перем. токе (ток отпускания)	0.3 - 0.6 U_s	0.3 - 0.6 U_s	0.25 - 0.6 U_s	0.25 - 0.6 U_s	0.25 - 0.6 U_s	-				
Допуск по напряжению, на пост. токе (ток отпускания)	-					0.15 U_s	0.15 U_s	0.15 U_s	0.15 U_s	0.15 U_s
Потребляемая мощность катушки в холодном состоянии и 1.0 x U_s										
Работа на постоянном токе (ток срабатывания)	-					90Вт	90Вт	149Вт	149Вт	149Вт
Работа на постоянном токе, (удерживающий ток)	-					1,5Вт	1,5Вт	1,9Вт	1,9Вт	1,9Вт
Коэффициент нагрузки	100%	100%	100%	100%	100%	100%	100%	100%	100%	100%
Электромагнитный шум ЭМС										
Помехоустойчивость ЭМС										
Защита от прикосновения										
При включении с передней панели (EN50274)										
Степень защиты	IP00	IP00	IP00	IP00	IP00	IP00	IP00	IP00	IP00	IP00
Степень загрязнения	3	3	3	3	3	3	3	3	3	3
Емкость клеммы магистрального кабеля										
Гибкий с наконечником (магистральный кабель)	1 x 10 - 95мм² / 2 x 10 - 70мм²					1 x 10 - 95мм² / 2 x 10 - 70мм²				
Длина снятия изоляции (магистральный кабель)	24мм	24мм	24мм	24мм	24мм	24мм	24мм	24мм	24мм	24мм
Винт клеммы (магистральный кабель)	M10	M10	M10	M10	M10	M10	M10	M10	M10	M10
Момент затяжки (магистральный кабель)	14Нм	14Нм	14Нм	14Нм	14Нм	14Нм	14Нм	14Нм	14Нм	14Нм
Емкость клеммы кабелей цепи управления										
Одножильный (кабели цепи управления)	1 x 0,75 - 4мм² / 2 x 0,75 - 2,5мм²					1 x 0,75 - 4мм² / 2 x 0,75 - 2,5мм²				
Гибкий с наконечником (кабели цепи управления)	1 x 0,75 - 2,5мм² / 2 x 0,75 - 2,5мм²					1 x 0,75 - 2,5мм² / 2 x 0,75 - 2,5мм²				
Длина снятия изоляции (кабели цепи управления)	10мм	10мм	10мм	10мм	10мм	10мм	10мм	10мм	10мм	10мм
Винт клеммы (кабели цепи управления)	M3,5	M3,5	M3,5	M3,5	M3,5	M3,5	M3,5	M3,5	M3,5	M3,5
Момент затяжки (кабели цепи управления)	1,2Нм	1,2Нм	1,2Нм	1,2Нм	1,2Нм	1,2Нм	1,2Нм	1,2Нм	1,2Нм	1,2Нм

Контакторы LTD для коммутирования электродвигателей, 3-полюсные, размер 3

Схема AC1 (Кратковременный ток и продолжительность нагрузки)

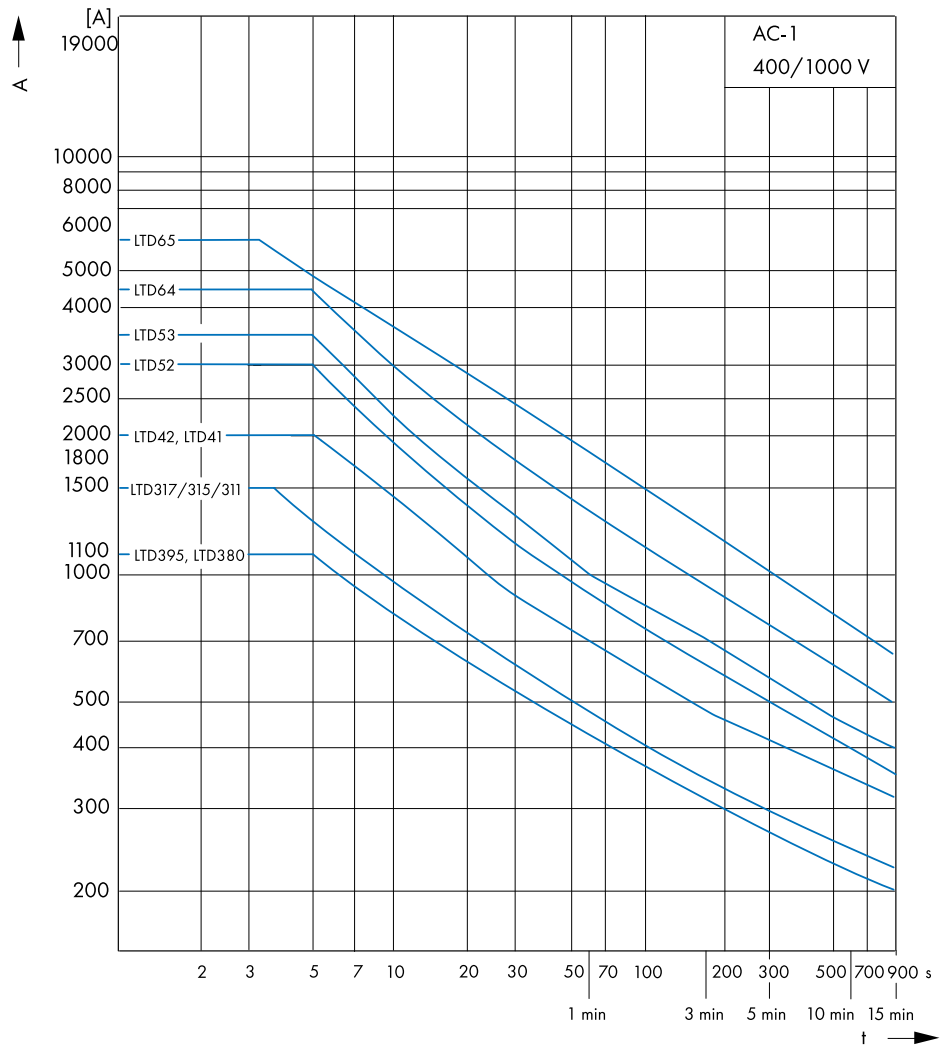

Контакторы LTD для коммутирования электродвигателей, 3-полюсные, размер 3

Схема AC1 (Ток отключения и срок службы) [Операции]

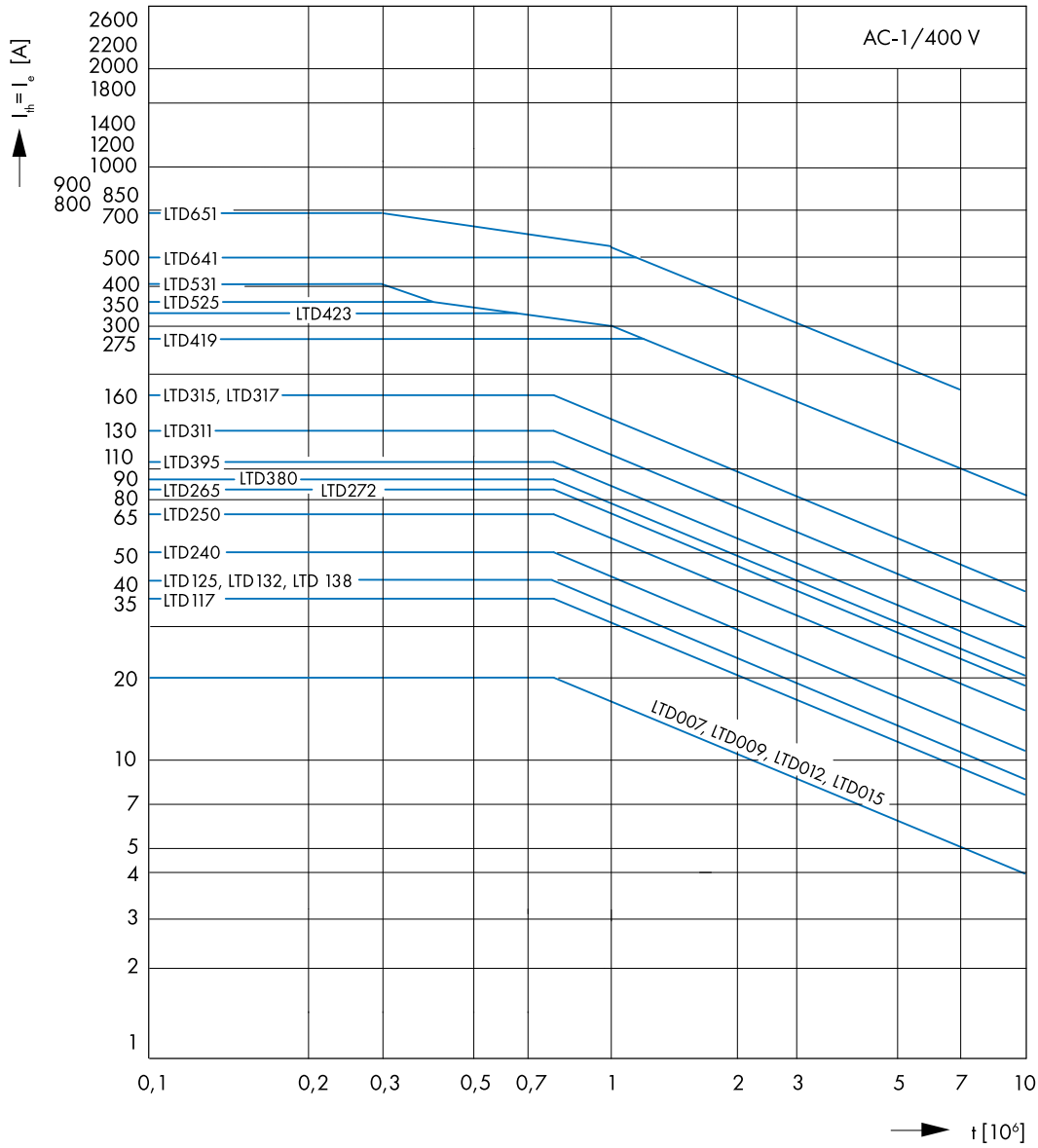

Контакторы LTD для коммутирования электродвигателей, 3-полюсные, размер 3

Схема AC3 (Номинальная мощность, номинальный ток и срок службы) [Операции]

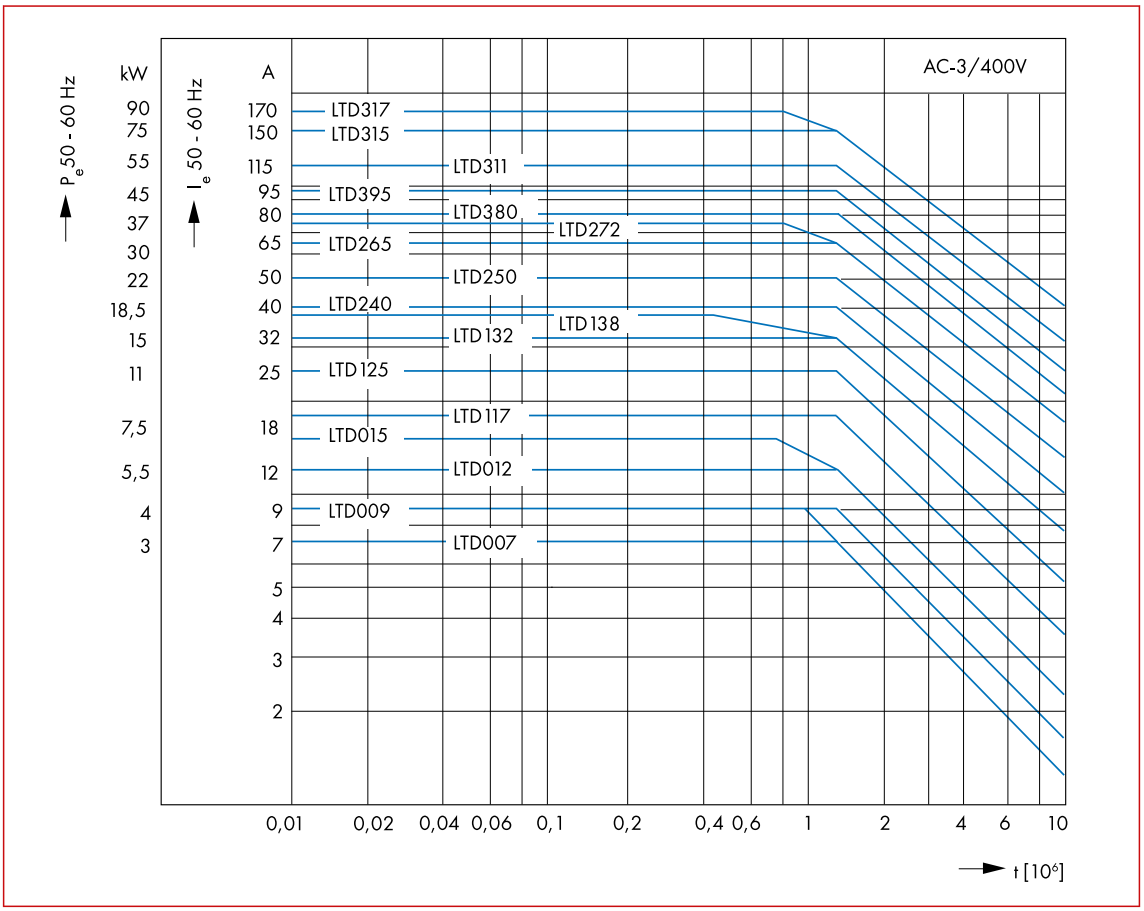

Схема AC4 (Номинальная мощность, номинальный ток и срок службы) [Операции]

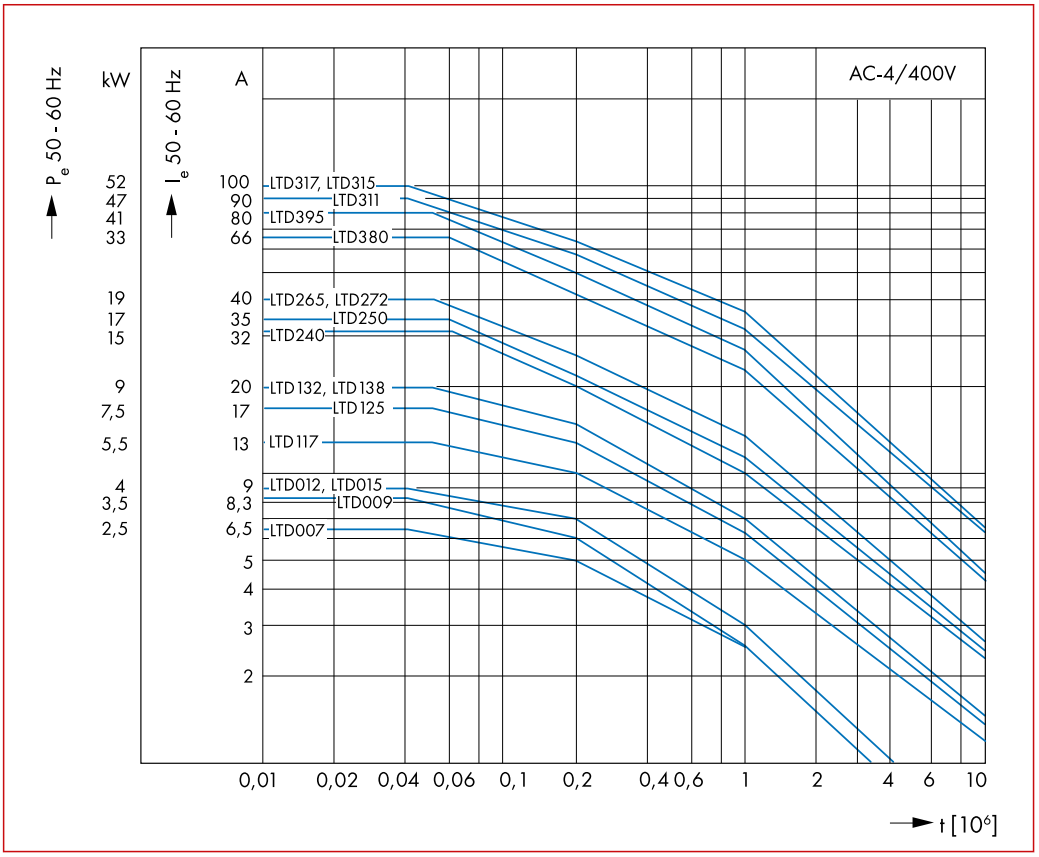

Контакторы LTD для коммутирования электродвигателей, 3-полюсные, размер 3

Электрическая схема

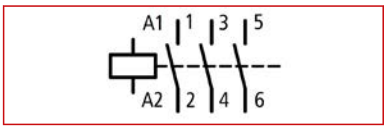

Размеры

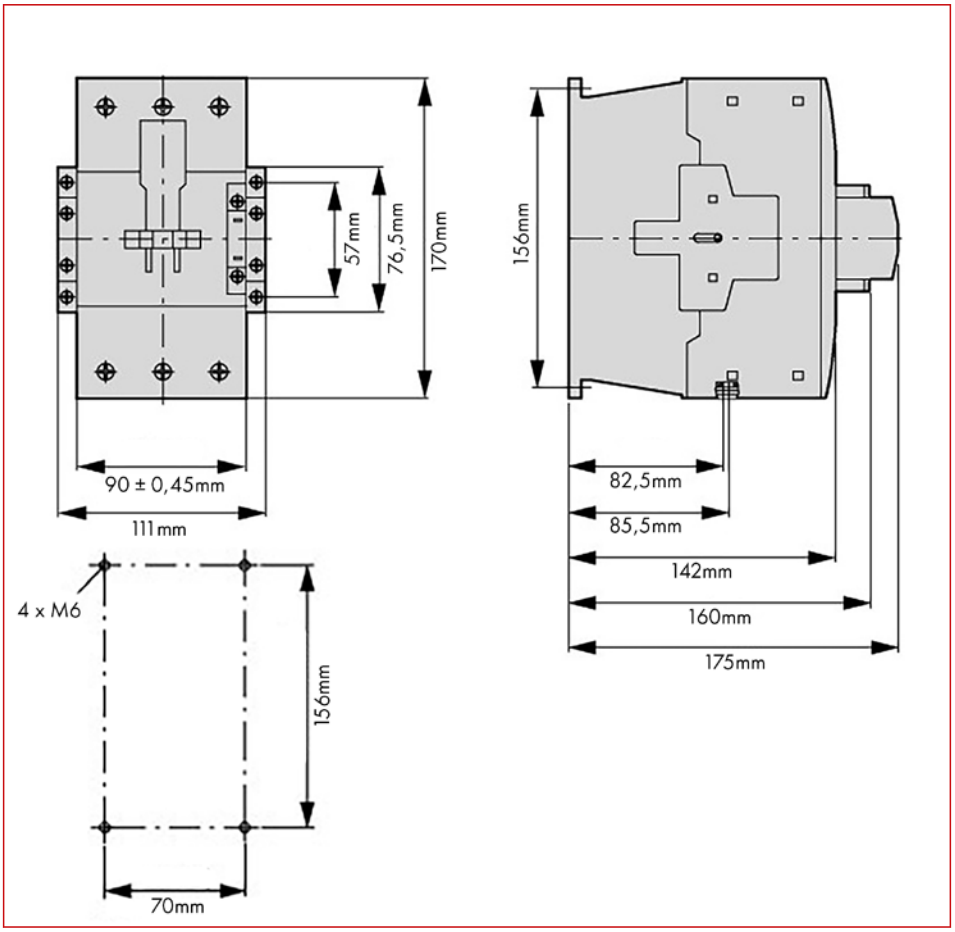

Монтажное положение

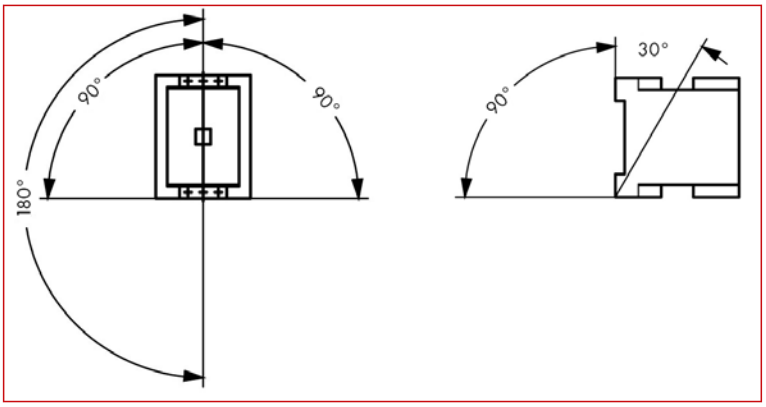

Контакторы LTD для коммутирования электродвигателей, 3-полюсные, размер 3

ОПИСАНИЕ	НАЛИЧИЕ	НОМЕР ЗАКАЗА
Размер 3 - Тип LTD3 - 80 A		
Контактор LTD 37 кВт/400 В/80 А, катушка 24 В перем. тока, размер модели 3		LTD38030
Контактор LTD 37 кВт/400 В/80 А, катушка 110 В перем. тока, размер модели 3		LTD38032
Контактор LTD 37 кВт/400 В/80 А, катушка 230 В перем. тока, размер модели 3		LTD38033
Контактор LTD 37 кВт/400 В/80 А, катушка 24 В пост. тока, размер модели 3		LTD38035
Размер 3 - Тип LTD3 - 95 A		
Контактор LTD 45 кВт/400 В/95 А, катушка 24 В перем. тока, размер модели 3		LTD39530
Контактор LTD 45 кВт/400 В/95 А, катушка 110 В перем. тока, размер модели 3		LTD39532
Контактор LTD 45 кВт/400 В/95 А, катушка 230 В перем. тока, размер модели 3		LTD39533
Контактор LTD 45 кВт/400 В/95 А, катушка 24 В пост. тока, размер модели 3		LTD39535
Размер 3 - Тип LTD3 - 115 A		
Контактор LTD 55 кВт/400 В/115 А, катушка 24 В перем. тока, размер модели 3		LTD31130
Контактор LTD 55 кВт/400 В/115 А, катушка 110 В перем. тока, размер модели 3		LTD31132
Контактор LTD 55 кВт/400 В/115 А, катушка 230 В перем. тока, размер модели 3		LTD31133
Контактор LTD 55 кВт/400 В/115 А, катушка 24 В пост. тока, размер модели 3		LTD31135
Размер 3 - Тип LTD3 - 150 A		
Контактор LTD 75 кВт/400 В/150 А, катушка 24 В перем. тока, размер модели 3		LTD31530
Контактор LTD 75 кВт/400 В/150 А, катушка 110 В перем. тока, размер модели 3		LTD31532
Контактор LTD 75 кВт/400 В/150 А, катушка 230 В перем. тока, размер модели 3		LTD31533
Контактор LTD 75 кВт/400 В/150 А, катушка 24 В пост. тока, размер модели 3		LTD31535
Размер 3 - Тип LTD3 - 170 A		
Контактор LTD 90 кВт/400 В/170 А, катушка 24 В перем. тока, размер модели 3		LTD31730
Контактор LTD 90 кВт/400 В/170 А, катушка 110 В перем. тока, размер модели 3		LTD31732
Контактор LTD 90 кВт/400 В/170 А, катушка 230 В перем. тока, размер модели 3		LTD31733
Контактор LTD 90 кВт/400 В/170 А, катушка 24 В пост. тока, размер модели 3		LTD31735
Вспомогательные контакты, размер 3		
Вспомогательный контакт для контакторов, 2 Н.О. , размер модели 2-3		LTZ3D420
Вспомогательный контакт для контакторов, 1 Н.О. , 1 Н.З., размер модели 2-3		LTZ3D411
Вспомогательный контакт для контакторов, 2 Н.З., размер модели 2-3		LTZ3D402
Вспомогательный контакт для контакторов, 4 Н.О. , размер модели 2-3		LTZ3D140
Вспомогательный контакт для контакторов, 3 Н.О. , 1 Н.З., размер модели 2-3		LTZ3D131
Вспомогательный контакт для контакторов, 2 Н.О. , 2 Н.З., размер модели 2-3		LTZ3D122
Вспомогательный контакт для контакторов, 1 Н.О. , 3 Н.З., размер модели 2-3		LTZ3D113
Вспомогательный контакт для контакторов, 4 Н.З., размер модели 2-3		LTZ3D104
Вспомогательный контакт для контакторов, 1 Н.О. , 1 Н.З., боковой, уровень 1, размер модели 2-4		LTZ3D711
Вспомогательный контакт для контакторов, 1 Н.О. , 1 Н.З., боковой, уровень 2, размер модели 2-4		LTZ3D811

Контакторы LTD для коммутирования электродвигателей, 3-полюсные, размер 4

LTD41953

Информация от Schrack

- Контакторы 90-110 кВт, 3-полюсные со встроенными вспом. контактами 2 Н.З. и 2 Н.О.
- Контакторы LTD4 могут быть оснащены боковыми вспом. контактами LTZ3D711 и LTZ3D811
- Контакты согласно EN 50012
- Встроенный ограничитель перенапряжения в электронной цепи управления
- Монтаж на монтажную пластину
- Доступен широкий ассортимент аксессуаров (дополнительных принадлежностей).

Мобильный код

	LTD41953	LTD42353
Номинальная рабочая мощность AC-3	90кВт	110кВт
Номинальный ток AC-3	185A	225A
Стандарты	EN60947-4-1, EN60947-5-1, IEC60947-4-1, IEC60947-5-1, UL508	
Срок службы, механический, на перем. токе	10000000 операций	10000000 операций
Рабочая частота, механический, на перем. токе	3000 операций/ч	3000 операций/ч
Защита от воздействия погодных условий	Влажное тепло, постоянное, согласно IEC60068-2-78 Влажное тепло, циклическое, согласно IEC60068-2-30	
Температура эксплуатации на открытой площадке	-40 / +60°C	-40 / +60°C
Степень защиты	IP00	IP00
Степень загрязнения	3	3
Номинальное импульсное выдерживаемое напряжение (U_{imp})	8000В	8000В
Категория перенапряжения	III	III
Номинальное напряжение изоляции (U_i)	1000В	1000В
Номинальное рабочее напряжение	1000В	1000В
Безопасная изоляция согласно EN61140		
Между катушкой и контактами	500В	500В
Между контактами	500В	500В
Включающая способность p.f. согласно IEC/EN60947 до 690В	2700A	2700A
AC-1 **Номинальный рабочий ток AC-1** **Условный тепловой ток на открытом воздухе, 3 полюса, 50-60Гц**		
Размыкание при 40°C ($I_{th}=I_e$)	337A	386A
Условный тепловой ток на открытом воздухе 1-полюс Размыкание (I_{th})	685A	707A
AC-3 **Номинальный рабочий ток AC-3**		
AC-3 размыкание, 3 полюса: 50-60Гц, 220В 230В (I_e)	185A	225A
AC-3 размыкание, 3 полюса: 50-60Гц, 380В 400В (I_e)	185A	225A
AC-3 размыкание, 3 полюса: 50-60Гц, 660В 690В (I_e)	150A	160A
Мощность двигателя AC-3		
AC-3 220В 230В (P)	55кВт	70кВт
AC-3 380В 400В (P)	90кВт	110кВт
AC-3 660В 690В (P)	140кВт	150кВт
AC-4 **Номинальный рабочий ток AC-4**		
AC-4 размыкание, 3 полюса, 50 – 60Гц, 220В 230В (I_e)	136A	164A
AC-4 размыкание, 3 полюса, 50 – 60Гц, 380В 400В (I_e)	136A	164A
AC-4 размыкание, 3 полюса, 50 – 60Гц, 660В 690В (I_e)	110A	120A
Мощность двигателя AC-4		
AC-4 220В 230В (P)	41кВт	51кВт
AC-4 380В 400В (P)	75кВт	90кВт
AC-4 660В 690В (P)	102кВт	110кВт

Контакторы LTD для коммутирования электродвигателей, 3-полюсные, размер 4

	LTD41953	LTD42353
Номинальная рабочая мощность AC-3	90кВт	110кВт
Номинальный ток AC-3	185A	225A
Тепловые потери по току		
3 полюса, при I_{th} (60°)	34Вт	45Вт
Магнитные системы		
Допуск по напряжению, на перем. токе (ток срабатывания)	0,8 x U_s min - 1,15 x U_s max	0,8 x U_s min - 1,15 x U_s max
Допуск по напряжению, на перем. токе (ток отпускания)	0,25 x U_s min - 0,6 x U_s max	0,25 x U_s min - 0,6 x U_s max
Коэффициент нагрузки	100%	100%
Электромагнитный шум ЭМС	Данное изделие разработано для работы в промышленных условиях (условия эксплуатации A). Его использование в жилых помещениях (условия эксплуатации B) может вызывать радиопомехи, что требует дополнительных мер по подавления помех.	
Емкость клеммы магистрального кабеля		
Винт клеммы (магистральный кабель)	M10	M10
Момент затяжки (магистральный кабель)	24Нм	24Нм
Емкость клеммы кабелей цепи управления		
Одножильный (кабели цепи управления)	1 x 0,75 - 2,5мм², 2 x 0,75 - 2,5мм²	2 x 0,75 - 2,5мм², 2 x 0,75 - 2,5мм²
Гибкий с наконечником (кабели цепи управления)	1 x 0,75 - 2,5мм², 2 x 0,75 - 2,5мм²	1 x 0,75 - 2,5мм², 2 x 0,75 - 2,5мм²
Винт клеммы (кабели цепи управления)	M3,5	M3,5
Момент затяжки (кабели цепи управления)	1,2Нм	1,2Нм

Схема AC1 (Ток отключения и срок службы) [Операции]

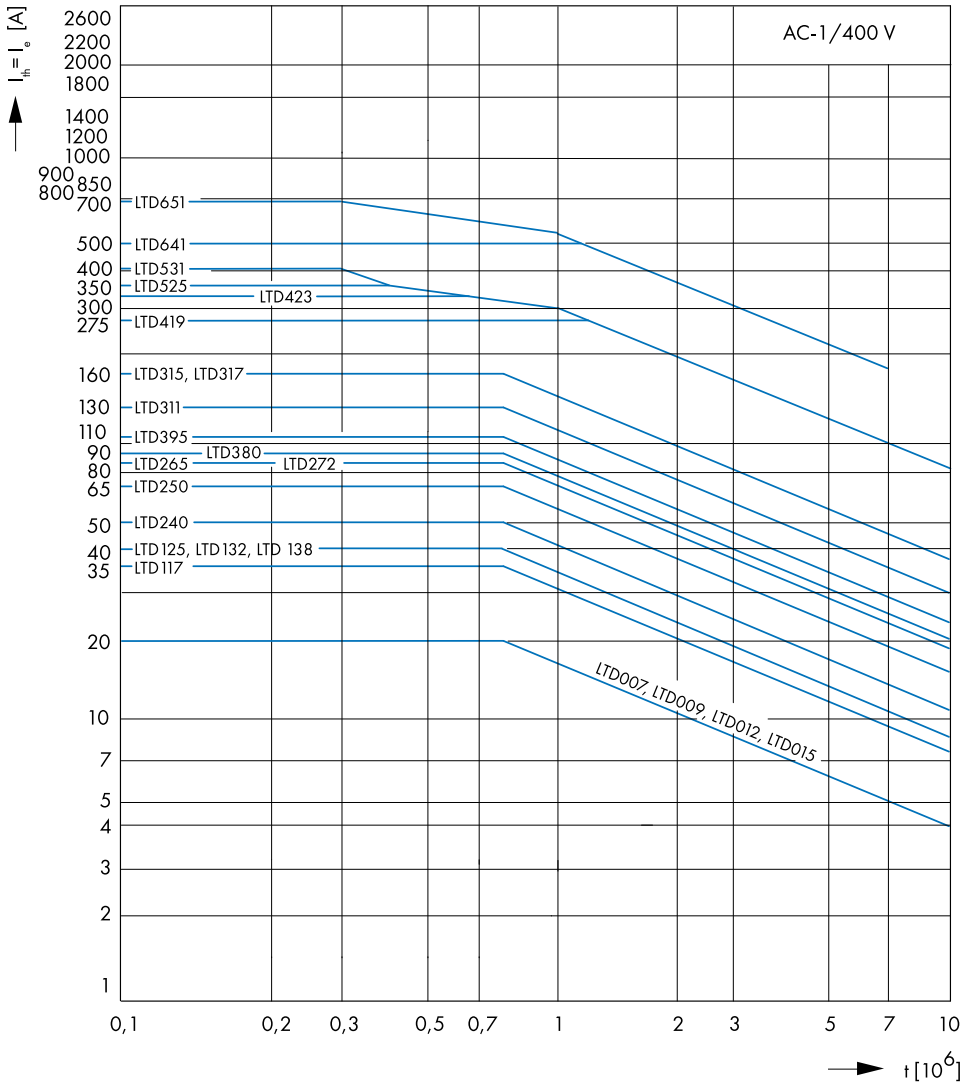

Контакторы LTD для коммутирования электродвигателей, 3-полюсные, размер 4

Схема AC1 (Кратковременный ток и продолжительность нагрузки)

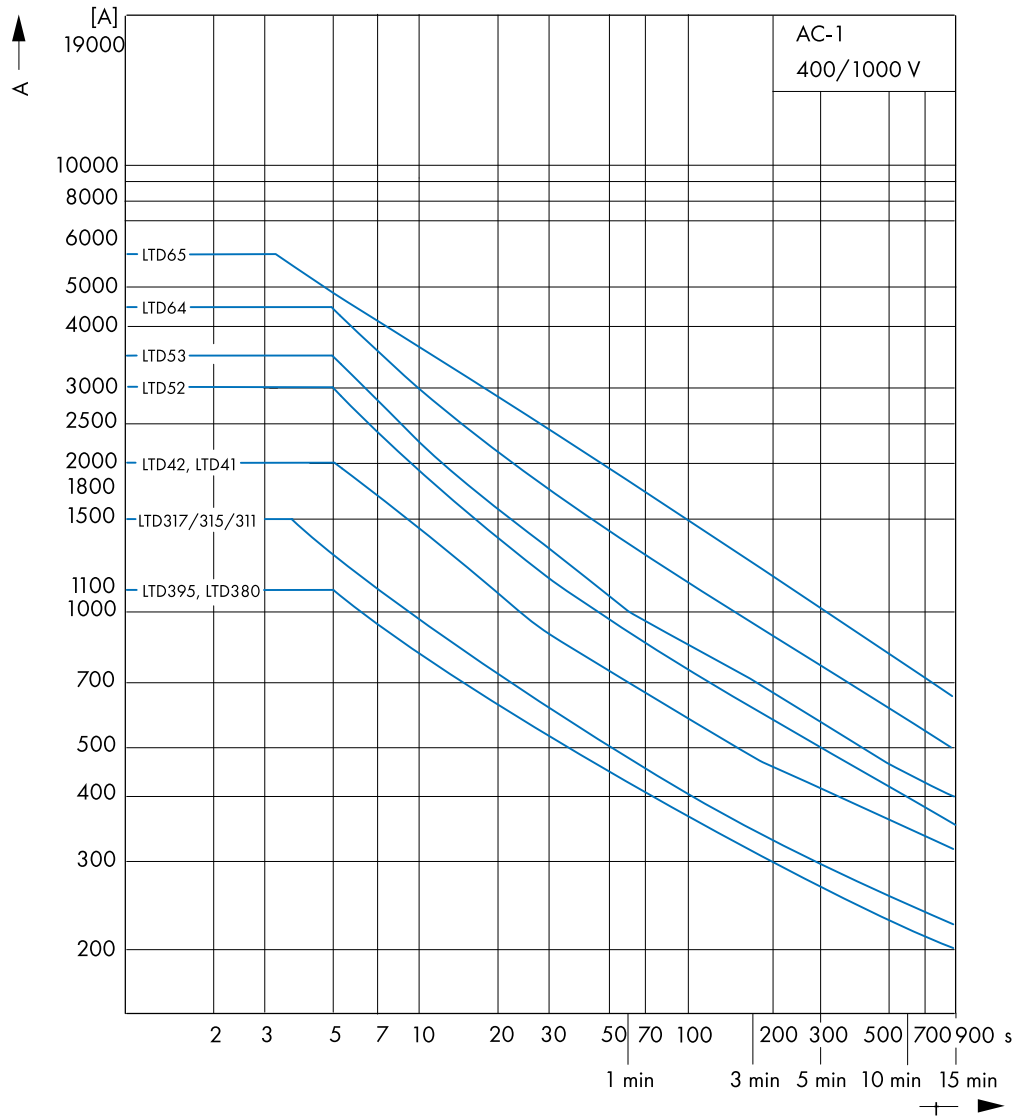

Контакторы LTD для коммутирования электродвигателей, 3-полюсные, размер 4

Схема AC3 (Номинальная мощность, номинальный ток и срок службы) [Операции]

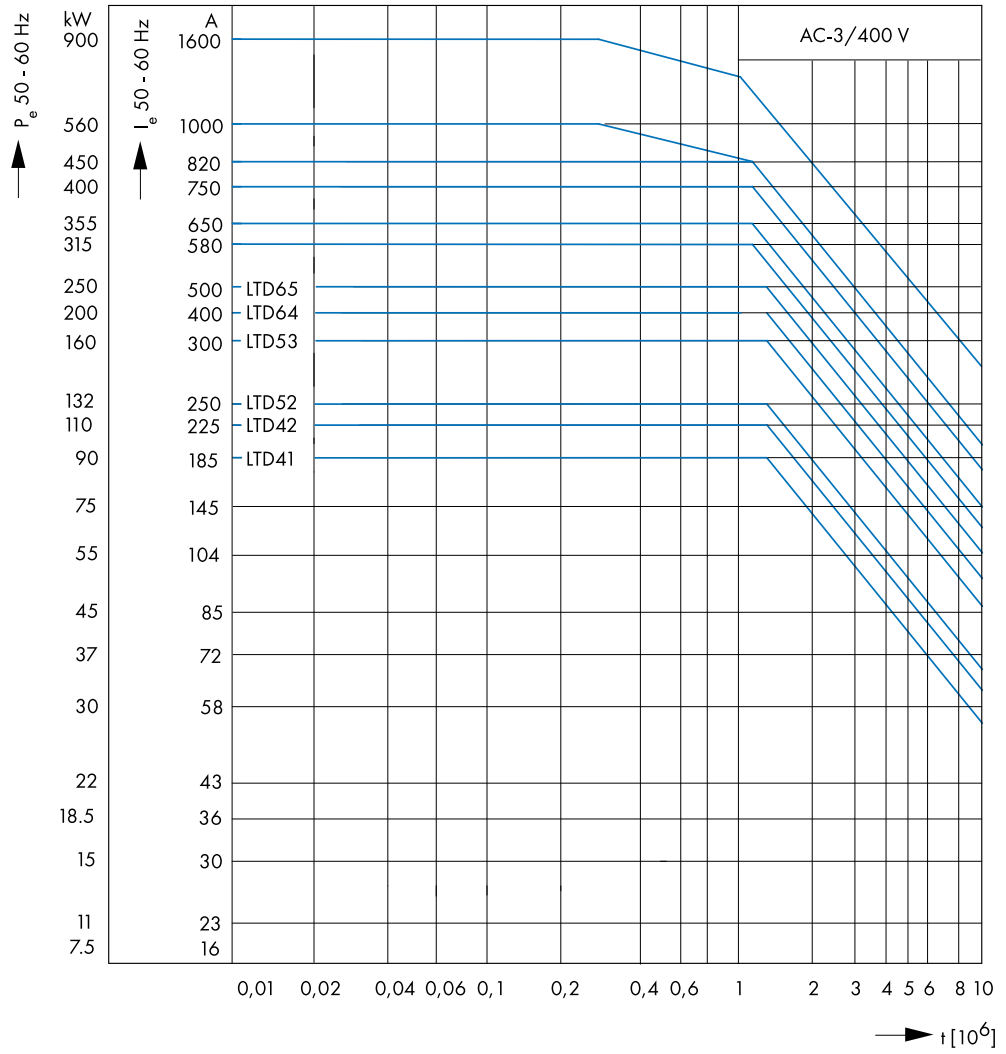

Контакторы LTD для коммутирования электродвигателей, 3-полюсные, размер 4

Схема AC4 (Номинальная мощность, номинальный ток и срок службы) [Операции]

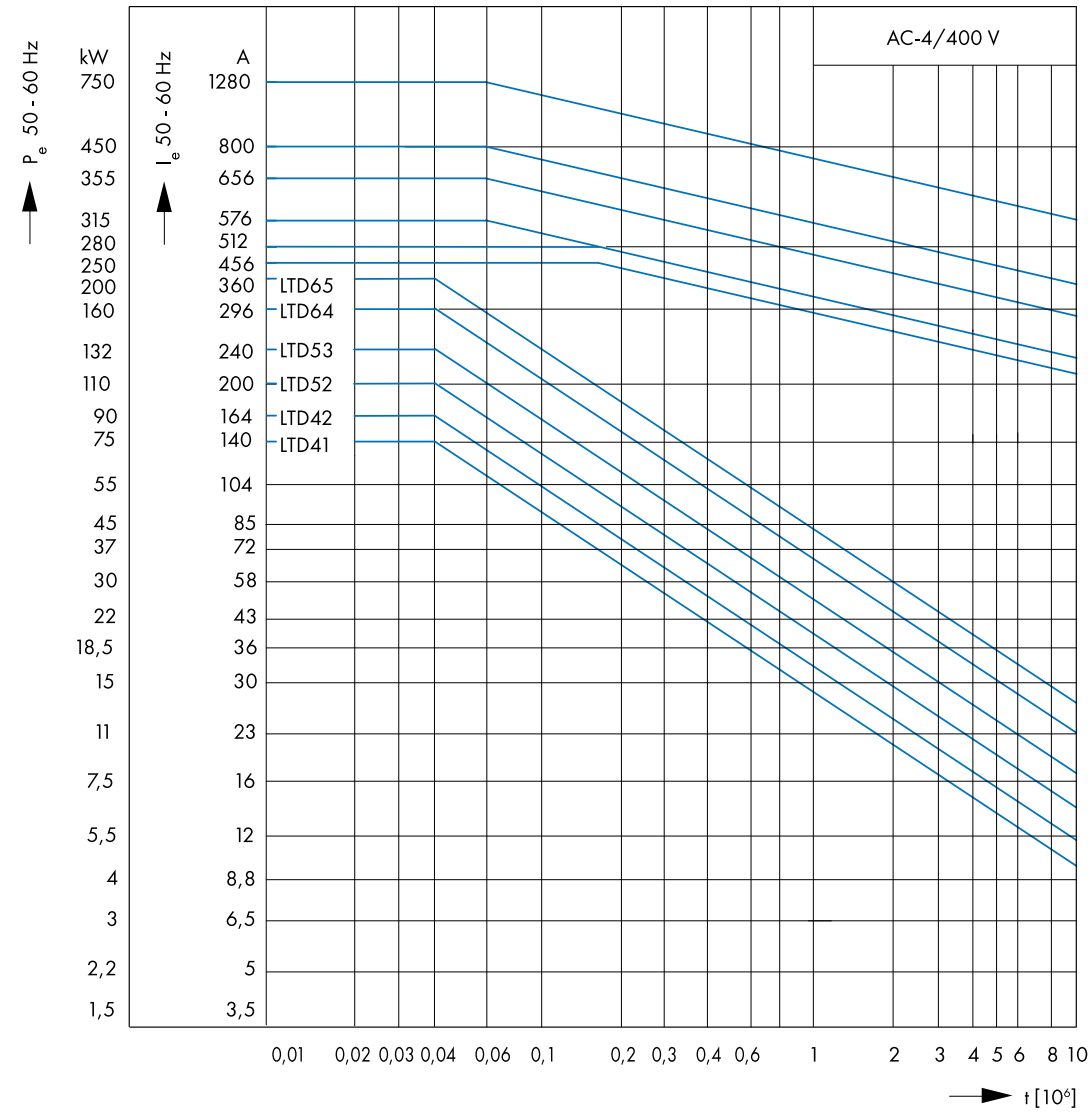

Электрическая схема

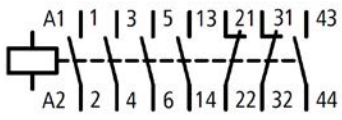

Контакторы LTD для коммутирования электродвигателей, 3-полюсные, размер 4

Размеры

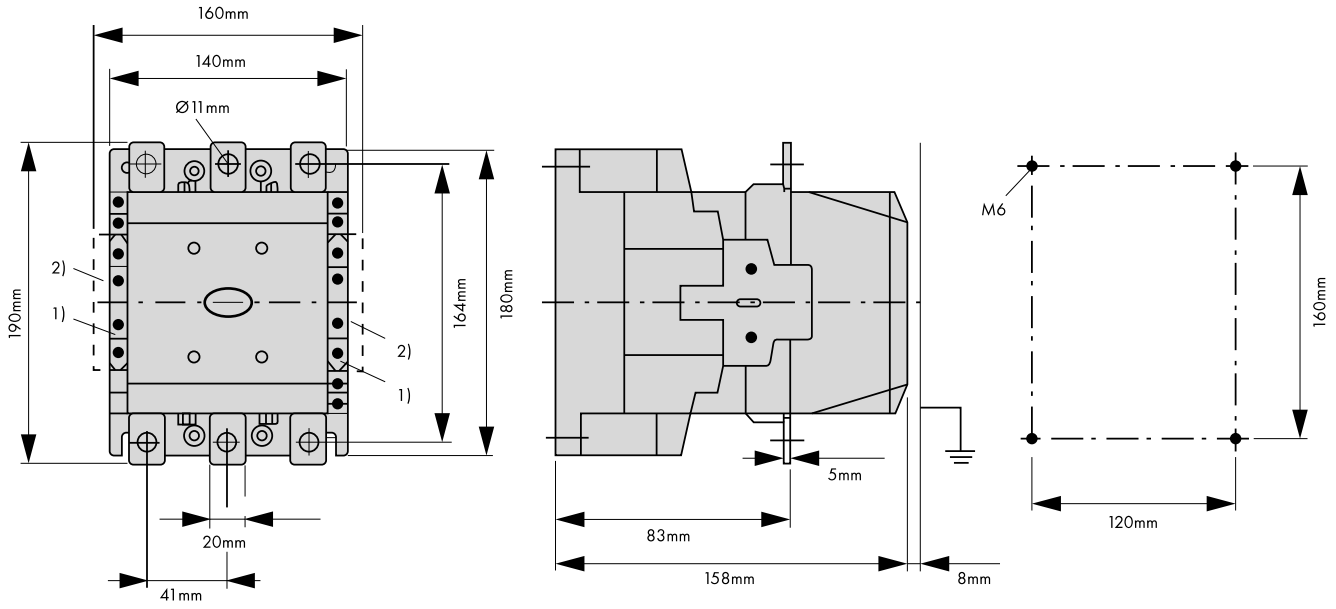

1) LTZ5D711

2) LTZ5D811

Монтажное положение

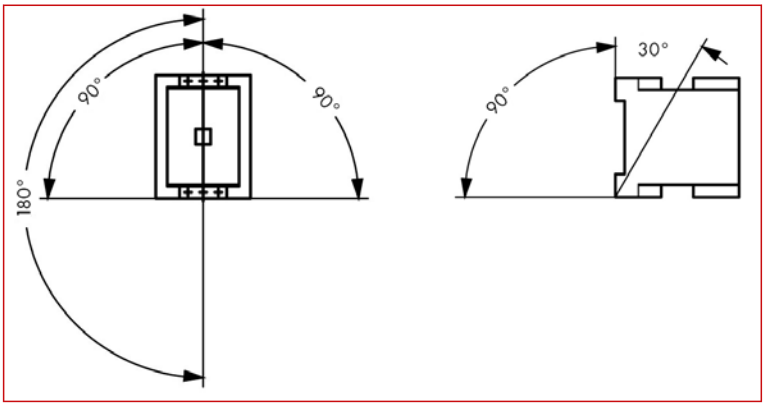

ОПИСАНИЕ	НАЛИЧИЕ	НОМЕР ЗАКАЗА
Размер 4 - Тип LTD4 - 185 A		
Контактор LTD 90 кВт/400 В/185 A, 2 H.O. + 2 H.З., катушка 230 В перем. тока, размер модели 4		**LTD41953**
Размер 4 - Тип LTD4 - 225 A		
Контактор LTD 110 кВт/400 В/225 A, 2 H.O. + 2 H.З., катушка 230 В перем. тока, размер модели 4		**LTD42353**
Вспомогательные контакты, размер 4		
Вспомогательный контакт для контакторов, 1 H.O. , 1 H.З., боковой, уровень 1, размер модели 2-4		**LTZ3D711**
Вспомогательный контакт для контакторов, 1 H.O. , 1 H.З., боковой, уровень 2, размер модели 2-4		**LTZ3D811**

Контакторы LTD для коммутирования электродвигателей, 3-полюсные, размер 5

LTD53153

Мобильный код

Информация от Schrack

- Контакторы 132-160 кВт, 3-полюсные, со встроенными вспом. контактами 2 Н.З. и 2 Н.О.
- Контакторы LTD5 могут быть оснащены боковыми вспом. контактами LTZ5D711 и LTZ5D811
- Контакты согласно EN 50012
- Встроенный ограничитель перенапряжения в электронной цепи управления
- Монтаж на монтажную пластину
- Доступен широкий ассортимент аксессуаров (дополнительных принадлежностей).

	LTD52553	**LTD53153**
Номинальная рабочая мощность AC-3	132кВт	160кВт
Номинальный ток AC-3	250A	300A
Стандарты	EN60947-4-1, EN60947-5-1, IEC60947-4-1, IEC60947-5-1, UL508	
Срок службы, механический, на перем. токе	10000000 операций	10000000 операций
Рабочая частота, механический, на перем. токе	3000 операций/ч	3000 операций/ч
Защита от воздействия погодных условий	Влажное тепло, постоянное, согласно IEC60068-2-78	
	Влажное тепло, циклическое, согласно IEC60068-2-30	
Температура эксплуатации на открытой площадке	-40 / +60°C	-40 / +60°C
Степень защиты	IP00	IP00
Степень загрязнения	3	3
Номинальное импульсное выдерживаемое напряжение (U_{imp})	8000В	8000В
Категория перенапряжения	III	III
Номинальное напряжение изоляции (U_i)	1000В	1000В
Номинальное рабочее напряжение	1000В	1000В
Безопасная изоляция согласно EN61140		
Между катушкой и контактами	500В	500В
Между контактами	500В	500В
Включающая способность p.f. согласно IEC/EN60947 до 690В	3000A	3600A
AC-1 **Номинальный рабочий ток AC-1** **Условный тепловой ток на открытом воздухе, 3 полюса, 50-60Гц**		
Размыкание при 40°C (I_{th}=I_e)	430A	490A
Условный тепловой ток на открытом воздухе, 1 полюс, Размыкание (I_{th})	875A	875A
AC-3 **Номинальный рабочий ток AC-3**		
AC-3 размыкание, 3 полюса: 50-60Гц, 220В 230В (I_e)	250A	300A
AC-3 размыкание, 3 полюса: 50-60Гц, 380В 400В (I_e)	250A	300A
AC-3 размыкание, 3 полюса: 50-60Гц, 660В 690В (I_e)	185A	185A
Мощность двигателя AC-3		
AC-3 220В 230В (P)	75кВт	90кВт
AC-3 380В 400В (P)	132кВт	160кВт
AC-3 660В 690В (P)	170кВт	170кВт
AC-4 **Номинальный рабочий ток AC-4**		
AC-4 размыкание, 3 полюса, 50 – 60Гц 220В 230В (I_e)	200A	240A
AC-4 размыкание, 3 полюса, 50 – 60Гц, 380В 400В (I_e)	200A	240A
AC-4 размыкание, 3 полюса, 50 – 60Гц, 660В 690В (I_e)	150A	150A
Мощность двигателя AC-4		
AC-4 220В 230В (P)	62кВт	75кВт
AC-4 380В 400В (P)	110кВт	132кВт
AC-4 660В 690В (P)	137кВт	137кВт

Контакторы LTD для коммутирования электродвигателей, 3-полюсные, размер 5

	LTD52553	**LTD53153**
Номинальная рабочая мощность AC-3	132кВт	160кВт
Номинальный ток AC-3	250A	300A
Тепловые потери по току		
3 полюса, при I_{th} (60°)	55Вт	37Вт
Магнитные системы		
Допуск по напряжению, на перем. токе (ток срабатывания)	0,85 x U_s min - 1,1 x U_s max	0,85 x U_s min - 1,1 x U_s max
Допуск по напряжению, на перем. токе (ток отпускания)	0,2 x U_s min - 0,4 x U_s max	0,2 x U_s min - 0,4 x U_s max
Потребляемая мощность катушки в холодном состоянии и 1.0 x U_s		
Коэффициент нагрузки	100%	100%
Электромагнитный шум ЭМС	Данное изделие разработано для работы в промышленных условиях (условия эксплуатации A). Его использование в жилых помещениях (условия эксплуатации B) может вызывать радиопомехи, что требует дополнительных мер по подавления помех.	
Емкость клеммы магистрального кабеля		
Винт клеммы (магистральный кабель)	M10	M10
Момент затяжки (магистральный кабель)	24Нм	24Нм
Емкость клеммы кабелей цепи управления		
Одножильный (кабели цепи управления)	3 x 0,75 - 2,5мм², 2 x 0,75 - 2,5мм²	4 x 0,75 - 2,5мм², 2 x 0,75 - 2,5мм²
Гибкий с наконечником (кабели цепи управления)	1 x 0,75 - 2,5мм², 2 x 0,75 - 2,5мм²	1 x 0,75 - 2,5мм², 2 x 0,75 - 2,5мм²
Винт клеммы (кабели цепи управления)	M3,5	M3,5
Момент затяжки (кабели цепи управления)	1,2Нм	1,2Нм

Схема AC1 (Кратковременный ток и продолжительность нагрузки)

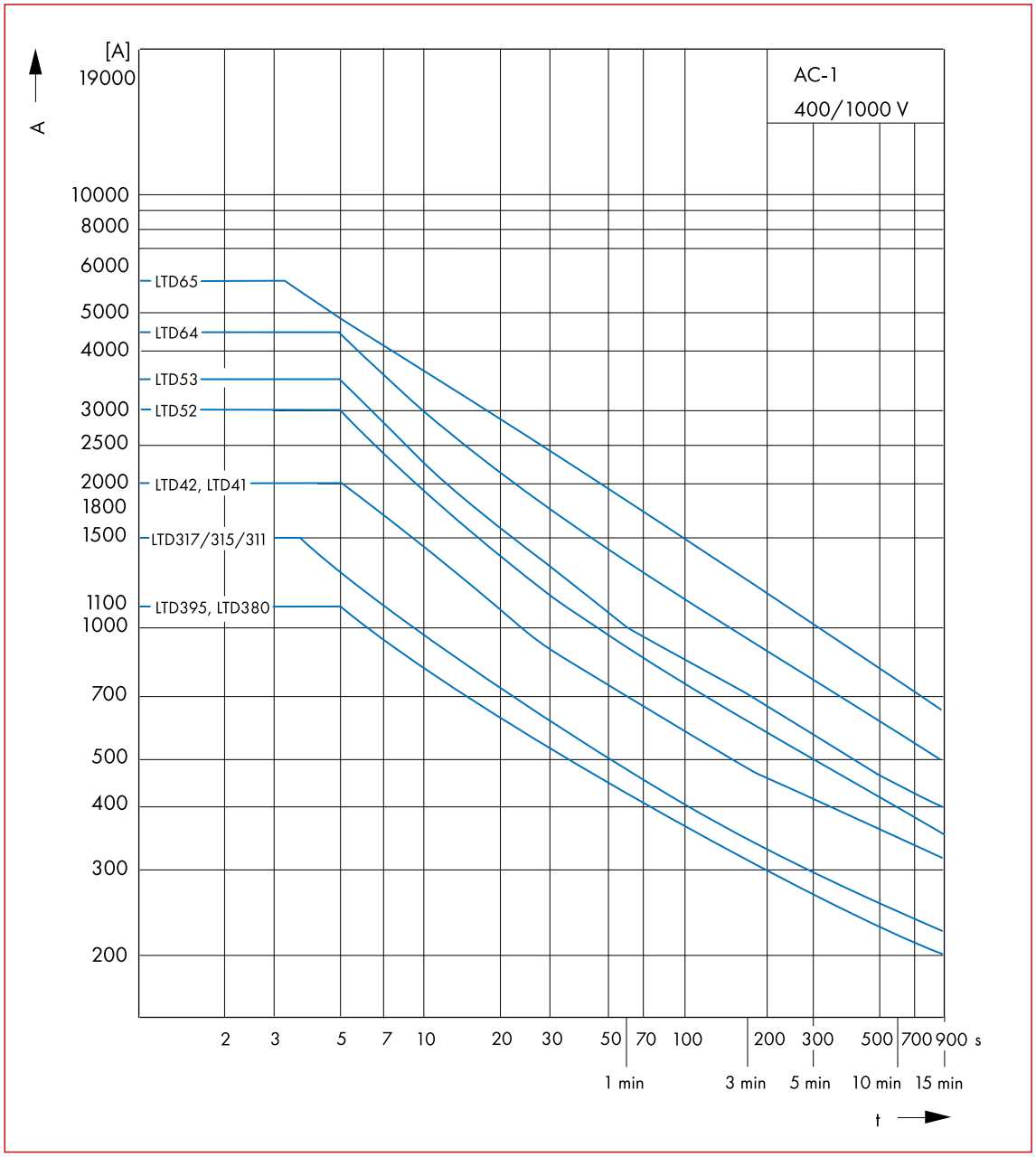

Контакторы LTD для коммутирования электродвигателей, 3-полюсные, размер 5

Схема AC1 (Ток отключения и срок службы) [Операции]

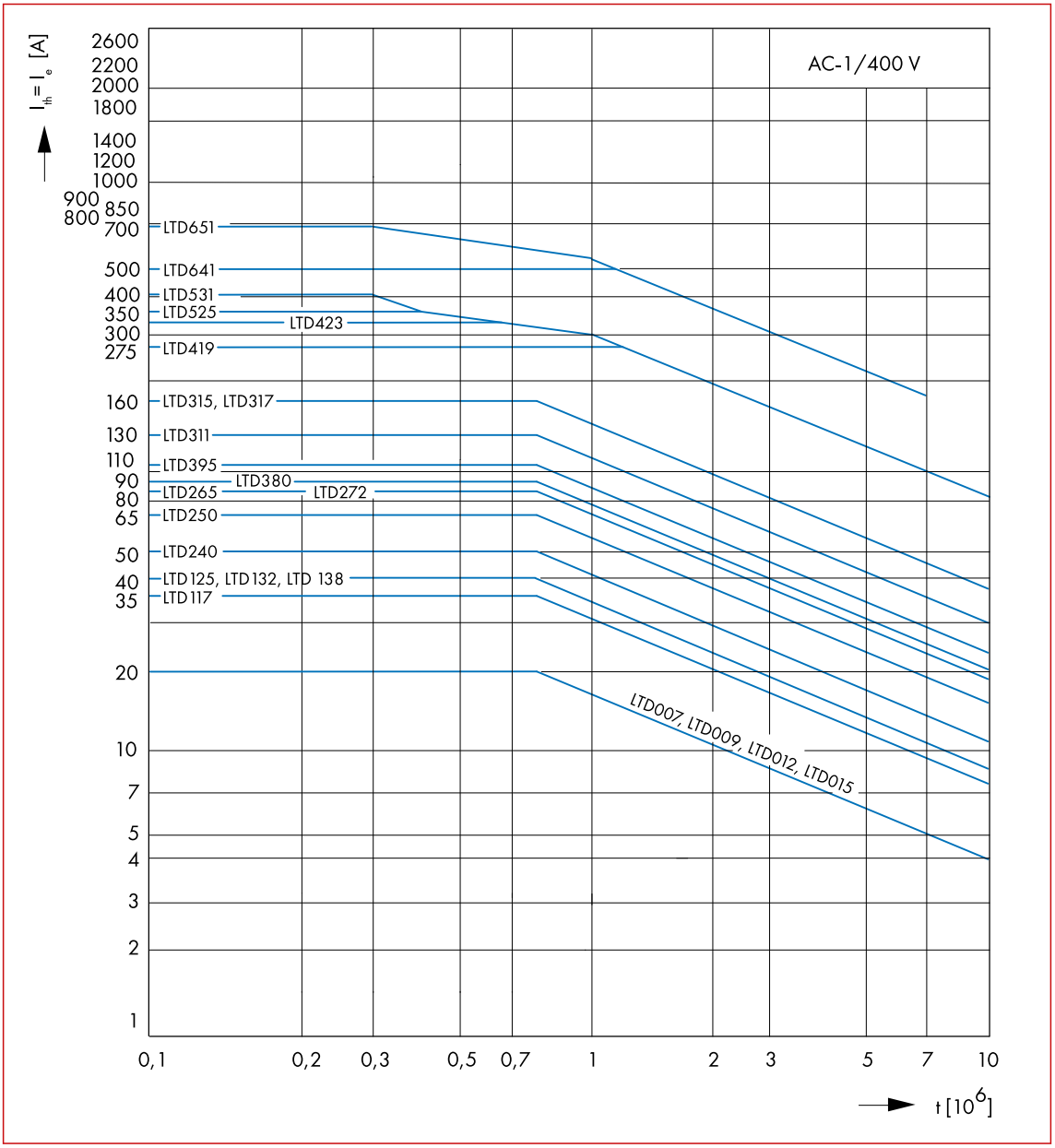

Контакторы LTD для коммутирования электродвигателей, 3-полюсные, размер 5

Схема AC3 (Номинальная мощность, номинальный ток и срок службы) [Операции]

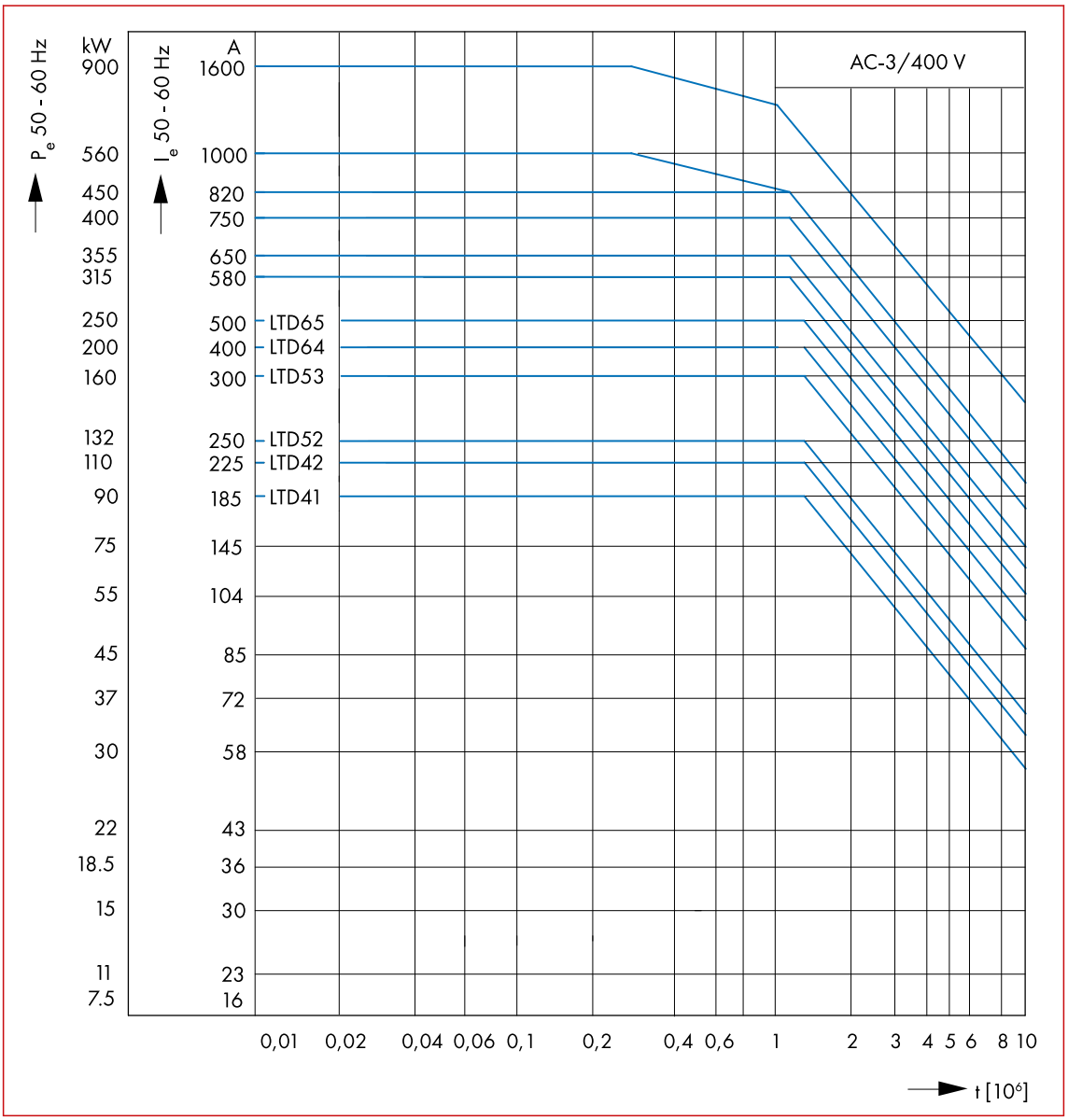

Контакторы LTD для коммутирования электродвигателей, 3-полюсные, размер 5

Схема AC4 (Номинальная мощность, номинальный ток и срок службы) [Операции]

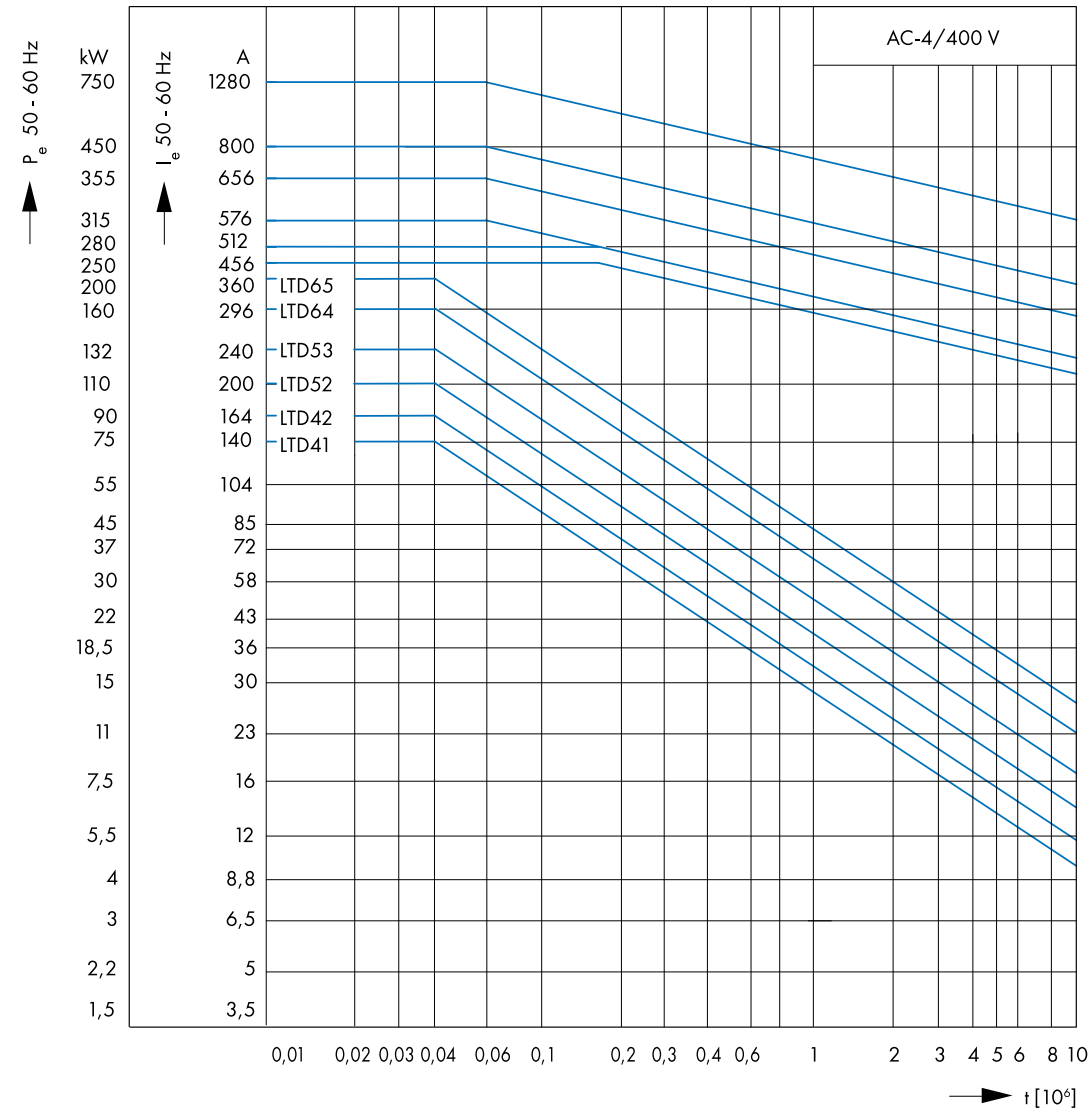

Электрическая схема

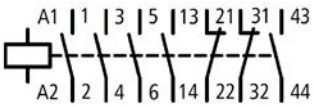

Контакторы LTD для коммутирования электродвигателей, 3-полюсные, размер 5

Размеры

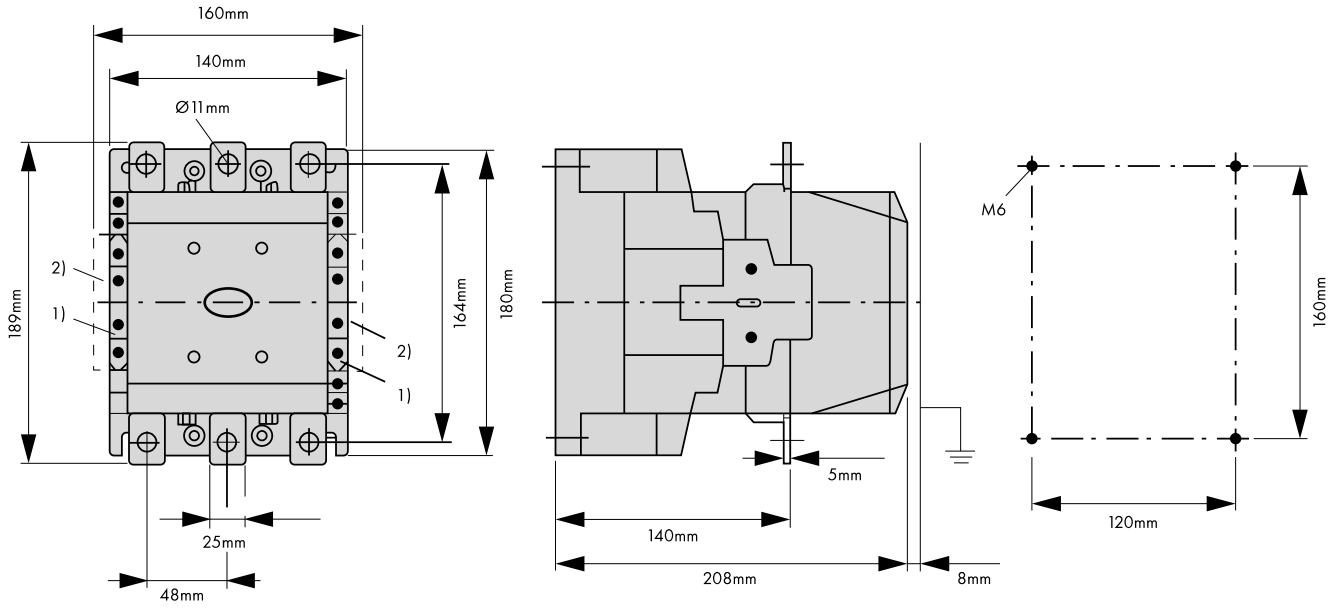

1) LTZ5D711

2) LTZ5D811

Монтажное положение

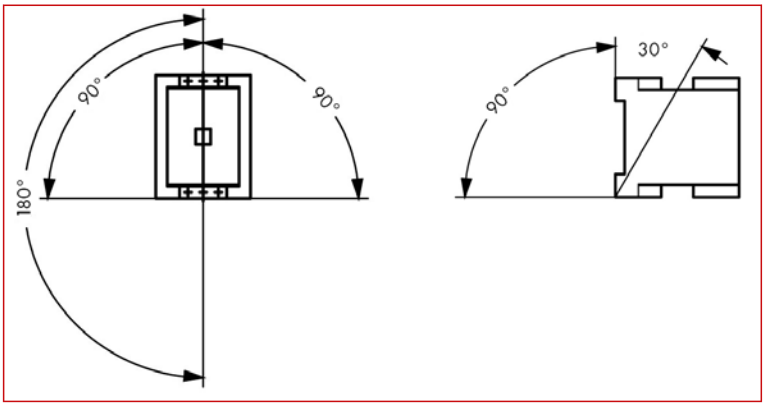

ОПИСАНИЕ	НАЛИЧИЕ	НОМЕР ЗАКАЗА
Размер 5 - Тип LTD5 - 250 A		
Контактор LTD 132 кВт/400 В/250 A, 2 H.O. + 2 H.З., катушка 230 В перем. тока, размер модели 5		**LTD52553**
Размер 5 - Тип LTD5 - 300 A		
Контактор LTD 160 кВт/400 В/300 A, 2 H.O. + 2 H.З., катушка 230 В перем. тока, размер модели 5		**LTD53153**
Вспомогательные контакты, размер 5		
Вспомогательный контакт для контакторов, 1 H.O. , 1 H.З., боковой, уровень 1, размер модели 5-6		**LTZ5D711**
Вспомогательный контакт для контакторов, 1 H.O. , 1 H.З., боковой, уровень 2, размер модели 5-6		**LTZ5D811**

Контакторы LTD для коммутирования электродвигателей, 3-полюсные, размер 6

LTD64153

Информация от Schrack

- Контакторы 200-250 кВт, 3-полюсные, со встроенными вспом. контактами 2 Н.З. и 2 Н.О.
- Контакторы LTD6 могут быть оснащены боковыми вспом. контактами LTZ5D711 и LTZ5D811
- Контакты согласно EN 50012
- Встроенный ограничитель перенапряжения в электронной цепи управления
- Монтаж на монтажную пластину
- Доступен широкий ассортимент аксессуаров (дополнительных принадлежностей).

Мобильный код

	LTD64153	**LTD65153**
Номинальная рабочая мощность AC-3	212кВт	265кВт
Номинальный ток AC-3	400A	500A
Стандарты	EN60947-4-1, EN60947-5-1, IEC60947-4-1, IEC60947-5-1, UL508	
Срок службы, механический, на перем. токе	7000000 операций	7000000 операций
Рабочая частота, механический, на перем. токе	2000 операций/ч	2000 операций/ч
Защита от воздействия погодных условий	Влажное тепло, постоянное, согласно IEC60068-2-78 Влажное тепло, циклическое, согласно IEC60068-2-30	
Температура эксплуатации на открытой площадке	-40 / +60°C	
Степень защиты	IP00	IP00
Степень загрязнения	3	3
Номинальное импульсное выдерживаемое напряжение (U_{imp})	8000V	8000V
Категория перенапряжения	III	III
Номинальное напряжение изоляции (U_i)	1000V	1000V
Номинальное рабочее напряжение	1000V	1000V
Безопасная изоляция согласно EN61140		
Между катушкой и контактами	500V	500V
Между контактами	500V	500V
Включающая способность p.f. согласно IEC/EN60947 до 690В	5500A	5500A
AC-1 **Номинальный рабочий ток AC-1** **Условный тепловой ток на открытом воздухе, 3 полюса, 50-60Гц**		
Размыкание при 40°C ($I_{th}=I_e$)	612A	800A
Условный тепловой ток на открытом воздухе, 1 полюс, Размыкание (I_{th})	1250A	1625A
AC-3 **Номинальный рабочий ток AC-3**		
AC-3 размыкание, 3 полюса: 50-60Гц, 220В 230В (I_e)	400A	500A
AC-3 размыкание, 3 полюса: 50-60Гц, 380В 400В (I_e)	400A	500A
AC-3 размыкание, 3 полюса: 50-60Гц, 660В 690В (I_e)	325A	325A
Мощность двигателя AC-3		
AC-3 220В 230В (P)	125кВт	155кВт
AC-3 380В 400В (P)	212кВт	265кВт
AC-3 660В 690В (P)	300кВт	300кВт
AC-4 **Номинальный рабочий ток AC-4**		
AC-4 размыкание, 3 полюса, 50 – 60Гц, 220В 230В (I_e)	296A	360A
AC-4 размыкание, 3 полюса, 50 – 60Гц, 380В 400В (I_e)	296A	360A
AC-4 размыкание, 3 полюса, 50 – 60Гц, 660В 690В (I_e)	260A	260A
Мощность двигателя AC-4		
AC-4 220В 230В (P)	92кВт	112кВт
AC-4 380В 400В (P)	160кВт	200кВт
AC-4 660В 690В (P)	240кВт	240кВт

Контакторы LTD для коммутирования электродвигателей, 3-полюсные, размер 6

	LTD64153	LTD65153
Номинальная рабочая мощность AC-3	212кВт	265кВт
Номинальный ток AC-3	400A	500A
Тепловые потери по току		
3 полюса, при I_{th} (60°)	58Вт	113Вт
Магнитные системы		
Допуск по напряжению, на перем. токе (ток срабатывания)	0.85 x U_s min - 1.1 x U_s max	0.85 x U_s min - 1.1 x U_s max
Допуск по напряжению, на перем. токе (ток отпускания)	0.2 x U_s min - 0.4 x U_s max	0.2 x U_s min - 0.4 x U_s max
Коэффициент нагрузки	100%	100%
Электромагнитный шум ЭМС		
Емкость клеммы магистрального кабеля		
Винт клеммы (магистральный кабель)	M10	M10
Момент затяжки (магистральный кабель)	24Нм	24Нм
Емкость клеммы кабелей цепи управления		
Одножильный (кабели цепи управления)	5 x 0.75 - 2.5мм², 2 x 0.75 - 2.5мм²	6 x 0.75 - 2.5мм², 2 x 0.75 - 2.5мм²
Гибкий с наконечником (кабели цепи управления)	1 x 0.75 - 2.5мм², 2 x 0.75 - 2.5мм²	1 x 0.75 - 2.5мм², 2 x 0.75 - 2.5мм²
Винт клеммы (кабели цепи управления)	M3.5	M3.5
Момент затяжки (кабели цепи управления)	1.2Нм	1.2Нм

Схема AC1 (Кратковременный ток и продолжительность нагрузки)

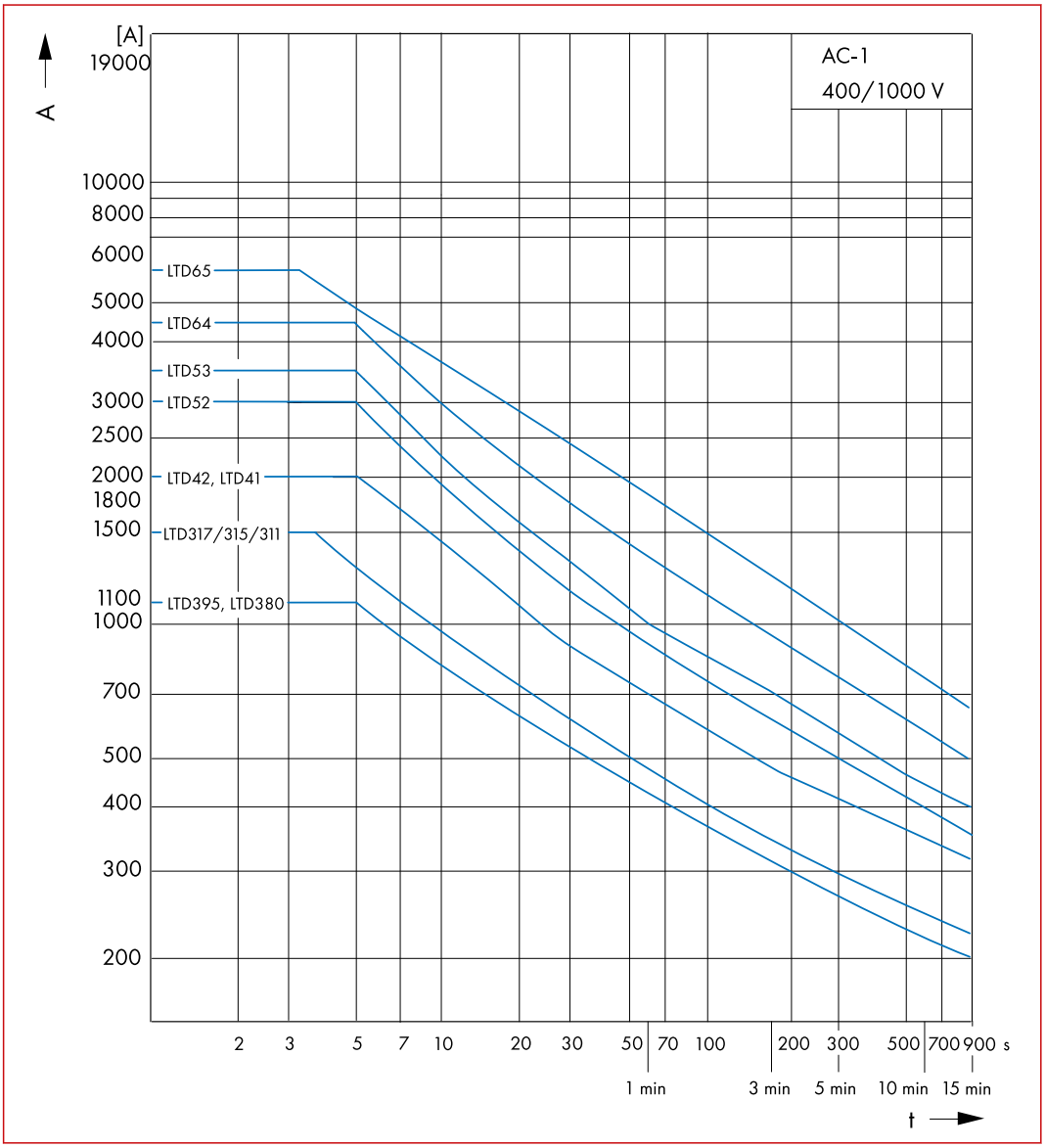

Контакторы LTD для коммутирования электродвигателей, 3-полюсные, размер 6

Схема AC3 (Номинальная мощность, номинальный ток и срок службы) [Операции]

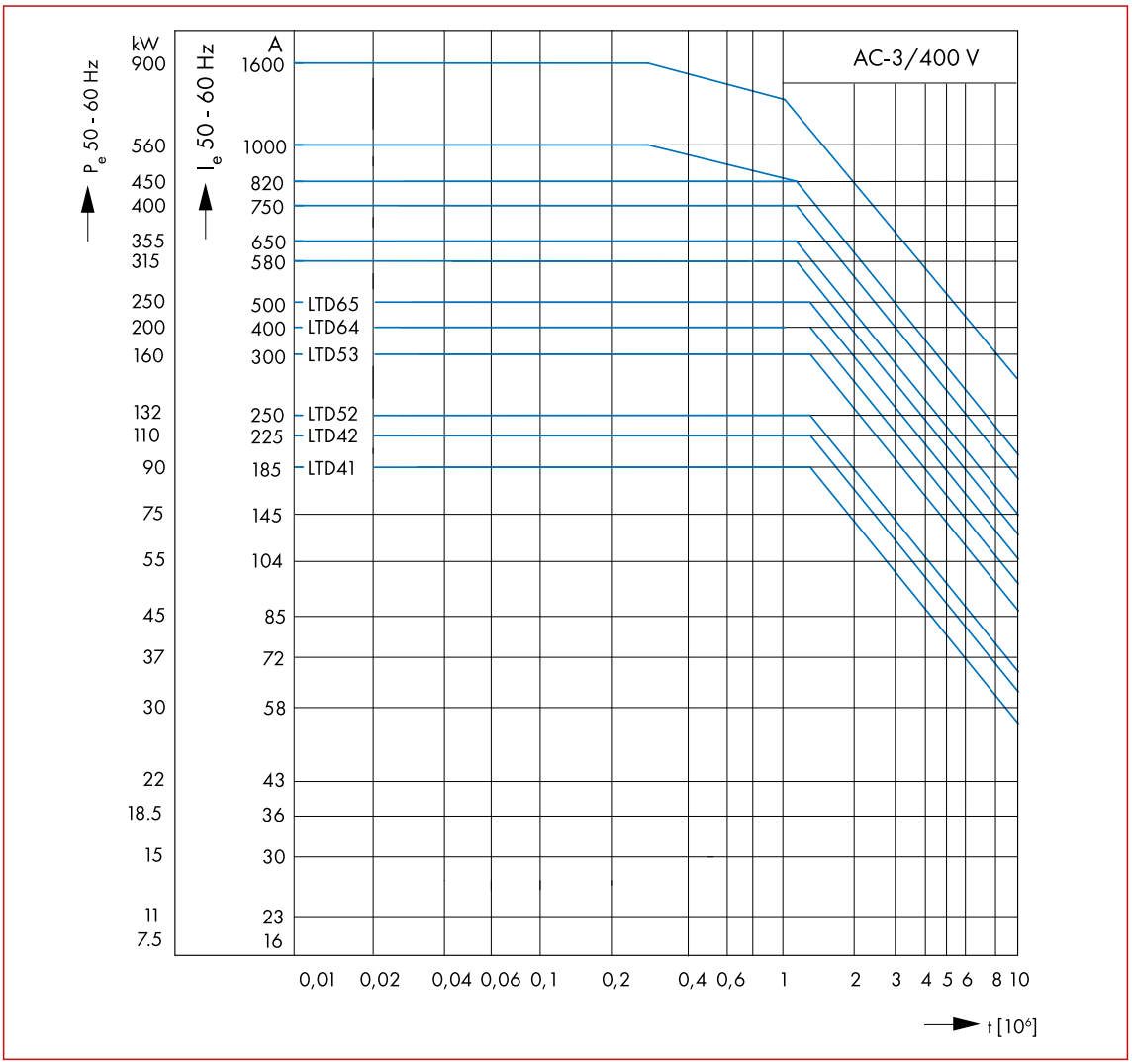

- Контакторы LTD для коммутирования электродвигателей, 3-полюсные, размер 6
- Схема AC4 (Номинальная мощность, номинальный ток и срок службы при нагрузке) [Операции]

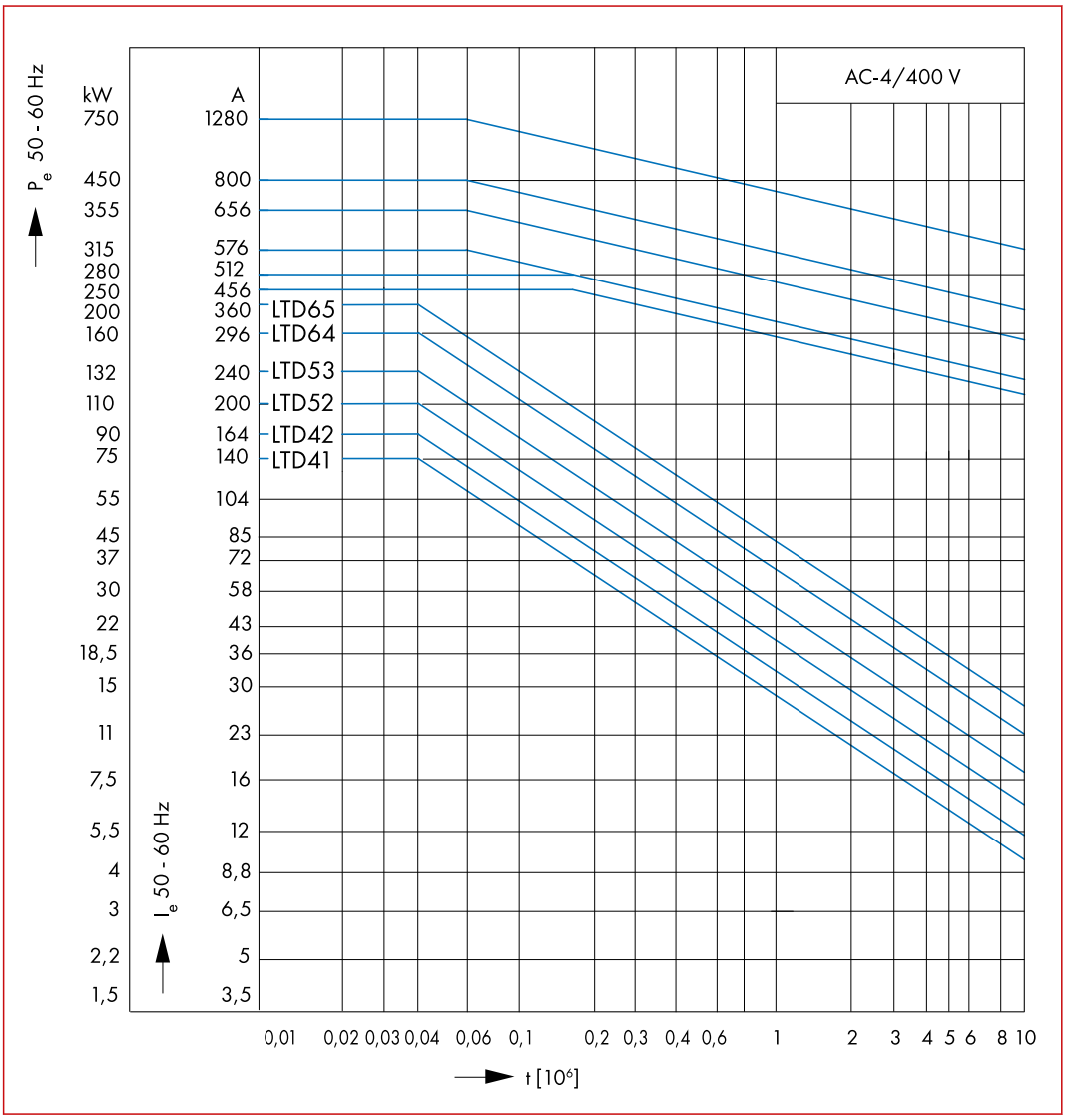

Контакторы LTD для коммутирования электродвигателей, 3-полюсные, размер 6

Схема AC1 (Ток отключения и срок службы) [Операции]

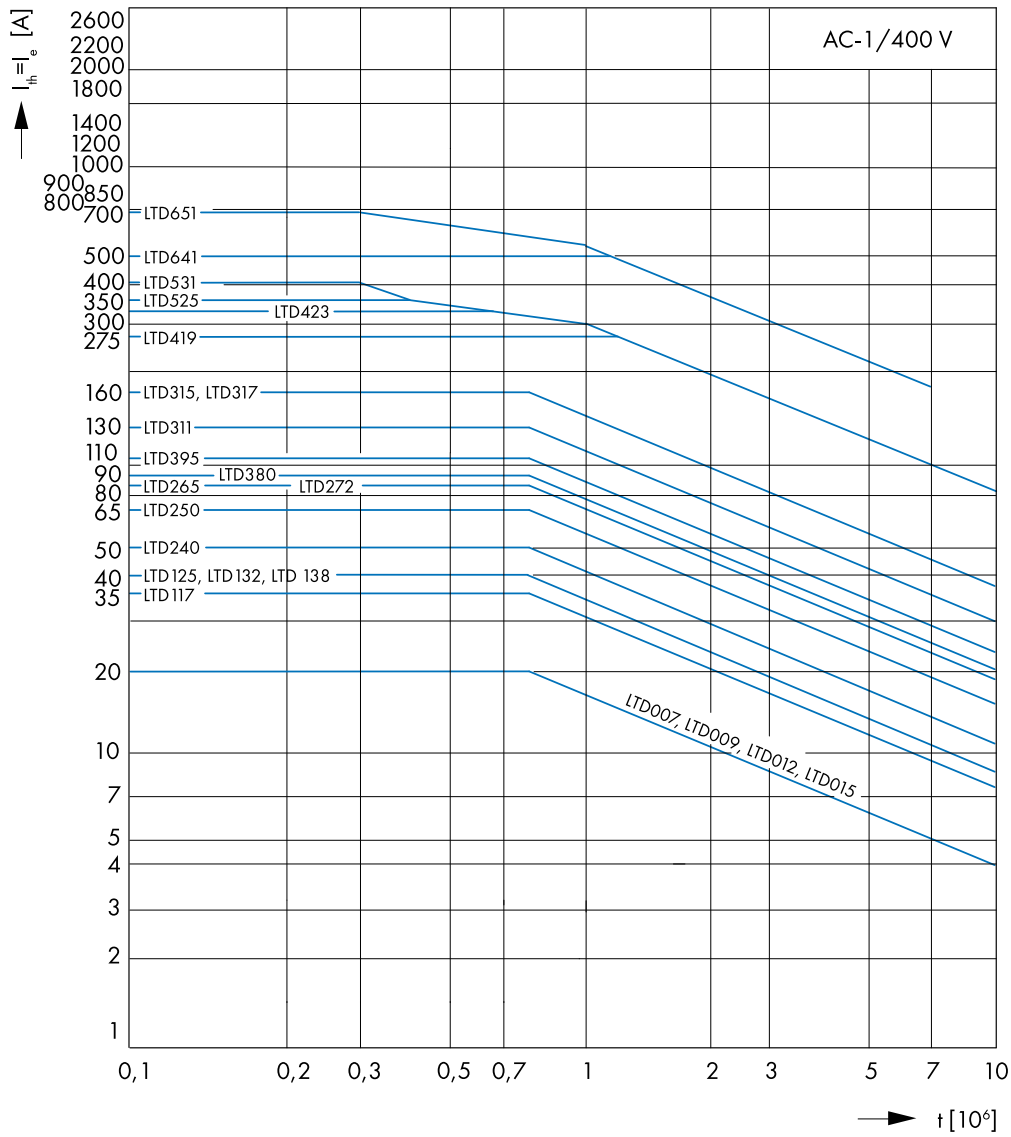

Электрическая схема

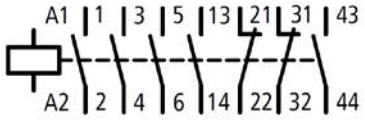

Контакторы LTD для коммутирования электродвигателей, 3-полюсные, размер 6

Размеры

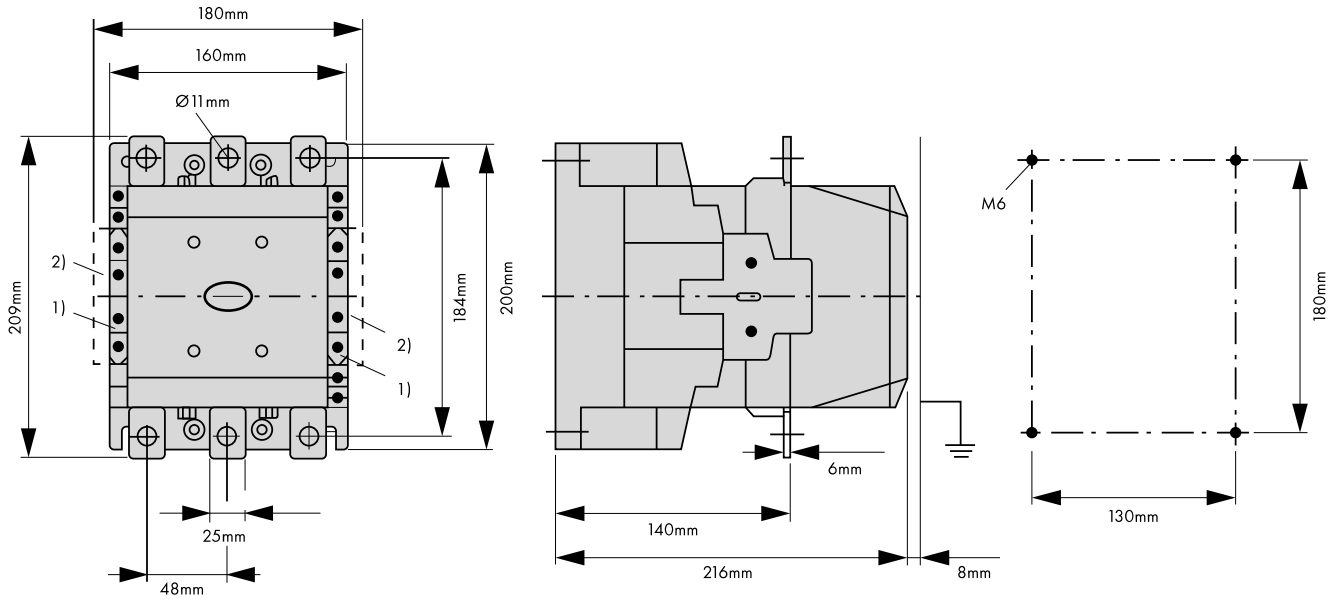

1) LTZ5D711

2) LTZ5D811

Монтажное положение

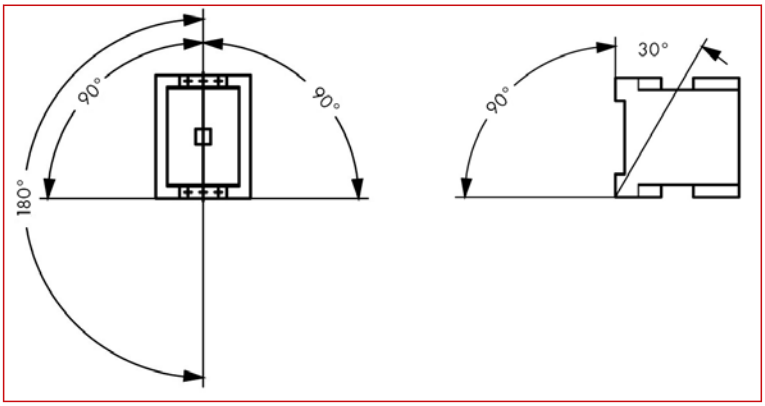

ОПИСАНИЕ	НАЛИЧИЕ	НОМЕР ЗАКАЗА
Размер 6 - Тип LTD6 - 400 A		
Контактор LTD 200 кВт/400 В/400 A, 2 H.O. + 2 H.З., катушка 230 В перем. тока, размер модели 6		**LTD64153**
Размер 6 - Тип LTD6 - 500 A		
Контактор LTD 250 кВт/400 В/500 A, 2 H.O. + 2 H.З., катушка 230 В перем. тока, размер модели 6		**LTD65153**
Вспомогательные контакты, размер 6		
Вспомогательный контакт для контакторов, 1 H.O. , 1 H.З., боковой, уровень 1, размер модели 5-6		**LTZ5D711**
Вспомогательный контакт для контакторов, 1 H.O. , 1 H.З., боковой, уровень 2, размер модели 5-6		**LTZ5D811**

4-полюсные контакторы LTR для коммутирования резистивных нагрузок AC-1, размер 0 / 1 / 2 / 3

LTR02045

Мобильный код

Информация от Schrack

- 4-полюсные контакторы с 4 H.O. контактами, 20-200 A, нагрузки AC-1
- Контакторы LTR0 и LTR1 могут быть оснащены передними вспомогательными контактами, 2-полюсные или 4-полюсные
- Контакторы LTR2 и LTR3 могут быть оснащены боковыми или передними вспомогательными контактами, 2-полюсные или 4-полюсные
- Ограничители перенапряжения для контакторов LTR0 - LTZ0
- Ограничители перенапряжения для контакторов LTR1 - LTZ1
- Ограничители перенапряжения для контакторов LTR2 и LTR3 - LTZ3
- Электрические данные контакторов LTR идентичны данным соответствующих контакторов LTD0-LTD3
- Монтаж на DIN-рейку TS35 или монтажную пластину
- Доступен широкий ассортимент аксессуаров (дополнительных принадлежностей).

	LTR02043	**LTR132**	**LTR145**	**LTR263**	**LTR280**	**LTR311**	**LTR315**	**LTR321**	**LTR02045**
Номинальный ток AC-1	22A	32A	45A	63A	80A	125A	160A	200A	22A
Стандарты	IEC60947, EN60947								
Срок службы, механический									
Рабочая частота, механический									
Защита от воздействия погодных условий									
Температура эксплуатации на открытой площадке	-25 / +60°C	-25 / +60°C	-25 / +60°C	-25 / +60°C	-25 / +60°C	-25 / +60°C	-25 / +60°C	-25 / +60°C	-25 / +60°C
Номинальное импульсное выдерживаемое напряжение (U_{imp})	8000В	8000В	8000В	8000В	8000В	8000В	8000В	8000В	8000В
Категория перенапряжения	III	III	III	III	III	III	III	III	III
Номинальное напряжение изоляции (U_i)	690В	690В	690В	690В	690В	690В	690В	690В	690В
Номинальное рабочее напряжение	690В	690В	690В	690В	690В	690В	690В	690В	690В
Безопасная изоляция согласно EN61140									
Между катушкой и контактами	400В	400В	400В	400В	400В	400В	400В	400В	400В
Между контактами	400В	400В	400В	400В	400В	400В	400В	400В	400В
Включающая способность p.f. согл. IEC/EN60947 до 690В	144A	238A	350A	560A	700A	1120A	1330A	1800A	144A
AC-1 **Номинальный рабочий ток AC-1** **Условный тепловой ток на открытом воздухе 3-пол. 50-60Гц**									
Размыкание при 40°C (I_{th}=I_e)	22A	32A	45A	63A	80A	125A	160A	200A	22A
Условный тепловой ток на открытом воздухе 1 пол. Размыкание (I_{th})	60A	84A	117A	162A	207A	325A	415A	516A	60A
Мощность двигателя AC-1									
AC-1 220В 230В (P)	8кВт	12кВт	16кВт	23кВт	29кВт	45кВт	58кВт	72кВт	8кВт
AC-1 380В 400В (P)	14кВт	20кВт	28кВт	39кВт	50кВт	78кВт	100кВт	125кВт	14кВт
AC-1 660В 690В (P)	24кВт	35кВт	49кВт	68кВт	87кВт	136кВт	174кВт	217кВт	24кВт
AC-3 **Номинальный рабочий ток AC-3**									
AC-3 Размыкание, 3 полюса, 50-60Гц, 220В 230В (I_e)	12A	18A	25A	40A	50A	80A	95A	115A	12A
AC-3 Размыкание, 3 полюса, 50-60Гц, 380В 400В (I_e)	12A	18A	25A	40A	50A	80A	95A	115A	12A
AC-3 Размыкание, 3 полюса, 50-60Гц, 660В 690В (I_e)	7A	12A	15A	25A	32A	65A	80A	93A	7A
DC-1 **Номинальный рабочий ток DC-1** **DC-1 Размыкание**									
60В (I_e)	22В	32В	45В	63В	80В	125В	160В	200В	22В
220В (I_e)	6В	32В	45В	63В	80В	125В	160В	200В	6В
Магнитные системы									
Допуск по напряжению, на перем. токе (ток срабатывания)	0.8-1.1 Us	0.8-1.1 U_s	0.8-1.1 U_s	0.8-1.1 U_s	0.8-1.1 U_s	0.8-1.15 U_s	0.8-1.15 U_s	0.8-1.15 U_s	-
Допуск по напряжению, на пост. токе (ток срабатывания)	-	-	-	-	-	-	-	-	0.8-1.1 U_s
Допуск по напряжению, на перем. токе (ток отпускания)	0.4-0.6 U_s	0.4-0.6 U_s	0.4-0.6 U_s	0.4-0.6 U_s	0.4-0.6 U_s	0.25-0.6 U_s	0.25-0.6 U_s	0.25-0.6 U_s	-
Допуск по напряжению, на пост. токе (ток отпускания)	-	-	-	-	-	-	-	-	0.2-0.6 U_s
Потребляемая мощность катушки в холодном состоянии и 1,0 x U_s									
Работа на постоянном токе (ток срабатывания)	-	-	-	-	-	-	-	-	4,5Вт
Работа на постоянном токе, (удерживающий ток)	-	-	-	-	-	-	-	-	2,6Вт
Коэффициент нагрузки	100%	100%	100%	100%	100%	100%	100%	100%	100%

4-полюсные контакторы LTR для коммутирования резистивных нагрузок AC-1, размер 0 / 1 / 2 / 3

	LTR020	LTR132	LTR145	LTR263	LTR280	LTR311	LTR315	LTR321	LTR020
Номинальный ток AC-1	22A	32A	45A	63A	80A	125A	160A	200A	22A
Защита от прикосновения									
При включении с передней панели (EN50274)	Защита от прикосновений пальцами и тыльной стороной кисти								Защита от прикосновений пальцами и тыльной стороной кисти
Степень защиты	IP20	IP00	IP00	IP00	IP00	IP00	IP00	IP00	IP20
Степень загрязнения	3	3	3	3	3	3	3	3	3
Емкость клеммы магистрального кабеля									
Одножильный (магистральный кабель)	1 x 0,75 - 4мм²	1 x 0.75 - 16мм²	1 x 0.75 - 16мм²	1 x 2.5 - 16мм²	1 x 2.5 - 16мм²	-	-	-	1 x 0,75 - 4мм²
	2 x 0.75 - 2.5мм²	2 x 0.75 - 10мм²	2 x 0.75 - 10мм²	2 x 2.5 - 16мм²	2 x 2.5 - 16мм²	-	-	-	2 x 0,75 - 2,5мм²
Гибкий с наконечником (магистральный кабель)	1 x 0,75 - 2,5мм²	1 x 0.75 - 16мм²	1 x 0.75 - 16мм²	1 x 2.5 - 35мм²	1 x 2.5 - 35мм²	1 x 10 - 95мм²	1 x 10 - 95мм²	1 x 10 - 95мм²	1 x 0.75 - 2.5мм²
	2 x 0,75 - 2,5мм²	2 x 0,75 - 10мм²	2 x 0,75 - 10мм²	2 x 0,75 - 25мм²	2 x 2.5 - 25мм²	2 x 10 - 70мм²	2 x 10 - 70мм²	2 x 10 - 70мм²	2 x 0.75 - 2.5мм²
Длина снятия изоляции (магистральный кабель)	10мм	10мм	10мм	10мм	10мм	15мм	15мм	15мм	10мм
Винт клеммы (магистральный кабель)	M3.5	M5	M5	M6	M6	M10	M10	M10	M3.5
Момент затяжки (магистральный кабель)	1.2Нм	3Нм	3Нм	3.3Нм	3.3Нм	14Нм	14Нм	14Нм	1.2Нм
Инструменты (магистральный кабель)									
Отвертка Philips/Pozidriv (магистральный кабель)	PZ 2	PZ 2	PZ 2	PZ 2	PZ 2	-	-	-	PZ 2
Стандартная отвертка (магистральный кабель)	0.8 x 5.5 / 1 x 6	0.8 x 5.5 / 1 x 6	0.8 x 5.5 / 1 x 6	0.8 x 5.5 / 1 x 6	0.8 x 5.5 / 1 x 6	-	-	-	0.8 x 5.5 / 1 x 6
Емкость клеммы кабелей цепи управления									
Одножильный (кабели цепи управления)	1 x 0,75 - 2,5мм²	1 x 0,75 - 4мм²	1 x 0,75 - 4мм²	1 x 0,75 - 4мм²	1 x 0,75 - 4мм²	1 x 0,75 - 4мм²	1 x 0,75 - 4мм²	1 x 0,75 - 4мм²	1 x 0,75 - 4мм²
	-	2 x 0,75 - 2,5мм²	2 x 0,75 - 2,5мм²	2 x 0,75 - 2,5мм²	2 x 0,75 - 2,5мм²	2 x 0,75 - 2,5мм²	2 x 0,75 - 2,5мм²	2 x 0,75 - 2,5мм²	2 x 0,75 - 2,5мм²
Гибкий с наконечником (кабели цепи управления)	1 x 0,75 - 2,5мм²	1 x 0,75 - 2,5мм²	1 x 0,75 - 2,5мм²	1 x 0,75 - 2,5мм²	1 x 0,75 - 2,5мм²	1 x 0,75 - 2,5мм²	1 x 0,75 - 2,5мм²	1 x 0,75 - 2,5мм²	1 x 0,75 - 2,5мм²
	-	2 x 0,75 - 2,5мм²	2 x 0,75 - 2,5мм²	2 x 0,75 - 2,5мм²	2 x 0,75 - 2,5мм²	2 x 0,75 - 2,5мм²	2 x 0,75 - 2,5мм²	2 x 0,75 - 2,5мм²	2 x 0,75 - 2,5мм²
Длина снятия изоляции (кабели цепи управления)	10мм	10мм	10мм	10мм	10мм	10мм	10мм	10мм	10мм
Винт клеммы (кабели цепи управления)	M3.5	M3.5	M3.5	M3.5	M3.5	M3.5	M3.5	M3.5	M3.5
Момент затяжки (кабели цепи управления)	1.2Нм	1.2Нм	1.2Нм	1.2Нм	1.2Нм	1.2Нм	1.2Нм	1.2Нм	1.2Нм

Схема AC1 (Ток отключения и срок службы) [Операции]

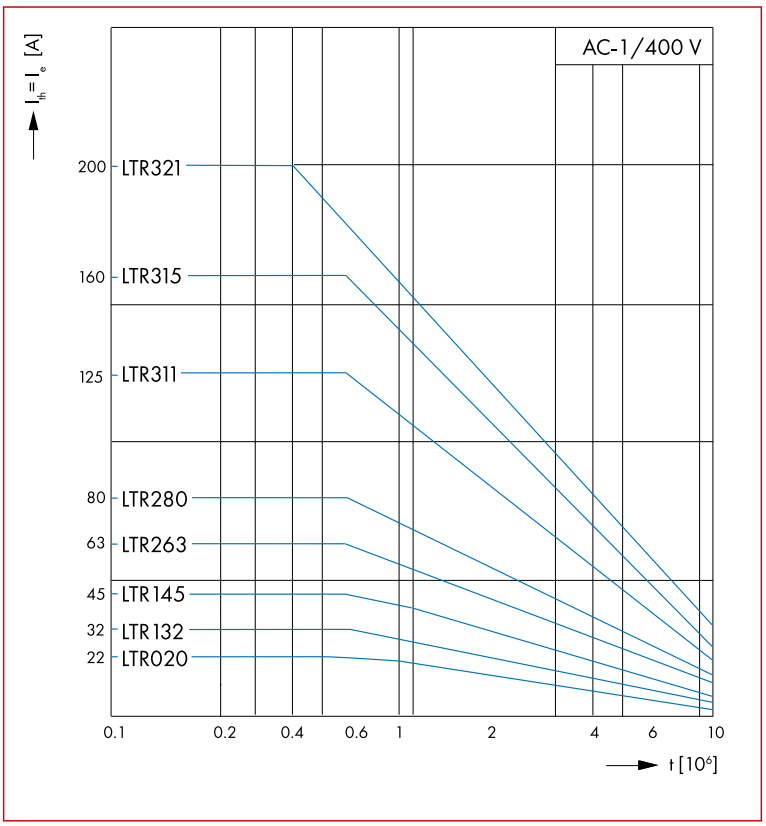

4-полюсные контакторы LTR для коммутирования резистивных нагрузок AC-1, размер 0 / 1 / 2 / 3

Электрическая схема, размер 1

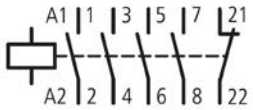

Электрическая схема, размер 0 / 2 / 3

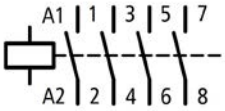

Размеры, размер 0

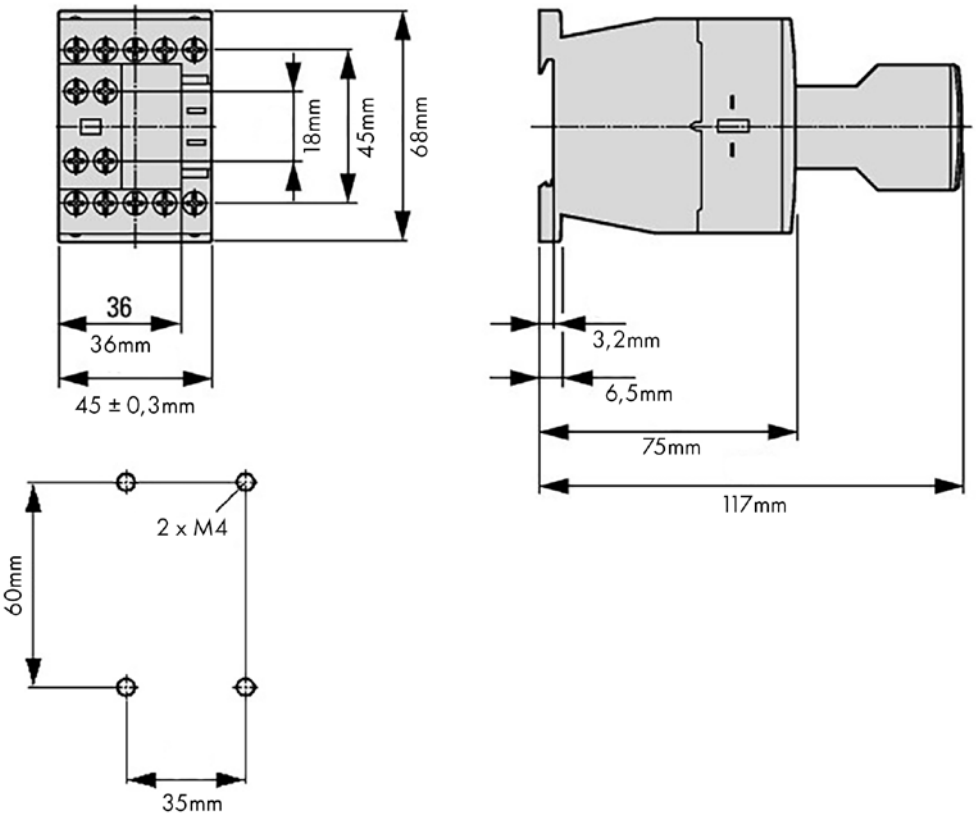

4-полюсные контакторы LTR для коммутирования резистивных нагрузок AC-1, размер 0 / 1 / 2 / 3

Размеры, размер 1

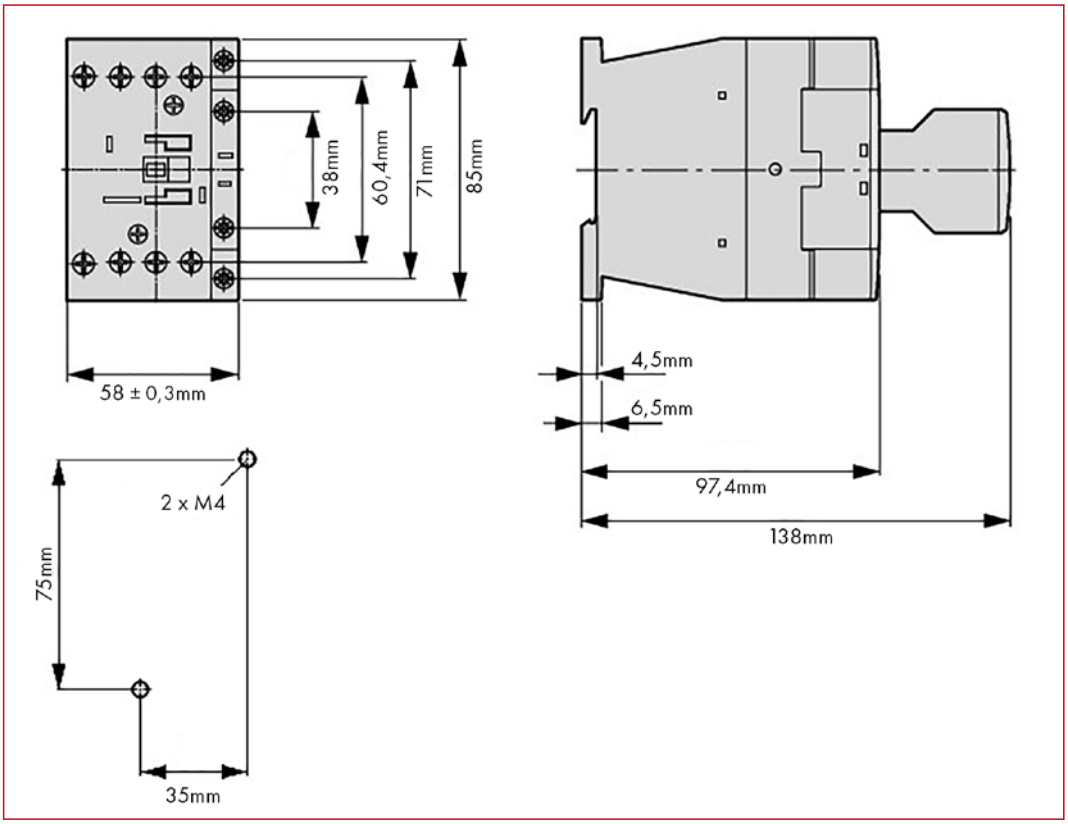

Размеры, размер 2

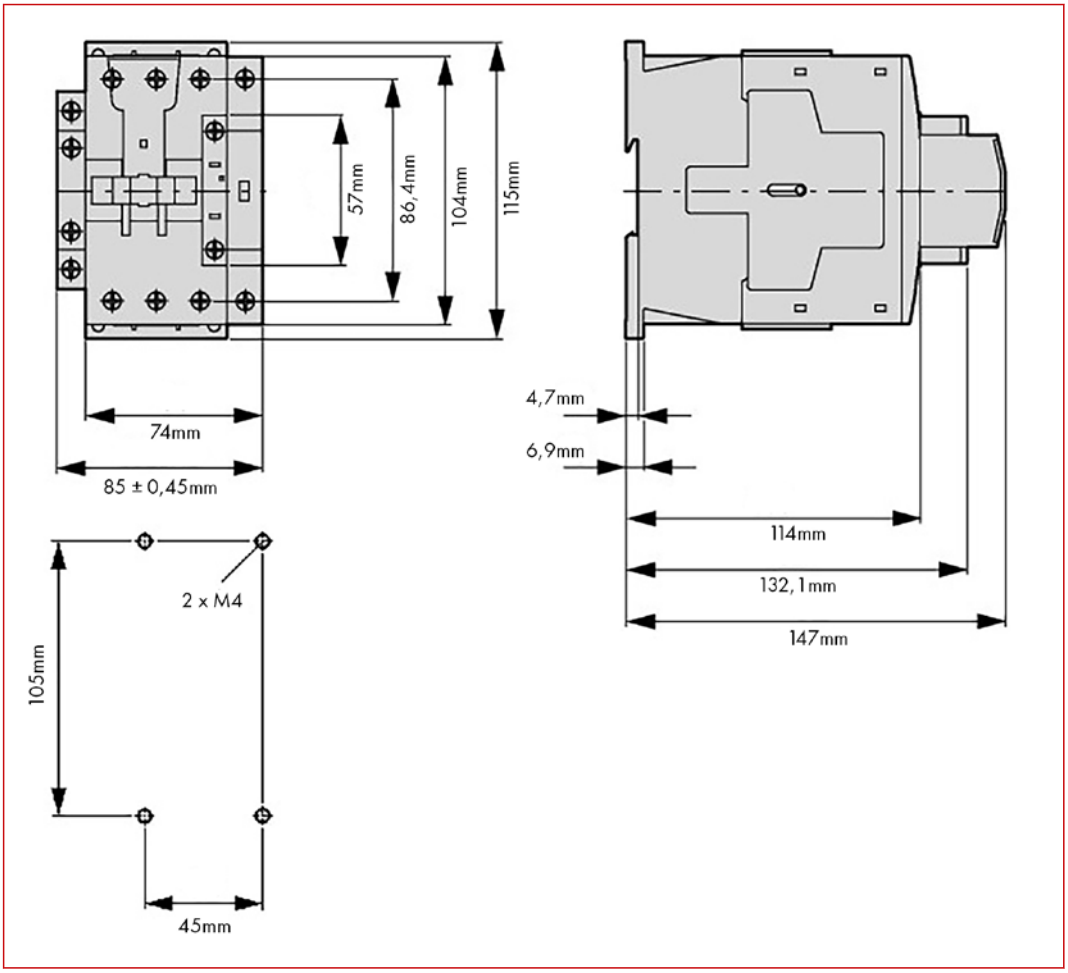

4-полюсные контакторы LTR для коммутирования резистивных нагрузок AC-1, размер 0 / 1 / 2 / 3

Размеры, размер 3

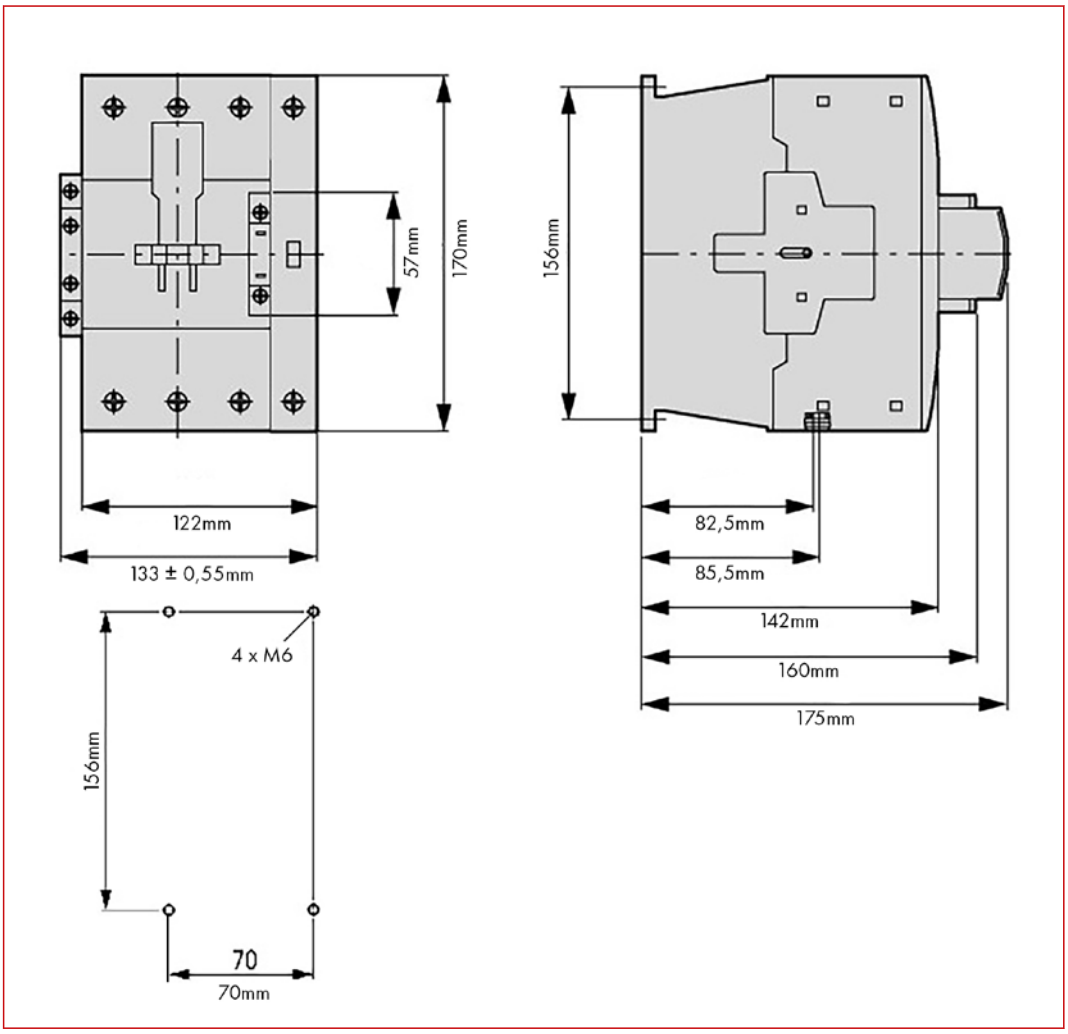

Монтажное положение

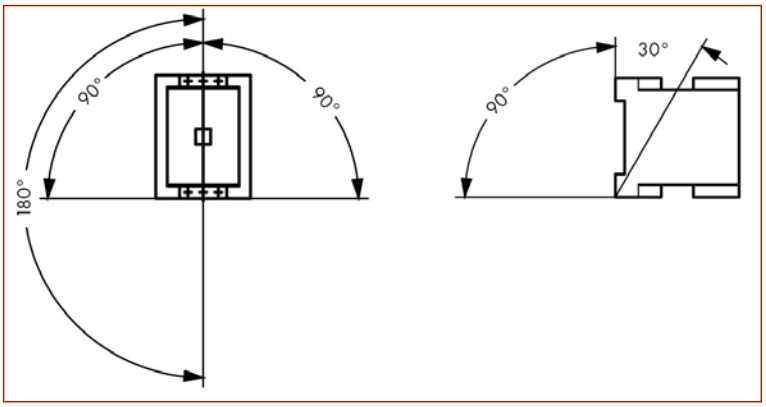

4-полюсные контакторы LTR для коммутирования резистивных нагрузок AC-1, размер 0 / 1 / 2 / 3

ОПИСАНИЕ	НАЛИЧИЕ	НОМЕР ЗАКАЗА
Размер 0 - Тип LTR0 - до 20 A		
Контакторы LTR 20 A/AC-1, катушка 230 В перем. тока, размер модели 0		LTR02043
Контакторы LTR 20 A/AC-1, катушка 24 В пост. тока, размер модели 0		LTR02045
Вспомогательные контакты для контакторов LTR0		
Вспомогательный контакт для контактора размера 0-1, 2 Н.О. , 2 Н.З., размер модели 0-1		LTZ0D222
Вспомогательный контакт для контактора размера 0-1, 3 Н.О. , 1 Н.З., размер модели 0-1		LTZ0D231
Вспомогательный контакт для контактора размера 0-1, 2 Н.З., размер модели 0-1		LTZ0D302
Вспомогательный контакт для контактора размера 0-1, 1 Н.О. , 1 Н.З., размер модели 0-1		LTZ0D311
Размер 1 - Тип LTR1 - до 40 A		
Контакторы LTR 32 A/AC-1, катушка 230 В перем. тока + 1 Н.З., размер модели 1		LTR13243
Контакторы LTR 45 A/AC-1, катушка 230 В перем. тока + 1 Н.З., размер модели 1		LTR14543
Вспомогательные контакты для контакторов LTR1		
Вспомогательный контакт для контактора размера 0-1, 2 Н.О. , 2 Н.З., размер модели 0-1		LTZ0D222
Вспомогательный контакт для контактора размера 0-1, 3 Н.О. , 1 Н.З., размер модели 0-1		LTZ0D231
Вспомогательный контакт для контактора размера 0-1, 2 Н.З., размер модели 0-1		LTZ0D302
Вспомогательный контакт для контактора размера 0-1, 1 Н.О. , 1 Н.З., размер модели 0-1		LTZ0D311
Размер 2 - Тип LTR2 - до 80 A		
Контакторы LTR 63 A/AC-1, катушка 230 В перем. тока, размер модели 2		LTR26343
Контакторы LTR 80 A/AC-1, катушка 230 В перем. тока, размер модели 2		LTR28043
Вспомогательные контакты для контакторов LTR2		
Вспомогательный контакт для контакторов, 4 Н.З., размер модели 2-3		LTZ3D104
Вспомогательный контакт для контакторов, 1 Н.О. , 3 Н.З., размер модели 2-3		LTZ3D113
Вспомогательный контакт для контакторов, 2 Н.О. , 2 Н.З., размер модели 2-3		LTZ3D122
Вспомогательный контакт для контакторов, 3 Н.О. , 1 Н.З., размер модели 2-3		LTZ3D131
Вспомогательный контакт для контакторов, 4 Н.О. , размер модели 2-3		LTZ3D140
Вспомогательный контакт для контакторов, 2 Н.З., размер модели 2-3		LTZ3D402
Вспомогательный контакт для контакторов, 1 Н.О. , 1 Н.З., размер модели 2-3		LTZ3D411
Вспомогательный контакт для контакторов, 2 Н.О. , размер модели 2-3		LTZ3D420
Вспомогательный контакт для контакторов, 1 Н.О. , 1 Н.З., боковой, уровень 1, размер модели 2-4		LTZ3D711
Вспомогательный контакт для контакторов, 1 Н.О. , 1 Н.З., боковой, уровень 2, размер модели 2-4		LTZ3D811
Размер 3 - Тип LTR3 - до 200 A		
Контакторы LTR 125 A/AC-1, катушка 230 В перем. тока, размер модели 3		LTR31143
Контакторы LTR 160 A/AC-1, катушка 230 В перем. тока, размер модели 3		LTR31543
Контакторы LTR 200 A/AC-1, катушка 230 В перем. тока, размер модели 3		LTR32143
Вспомогательные контакты для контакторов LTR3		
Вспомогательный контакт для контакторов, 4 Н.З., размер модели 2-3		LTZ3D104
Вспомогательный контакт для контакторов, 1 Н.О. , 3 Н.З., размер модели 2-3		LTZ3D113
Вспомогательный контакт для контакторов, 2 Н.О. , 2 Н.З., размер модели 2-3		LTZ3D122
Вспомогательный контакт для контакторов, 3 Н.О. , 1 Н.З., размер модели 2-3		LTZ3D131
Вспомогательный контакт для контакторов, 4 Н.О. , размер модели 2-3		LTZ3D140
Вспомогательный контакт для контакторов, 2 Н.З., размер модели 2-3		LTZ3D402
Вспомогательный контакт для контакторов, 1 Н.О. , 1 Н.З., размер модели 2-3		LTZ3D411
Вспомогательный контакт для контакторов, 2 Н.О. , размер модели 2-3		LTZ3D420
Вспомогательный контакт для контакторов, 1 Н.О. , 1 Н.З., боковой, уровень 1, размер модели 2-4		LTZ3D711
Вспомогательный контакт для контакторов, 1 Н.О. , 1 Н.З., боковой, уровень 2, размер модели 2-4		LTZ3D811

Контакторы переключения конденсаторов LTK, размер 1 - 2

LTK250B3

Информация от Schrack

- Контакторы LTK предназначенные для переключения конденсаторов, являются специальным исполнением контакторов LTD 1 и 2 типоразмеров.
- При наличии 3 передних Н.Р. вспомогательных замыкающих контактов с опережением срабатывания с резисторами конденсаторы имеют предварительную зарядку при включении контактора. Главные контакты замыкаются с кратковременной выдержкой времени. Данная функция предотвращает опасный обратный ток сети, вызванный сваркой главных контактов контактора. Контакторы LTK предназначены только для переключения разряженных конденсаторов.
- Технические данные согласно IEC 60947-4-1 EN 60947-4-1
- Контакторы переключения конденсаторов LTK1 имеют 2 своб. вспом. контакта 1 Н.О. и 1 Н.З.
- Контакторы переключения конденсаторов LTK2 имеют своб. вспом. контакт 1 Н.О.
- К контакторам переключения конденсаторов невозможно подключать дополнительные вспомогательные контакты
- Монтаж на DIN-рейку TS35 или монтажную пластину
- Доступен широкий ассортимент аксессуаров (дополнительных принадлежностей).

Мобильный код

	LTK112B3	**LTK120B3**	**LTK125B3**	**LTK233B3**	**LTK250B3**
Номинальное значение	12,5кВАр	20кВАр	25кВАр	33,3кВАр	50кВАр
размер рамки	1	1	1	2	2
Стандарты	EN60947, IEC60947	EN60947, IEC60947	EN60947, IEC60947	EN60947, IEC60947	EN60947, IEC60947
Температура эксплуатации на открытой площадке	-25 / +60°C	-25 / +60°C	-25 / +60°C	-25 / +60°C	-25 / +60°C
Защита от прикосновения					
При включении с передней панели (EN50274)	Защита от прикосновений пальцами и тыльной стороной кисти				
Степень защиты	IP00	IP00	IP00	IP00	IP00
Центральная компенсация **Номинальная рабочая мощность трехфазных конденсаторов** **AC-6b, 50 - 60 Гц, размыкание**					
230В (Q)	7,5кВАр	11кВАр	15кВАр	20кВАр	25кВАр
400В (Q)	12,5кВАр	20кВАр	25кВАр	33,3кВАр	50кВАр
525В (Q)	16,7кВАр	25кВАр	33,3кВАр	40кВАр	65кВАр
690В (Q)	20кВАр	33,3кВАр	40кВАр	55кВАр	85кВАр
Номинальная рабочая мощность трехфазных конденсаторов **размыкание**					
230В (I_e)	18A	29A	38A	50A	72A
400В (I_e)	18A	29A	38A	50A	72A
525В (I_e)	18A	29A	38A	50A	72A
690В (I_e)	18A	29A	38A	50A	72A
замыкание					
230В (I_e)	16A	26A	34A	45A	65A
400В (I_e)	16A	26A	34A	45A	65A
525В (I_e)	16A	26A	34A	45A	65A
690В (I_e)	16A	26A	34A	45A	65A
Включающая способность без компенсации	180A	180A	180A	180A	180A
Срок службы, механический	150000 операций				
Рабочая частота, механический	120 операций/ч				
Магнитные системы **Допуск по напряжению**					
Работа на постоянном токе (ток срабатывания)	0,8 - 1,1 U_c	0,8 - 1,1 U_c	0,8 - 1,1 U_c	0,8 - 1,15 U_c	0,8 - 1,15 U_c
Работа на переменном токе (размыкание)	0,3 - 0,6 U_c	0,3 - 0,6 U_c	0,3 - 0,6 U_c	0,3 - 0,6 U_c	0,3 - 0,6 U_c

Контакторы переключения конденсаторов LTK, размер 1 - 2

	LTK112B3	LTK120B3	LTK125B3	LTK233B3	LTK250B3
Потребляемая мощность					
Работа на переменном токе					
50Гц (ток срабатывания)	58BA	58BA	58BA	45BA	45BA
50Гц (удерживающий ток)	7,6BA	7,6BA	7,6BA	1,5BA	1,5BA
50Гц (удерживающий ток)	2,1Вт	2,1Вт	2,1Вт	4,1Вт	4,1Вт
Коэффициент нагрузки	100%	100%	100%	100%	100%
Время переключения при 100% U_s (рекомендуемое значение)					
Задержка замыкания	16 - 22мс	16 - 22мс	16 - 22мс	50мс	50мс
Задержка размыкания	8 - 14мс	8 - 14мс	8 - 14мс	40мс	40мс
Время горения дуги	10мс	10мс	10мс	10мс	10мс
Электромагнитная совместимость (ЭМС)					
Излучение	согласно EN 60947-1				
Устойчивость	согласно EN 60947-1				
Емкость клеммы магистрального кабеля					
Одножильный	1 x 0,75 - 16мм²	1 x 0,75 - 16мм²	1 x 0,75 - 16мм²	1 x 2,5 - 16мм²	1 x 2,5 - 16мм²
Гибкий с наконечником	1 x 0,75 - 16мм²	1 x 0,75 - 16мм²	1 x 0,75 - 16мм²	1 x 2,5 - 35мм²	1 x 2,5 - 35мм²
Многожильный	1 x 16мм²	1 x 16мм²	1 x 16мм²	1 x 16 - 50мм²	1 x 16 - 50мм²
Лента (тонкие пластинки x ширина x толщина)	-	-	-	1 x (6 x 9 x 0,8мм)	1 x (6 x 9 x 0,8мм)

Электрическая схема, размер 1

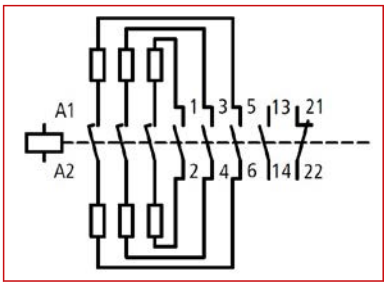

Электрическая схема, размер 2

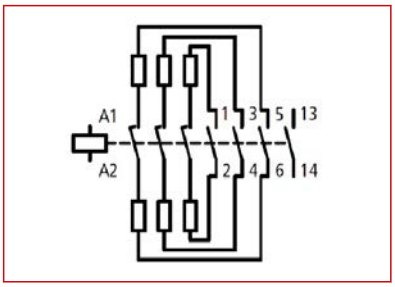

Монтажное положение

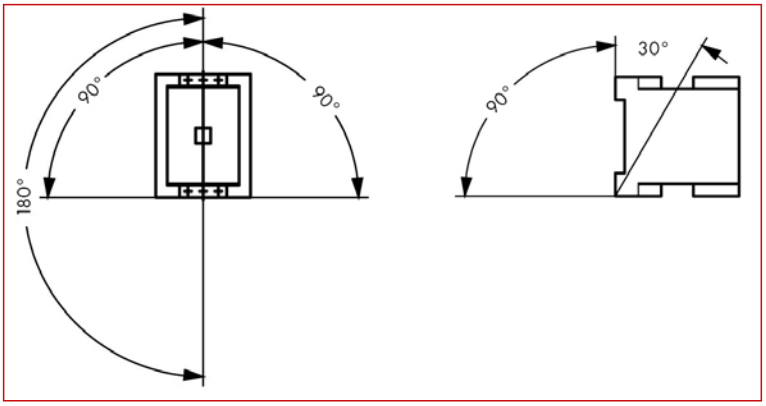

Контакторы переключения конденсаторов LTK, размер 1 - 2

Размеры, размер 1

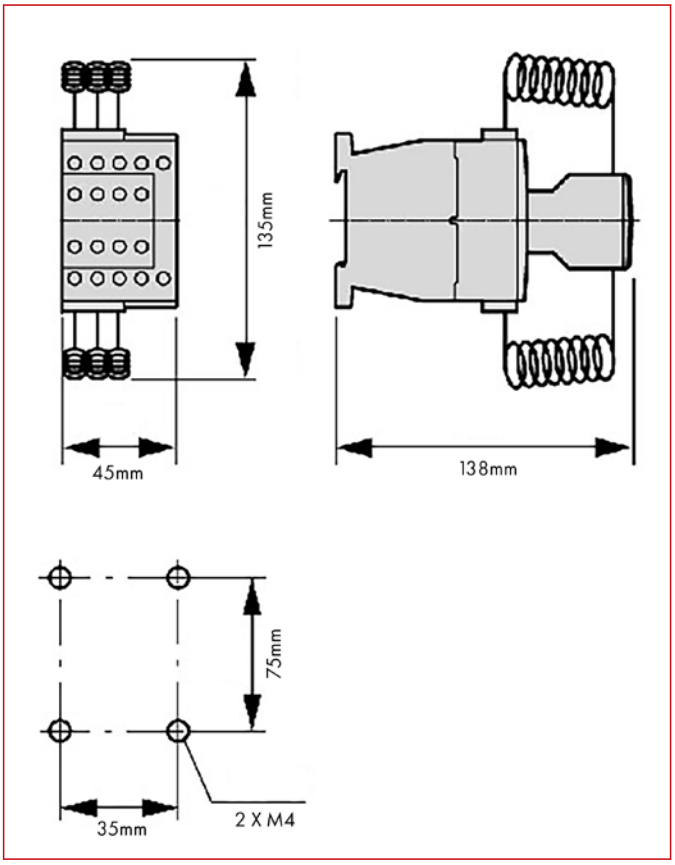

Размеры, размер 2

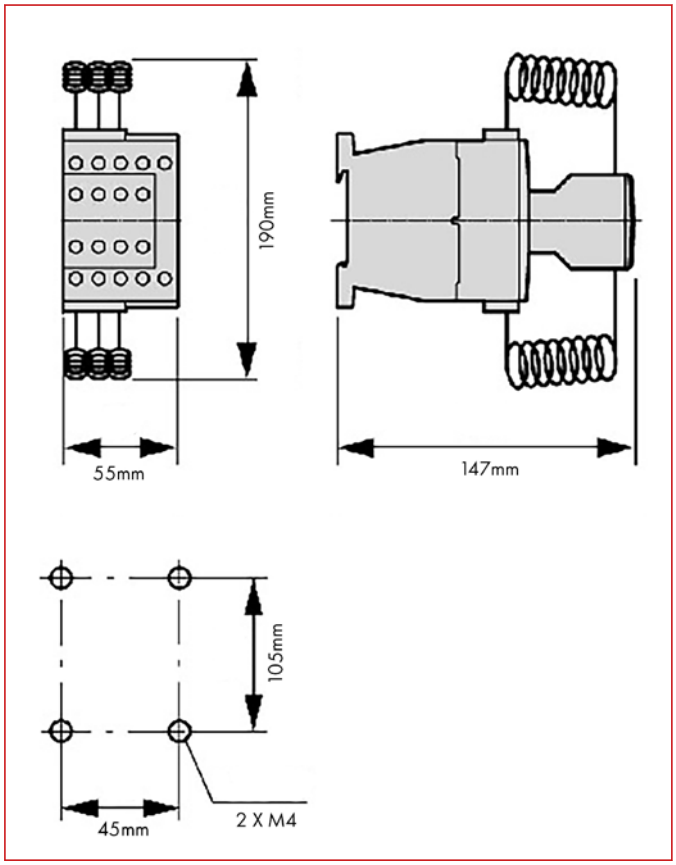

ОПИСАНИЕ	НАЛИЧИЕ	НОМЕР ЗАКАЗА
Размер 1, до 25 кВАр		
Контактор переключения конденсаторов 12,5 кВАр, 1 Н.О. + 1 Н.З., катушка 230 В перем. тока, размер модели 1		**LTK112B3**
Контактор переключения конденсаторов 20 кВАр, 1 Н.О. + 1 Н.З., катушка 230 В перем. тока, размер модели 1		**LTK120B3**
Контактор переключения конденсаторов 25 кВАр, 1 Н.О. + 1 Н.З., катушка 230 В перем. тока, размер модели 1		**LTK125B3**
Размер 2, до 50 кВАр		
Контактор переключения конденсаторов 33,3 кВАр, 1 Н.О. , катушка 230 В перем. тока, размер модели 2		**LTK233B3**
Контактор переключения конденсаторов 50 кВАр, 1 Н.О. , катушка 230 В перем. тока, размер модели 2		**LTK250B3**

Вспомогательные контакторы LTH0, 4-полюсные, размер 0

LTH00470

Мобильный код

Информация от Schrack

- 4-полюсные вспомогательные контакторы для функций управления
- Вспомогательные контакторы LTH можно расширить с использованием дополнительных вспомогательных контактов LTZ0H до 6-полюсного или 8-полюсного
- Катушка и главные контакты для контакторов LTH являются незаменяемыми
- Монтаж на DIN-рейку TS35 или монтажную пластину
- Доступен широкий ассортимент аксессуаров (дополнительных принадлежностей).

	LTH004 Катушка перем. тока	**LTH004 Катушка пост. тока**
Номинальный ток AC15	4A	4A
Условный тепловой ток на открытом воздухе, 1-полюсный, Размыкание[I_{th}]	16A	16A
Срок службы, механический	20000000 операций	20000000 операций
Рабочая частота, механический	9000 операций/ч	9000 операций/ч
Защита от воздействия погодных условий	Влажное тепло, постоянное, согласно IEC60068-2-78, Влажное тепло, циклическое, согласно IEC60068-2-30	
Температура эксплуатации на открытой площадке	-25 / +60°C	-25 / +60°C
Степень защиты	IP20	IP20
Защита от прикосновения		
При включении с передней панели (EN50274)	Защита от прикосновений пальцами и тыльной стороной кисти	
Положительные рабочие контакты согласно EN60947-5-1	есть (включая передние вспомогательные контакты)	
Номинальное импульсное выдерживаемое напряжение [U_{imp}]	8000В	6000В
Категория перенапряжения	III	III
Степень загрязнения	3	3
Номинальное напряжение изоляции [U_i]	690В	690В
Номинальное рабочее напряжение	690В	690В
Безопасная изоляция согласно EN61140		
Между катушкой и контактами	400В	400В
Между контактами	400В	400В
Максимальная защита предохранителей от короткого замыкания		
500В (A gG/gL)	10A (gG/gL)	10A (gG/gL)
Магнитные системы		
Допуск по напряжению, на пост. токе [Pick-up]		0,8 - 1,1 U_s
Потребляемая мощность		
Работа на переменном токе		
50Гц [Pick-up]	24ВА	
50Гц [Sealing]	3,4ВА	
50Гц [Sealing]	1,4Вт	
Работа на постоянном токе, [ток срабатывания = удерживающий ток]		3Вт
Коэффициент нагрузки	100%	100%
Время переключения при 100% US (рекомендуемое значение)		
Задержка замыкания	15 - 21мс	31мс
Задержка размыкания	9 - 18мс	12мс
Емкость клеммы магистрального кабеля		
Одножильный [магистральный кабель]	1 x 0,75 - 4мм², 2 x 0,75 - 2,5мм²	1 x 0,75 - 4мм², 2 x 0,75 - 2,5мм²
Гибкий с наконечником [магистральный кабель]	1 x 0,75 - 2,5мм², 2 x 0,75 - 2,5мм²	1 x 0,75 - 2,5мм², 2 x 0,75 - 2,5мм²
Длина снятия изоляции [магистральный кабель]	10мм	10мм
Винт клеммы [магистральный кабель]	M3,5	M3,5
Момент затяжки [магистральный кабель]	1,2Нм	1,2Нм
Отвертка Philips/Pozidriv [магистральный кабель]	PZ 2	PZ 2
Стандартная отвертка [магистральный кабель]	0,8 x 5,5мм, 1 x 6мм	0,8 x 5,5мм, 1 x 6мм

Вспомогательные контакторы LTH0, 4-полюсные, размер 0

Схема AC15 (Номинальный рабочий ток и срок службы) [Операции]

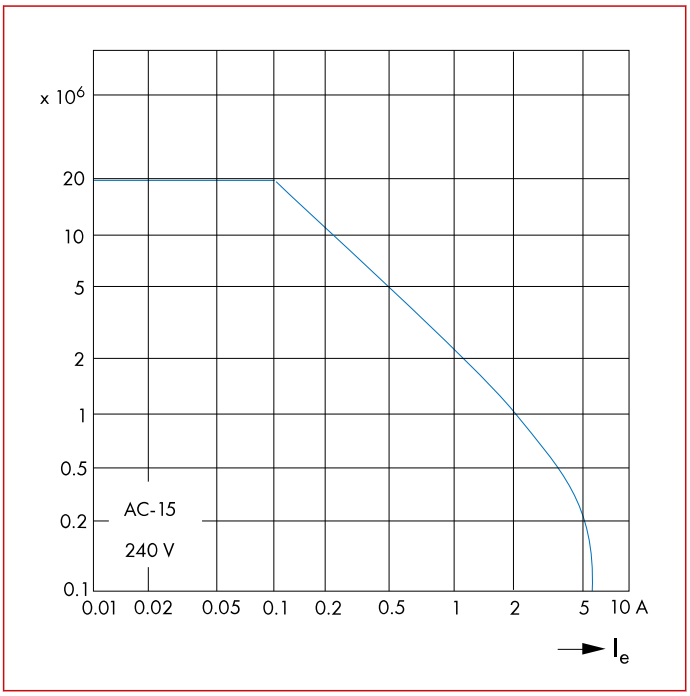

Схема DC (Номинальный рабочий ток и срок службы) [Операции], 3 Линии тока, подключенные последовательно

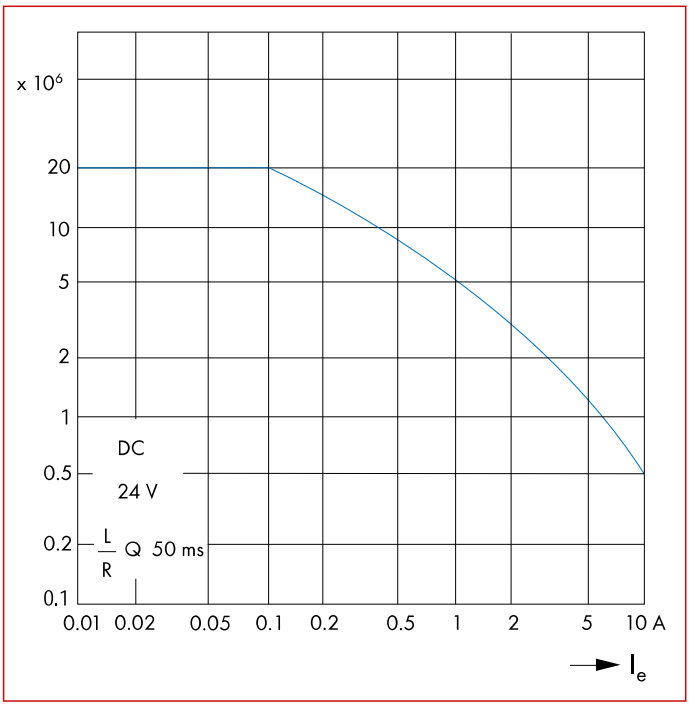

Электрическая схема (S = нормально разомкнутый | O = нормально замкнутый)

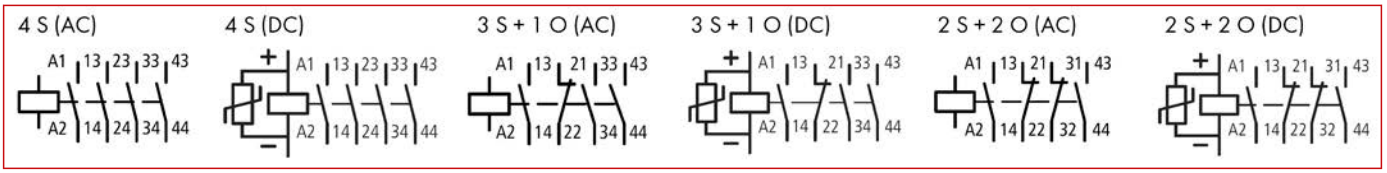

Вспомогательные контакторы LTH0, 4-полюсные, размер 0

Размеры

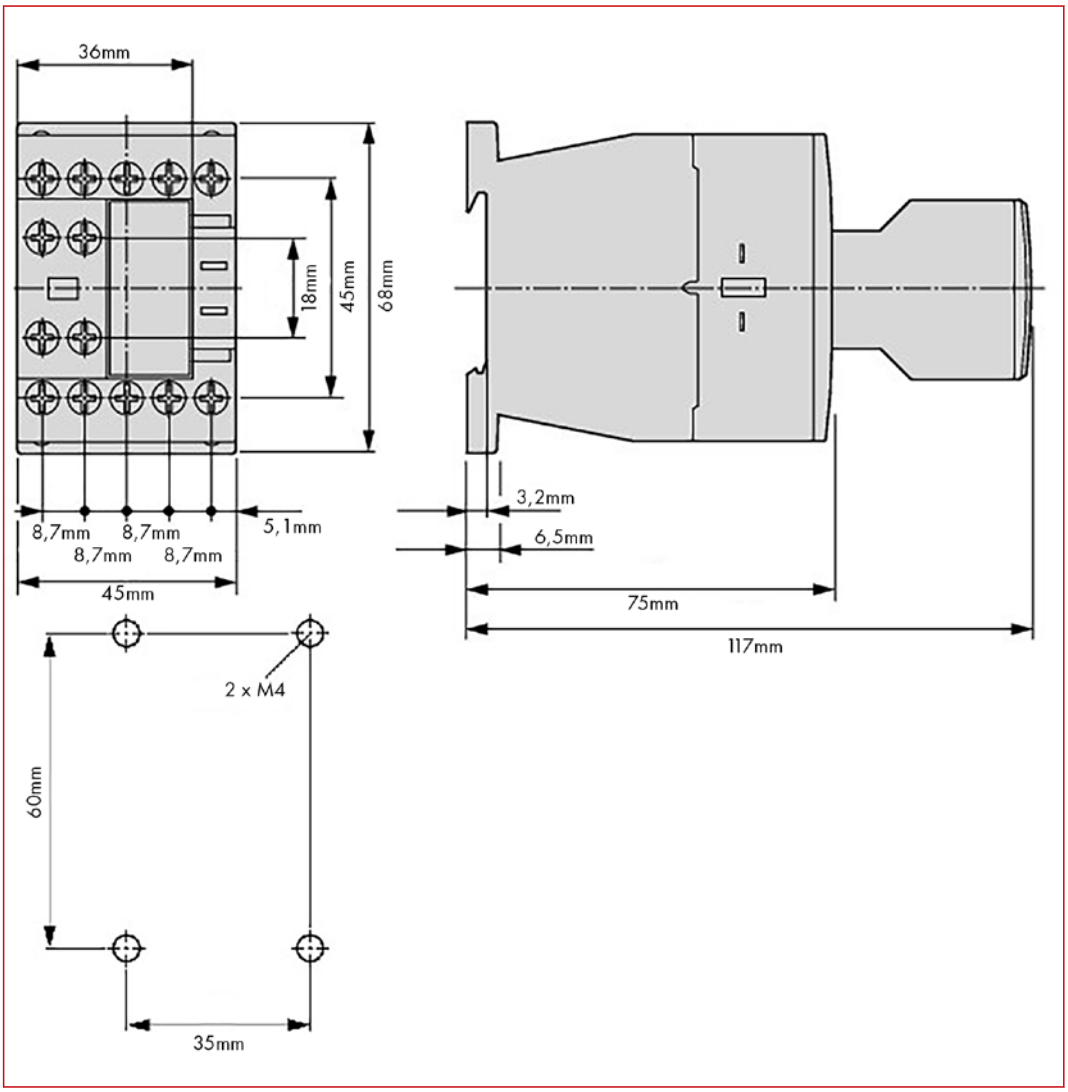

Монтажное положение

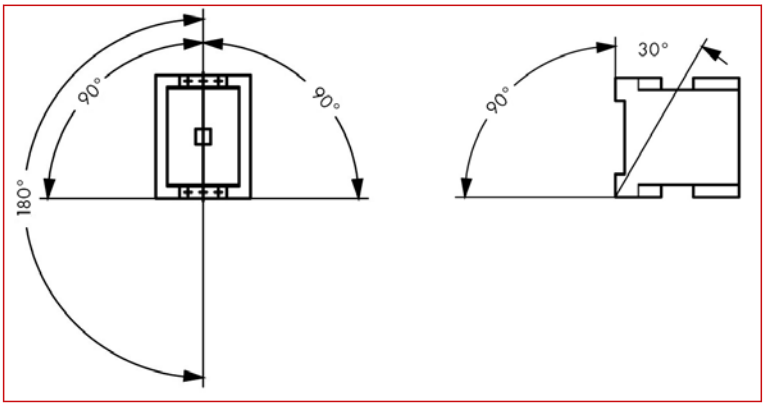

Вспомогательные контакторы LTH0, 4-полюсные, размер 0

ОПИСАНИЕ	НАЛИЧИЕ	НОМЕР ЗАКАЗА
Размер 0 - Тип LTH0		
Вспомогательный контактор, 4 Н.О. , катушка 24 В перем. тока, размер модели 0		**LTH00470**
Вспомогательный контактор, 4 Н.О. , катушка 230 В перем. тока, размер модели 0		**LTH00473**
Вспомогательный контактор, 4 Н.О. , катушка 24 В пост. тока, размер модели 0		**LTH00475**
Вспомогательный контактор, 3 Н.О. + 1 Н.З., катушка 24 В перем. тока, размер модели 0		**LTH00480**
Вспомогательный контактор, 3 Н.О. + 1 Н.З., катушка 230 В перем. тока, размер модели 0		**LTH00483**
Вспомогательный контактор, 3 Н.О. + 1 Н.З., катушка 24 В пост. тока, размер модели 0		**LTH00485**
Вспомогательный контактор, 2 Н.О. + 2 Н.З., катушка 24 В перем. тока, размер модели 0		**LTH00490**
Вспомогательный контактор, 2 Н.О. + 2 Н.З., катушка 230 В перем. тока, размер модели 0		**LTH00493**
Вспомогательный контактор, 2 Н.О. + 2 Н.З., катушка 24 В пост. тока, размер модели 0		**LTH00495**
Вспомогательные контакты для контакторов LTR0		
Вспомогательный контакт для вспомогательного контактора, 2 Н.О. + 2 Н.З., 1 Н.О. +1 Н.З. с микропереключателем, размер модели 0		**LTZ0H322**
Вспомогательный контакт для вспом. контактора, 2 Н.З., размер модели 0		**LTZ0H502**
Вспомогательный контакт для вспом. контактора, 4 Н.З., размер модели 0		**LTZ0H504**
Вспомогательный контакт для вспом. контактора, 1 Н.О. , 1 Н.З., размер модели 0		**LTZ0H511**
Вспомогательный контакт для вспом. контактора, 1 Н.О. , 3 Н.З., размер модели 0		**LTZ0H513**
Вспомогательный контакт для вспом. контактора, 2 Н.О. , размер модели 0		**LTZ0H520**
Вспомогательный контакт для вспом. контактора, 2 Н.О. , 2 Н.З., размер модели 0		**LTZ0H522**
Вспомогательный контакт для вспом. контактора, 3 Н.О. , 1 Н.З., размер модели 0		**LTZ0H531**
Вспомогательный контакт для вспом. контактора, 4 Н.О. , размер модели 0		**LTZ0H540**
Вспомогательный контакт для вспом. контактора, 1 Н.О. , 1 Н.З. с выдержкой времени, размер модели 0		**LTZ0H911**

Передние вспомогательные контакты, размер 0 - 3

LTZ3D113

Мобильный код

Информация от Schrack

- 2- или 4-полюсные передние вспомогательные контакты
- В наличии 2 - 4 контакта в нескольких комбинациях Н.О. и Н.З.
- LTZ0 для контакторов LT, размер 0-1
- LTZ3 для контакторов LT, размер 2-3
- Вспом. Н.З. контакты могут использоваться как зеркальные для электр. цепей IEC/EN 60947-4-1

Электрические характеристики стандартных вспомогательных контактов	
Блокированные противоположные контакты в модуле вспомогательных контактов (согласно IEC60947-5-1, приложение L)	Есть
Н.З. контакт (не размыкающий контакт с запаздыванием срабатывания) может использоваться в качестве зеркального контакта (согласно IEC/EN60947-4-1, приложение F)	LTD2, LTD3
Категория перенапряжения / Степень загрязнения	III/3
Номинальное напряжение изоляции U_i	690В перем. Тока
Номинальное рабочее напряжение U_i	500В перем. Тока
Безопасная изоляция согласно EN61140	
между катушкой и вспомогательными контактами	440В перем. Тока
между вспомогательными контактами	440В перем. Тока
Номинальный рабочий ток [A] **Условный тепловой ток на открытом воздухе, 1-полюсный** **Размыкание**	
при 60°C I_{th}	16A
AC-15	
220В 230В 240В I_e	6A
380В 400В 415В I_e	4A
500В I_e	1,5A
Пост. ток **Пост. тока L/R ≦ 15мс** **Контакты, включенные последовательно [A]**	
1 24В	10A
1 60В	6A
1 110В	3A
1 220В	1A
Надежность цепи управления Интенсивность отказов [λ]	10^{-8}, < один отказ на 100 млн операций (при U_e = 24В пост. тока Umin = 17В, Imin = 5,4мА)"
Срок службы компонента	
при U_e = 230В, AC-15, 3А Операций	1,3 x10^6
Расчетная мощность короткого замыкания без сварки	
макс. предохранитель	16A gG/gL

Электрическая схема (S = нормально открытый | O = нормально замкнутый)

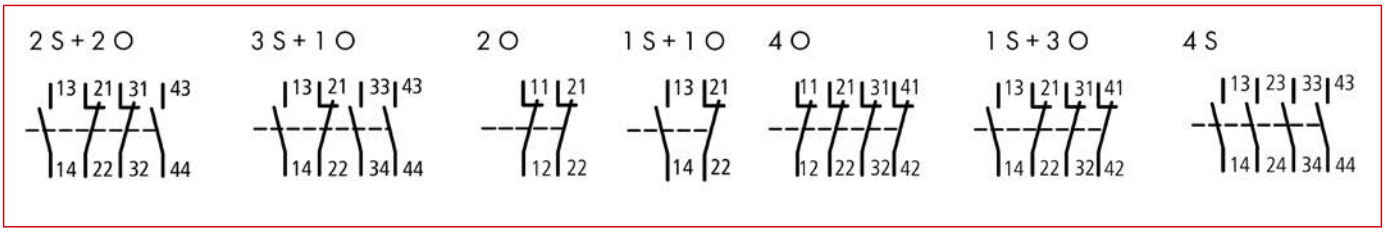

Передние вспомогательные контакты, размер 0 - 3

ОПИСАНИЕ	НАЛИЧИЕ	НОМЕР ЗАКАЗА
Вспомогательный контакт для контактора размера 0-1, 2 Н.О. , 2 Н.З., размер модели 0-1		LTZ0D222
Вспомогательный контакт для контактора размера 0-1, 3 Н.О. , 1 Н.З., размер модели 0-1		LTZ0D231
Вспомогательный контакт для контактора размера 0-1, 2 Н.З., размер модели 0-1		LTZ0D302
Вспомогательный контакт для контактора размера 0-1, 1 Н.О. , 1 Н.З., размер модели 0-1		LTZ0D311
Вспомогательный контакт для контакторов, 4 Н.З., размер модели 2-3		LTZ3D104
Вспомогательный контакт для контакторов, 1 Н.О. , 3 Н.З., размер модели 2-3		LTZ3D113
Вспомогательный контакт для контакторов, 2 Н.О. , 2 Н.З., размер модели 2-3		LTZ3D122
Вспомогательный контакт для контакторов, 3 Н.О. , 1 Н.З., размер модели 2-3		LTZ3D131
Вспомогательный контакт для контакторов, 4 Н.О. , размер модели 2-3		LTZ3D140
Вспомогательный контакт для контакторов, 2 Н.З., размер модели 2-3		LTZ3D402
Вспомогательный контакт для контакторов, 1 Н.О. , 1 Н.З., размер модели 2-3		LTZ3D411
Вспомогательный контакт для контакторов, 2 Н.О. , размер модели 2-3		LTZ3D420

Боковые вспомогательные контакты, размер 2 - 6

LTZ3D711

Мобильный код

Информация от Schrack

- 2-полюсные боковые вспомогательные контакты
- В наличии с 1 Н.О. и 1 Н.З.
- LTZ3 для контакторов LT, размер 2-4
- LTZ5 для контакторов LT, размер 5-6
- Вспомогательные Н.З. контакты могут использоваться как зеркальные для электронных цепей согласно IEC/EN 60947-4-1

LTZxDxxx--

Электрические характеристики стандартных вспомогательных контактов	
Блокированные противоположные контакты в модуле вспомогательных контактов (согласно IEC60947-5-1, приложение L)	Есть
Н.З. контакт (не размыкающий контакт с запаздыванием срабатывания) может использоваться в качестве зеркального контакта (согласно IEC/EN60947-4-1, приложение F)	LTD2, LTD3
Номинальное импульсное выдерживаемое напряжение U_{imp}	6кВ
Категория перенапряжения / Степень загрязнения	III/3
Номинальное напряжение изоляции U_i	690В перем. тока
Номинальное рабочее напряжение U_i	500В перем. тока
Безопасная изоляция согласно EN61140	
между катушкой и вспомогательными контактами	440В перем. тока
между вспомогательными контактами	440В перем. тока
Номинальный рабочий ток [A] **Условный тепловой ток на открытом воздухе, 1-полюсный** **Размыкание**	
при 60°C I_{th}	10A
AC-15	
220В 230В 240В I_e	4A
380В 400В 415В I_e	4A
380В 400В 500В I_e	4A
500В I_e	1,5A
Пост. ток **Пост. ток L/R ≦ 15мс** **Контакты, включенные последовательно**	
24В	10A
60В	6A
110В	3A
220В	1A
DC-13 (6xP)	
24В I_e	2A
60В I_e	1,5A
110В I_e	0,8A
220В I_e	0,3A
Надежность цепи управления Интенсивность отказов [λ]	10^{-8}, < один сбой на 100 млн операций (при U_e = 24В пост. тока, Umin = 17В, Imin = 5,4мА)"
Срок службы компонента	
при U_e = 230В, AC-15, 3A Операций	1,3
Расчетная мощность короткого замыкания без сварки	
макс. предохранитель	16A gG/gL
Условный номинальный ток короткого замыкания 500В I_q	1кА
Винт клеммы	M3,5
Момент затяжки	1,2Нм
Инструмент	
Кабели цепи управления	
Отвертка Pozidriv [Size]	2

Боковые вспомогательные контакты, размер 2 - 6

ОПИСАНИЕ	НАЛИЧИЕ	НОМЕР ЗАКАЗА
Вспомогательный контакт для контакторов, 1 Н.О. , 1 Н.З., боковой, уровень 1, размер модели 2-4		**LTZ3D711**
Вспомогательный контакт для контакторов, 1 Н.О. , 1 Н.З., боковой, уровень 2, размер модели 2-4		**LTZ3D811**
Вспомогательный контакт для контакторов, 1 Н.О. , 1 Н.З., боковой, уровень 1, размер модели 5-6		**LTZ5D711**
Вспомогательный контакт для контакторов, 1 Н.О. , 1 Н.З., боковой, уровень 2, размер модели 5-6		**LTZ5D811**

Таймер "звезда-треугольник"

LTZ0YT11

Мобильный код

Информация от Schrack

- Таймер "звезда-треугольник" LTZ0YT11 с регулировкой от 3 до 60 с
- Рабочее напряжение от 24 В до 240 В перем. тока/пост. тока
- Переключающий контакт с задержкой переключения 50 мс

Общая информация	
Стандарты	EN61812, IEC61812
Срок службы, механический, на перем. токе	30000000 операций
Срок службы, механический, на пост. токе	30000000 операций
Защита от воздействия погодных условий	Влажное тепло, постоянное, согласно IEC60068-2-78, влажное тепло, циклическое, согласно IEC60068-2-30
Температура эксплуатации на открытой площадке (°C)	-25 / +60
Температура эксплуатации в закрытом помещении (°C)	-25 / +40
Температура хранения (°C)	-40 / +80
Ударопрочность (IEC/EN60068-2-27)	
Полусинусоидальный удар 20мс, Н.О. контакт	4g
Степень защиты	IP20
Емкость клеммы	
Одножильный (мм²)	1 x (0,5 - 2,5), 2 x (0,5 - 1,5)
Гибкий с наконечником (мм²)	1 x (0,5 - 2,5), 2 x (0,5 - 1,5)
Номинальное выдерживаемое импульсное напряжение [U_{imp}]	4000В
Категория перенапряжения / Степень загрязнения	III / 2
Номинальное напряжение изоляции [U_i]	400В
Номинальное рабочее напряжение	300В
Безопасная изоляция согласно EN61140	
Между катушкой и вспомогательными контактами	400В перем. тока
Между вспомогательными контактами	400В перем. тока
Номинальный рабочий ток I_e [A]	
AC-14 Ie, 400В	3A
AC-15 Ie, 240В	3A
DC-11 Примечание	Условия включения и отключения согласно DC13L/R, постоянная времени, как указано
24В I_e, L/R макс. 15мс	1.5A
24В I_e, L/R макс. 50мс	1.2A
Условный тепловой ток I_{th}	6A
Расчетная мощность короткого замыкания без сварки	
Примечание	При подаче питания напрямую от сети или трансформатора > 1000ВА
Макс. предохранитель, замыкающие контакты	6A gG/gL
Макс. предохранитель, размыкающие контакты	6A gG/gL
Устройство защиты от макс. сверхтока, 220/230В [Type]	MCB для цепей управления B 4A (BM918104)
Потребляемая мощность	
Переменный ток срабатывания	2ВА
Удерживающий переменный ток	2ВА
Постоянный ток срабатывания	1.8Вт
Удерживающий постоянный ток	1.8Вт
Коэффициент нагрузки	100ED
Максимальная рабочая частота	4000 пусков в час
Минимальное время команды	
Перем. ток	50ммс
Пост. ток	30мс
Точность повторяемости (отклонение) [%]	≦ 0.5
Время восстановления (после 100% задержки)	70мс
Время переключения контакта tu	50мс

Таймер "звезда-треугольник"

Блок-схема функций времени

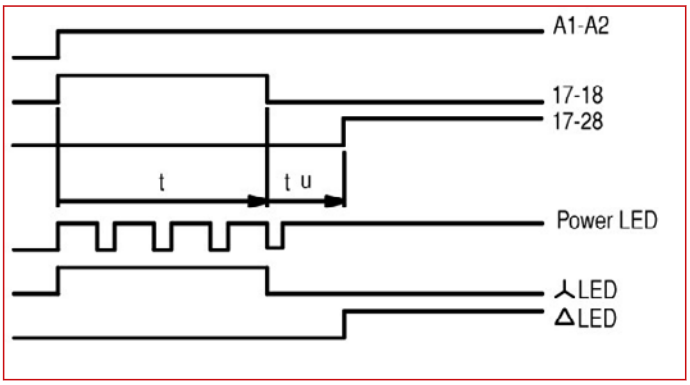

Электрическая схема

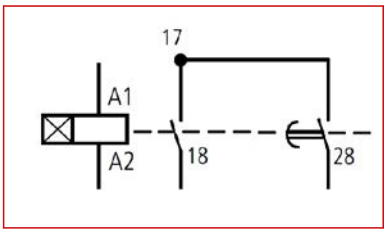

Размеры

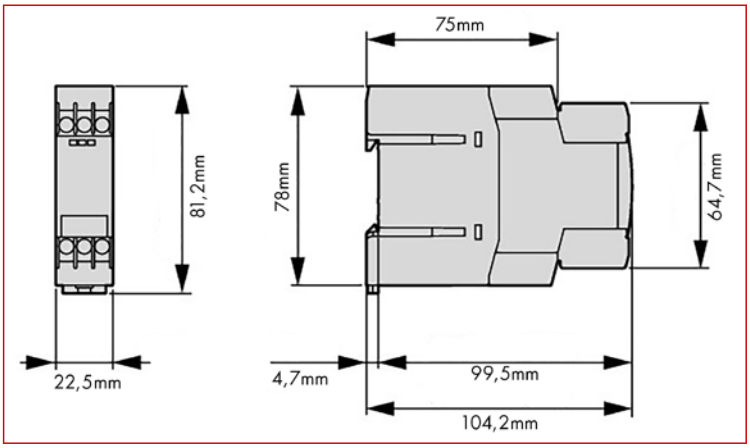

ОПИСАНИЕ	НАЛИЧИЕ	НОМЕР ЗАКАЗА
Реле времени "звезда-треугольник"		LTZ0YT11

Соединительная перемычка для выключателей защиты электродвигателя и контакторов

LTZ10006

LTZ00005

Мобильный код

Информация от Schrack

- Соединительная перемычка LTZ00005 для соединения выключателя защиты электродвигателя BE5 с контактором LTD0 на переменном или постоянном токе
- Соединительная перемычка LTZ10006 для соединения выключателя защиты электродвигателя BE5 с контактором LTD1 на переменном или постоянном токе

Размеры, размер 0

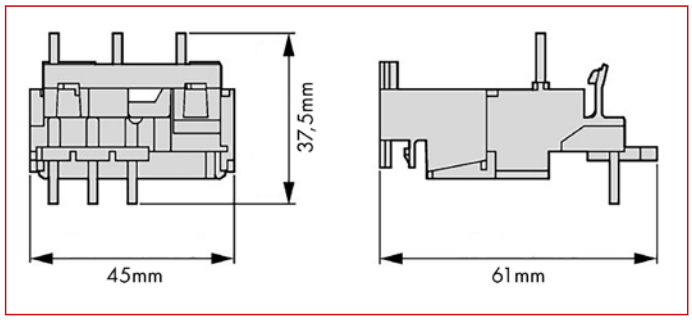

Размеры, размер 1

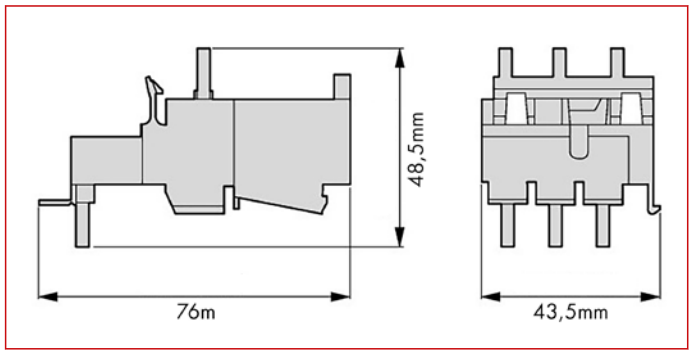

ОПИСАНИЕ	НАЛИЧИЕ	НОМЕР ЗАКАЗА
Разъем для контакторов, MSS BE5, размер 0		**LTZ00005**
Разъем для контакторов, MSS BE5, размер 1		**LTZ10006**

Ограничители перенапряжения, размер 0

LTZ00001

Информация от Schrack

- Ограничитель для контактора LTD0
- Для контакторов с катушкой перем. тока 50-60 Гц
- Для контакторов LTD0 с катушкой пост. тока, ограничитель входит в комплект

Мобильный код

	LTZ00001	LTZ00002	LTZ00003	LTZ00004
Функция	RC-ограничитель	Варистор-ограничитель	Варистор-ограничитель	Варистор-ограничитель
Под размер контактора	0	0	0	0
Номинальное напряжение	110 - 240В перем. тока	24 - 48В перем. тока	48 - 130В перем. тока	130 - 240В перем. тока
Стандарты	IEC 60947-4-1, EN 60947-4-1			
Температура эксплуатации на открытой площадке	-25 / +55 °C			

Электрическая схема

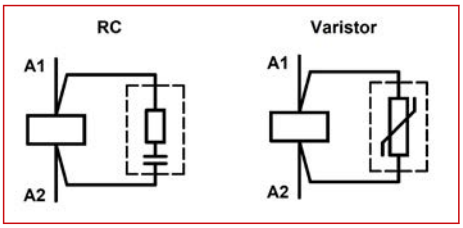

Размеры

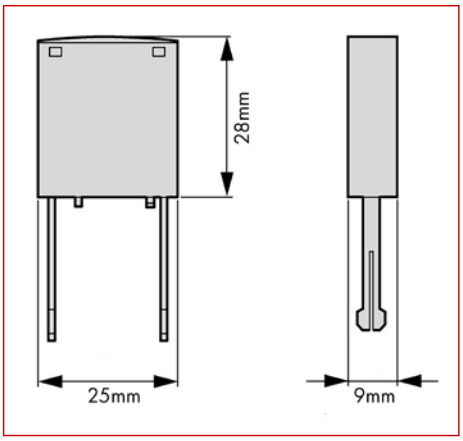

ОПИСАНИЕ	НАЛИЧИЕ	НОМЕР ЗАКАЗА
RC-ограничитель для контакторов, 110-240 В перем. тока, размер 0		LTZ00001
Варистор-ограничитель для контакторов, 24-48 В перем. тока, размер 0		LTZ00002
Варистор-ограничитель для контакторов, 48-130 В перем. тока, размер 0		LTZ00003
Варистор-ограничитель для контакторов, 130-240 В перем. тока, размер 0		LTZ00004

Ограничители перенапряжения, размер 1

LTZ10001

Информация от Schrack

- Ограничитель для контактора LTD1
- Для контакторов с катушкой перем. тока 50-60 Гц
- для контакторов LTD1 с катушкой пост. тока, ограничитель входит в комплект

Мобильный код

	LTZ10001	LTZ10002	LTZ10003	LTZ10004
Функция	RC-ограничитель	Варистор-ограничитель	Варистор-ограничитель	Варистор-ограничитель
Под размер контактора	1	1	1	1
Номинальное напряжение	110 - 240В перем. тока	24 - 48В перем. тока	48 - 130В перем. тока	130 - 240В перем. тока
Стандарты	IEC 60947-4-1, EN 60947-4-1			
Температура эксплуатации на открытой площадке	-25 / +55 °C			

Электрическая схема

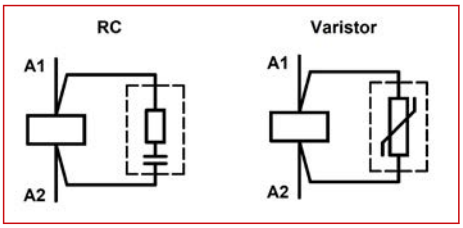

Размеры

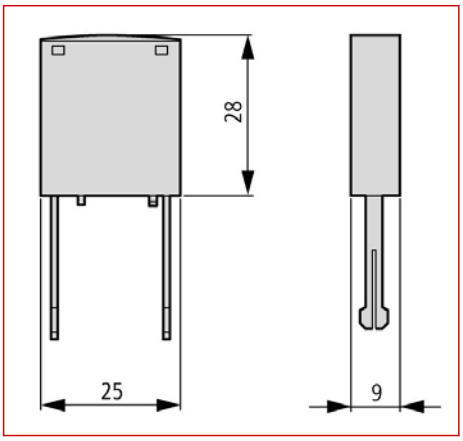

ОПИСАНИЕ	НАЛИЧИЕ	НОМЕР ЗАКАЗА
RC-ограничитель для контакторов, 110-240 В перем. тока, размер модели 1		LTZ10001
Варистор-ограничитель для контакторов, 24-48 В перем. тока, размер модели 1		LTZ10002
Варистор-ограничитель для контакторов, 48-130 В перем. тока, размер модели 1		LTZ10003
Варистор-ограничитель для контакторов, 130-240 В перем. тока, размер модели 1		LTZ10004

Ограничители перенапряжения, размер 2 - 3

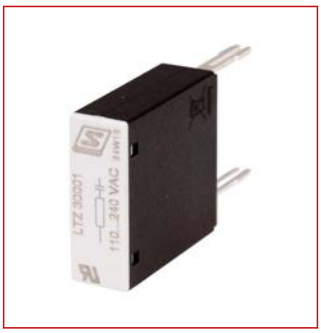

LTZ30001

Информация от Schrack

- Ограничитель для контакторов LTD2 и LTD3
- Для контакторов с катушкой перем. тока 50-60 Гц
- Для контакторов LTD2 и LTD3 с катушкой пост. тока, ограничитель входит в комплект

Мобильный код

	LTZ30001	LTZ30002	LTZ30003	LTZ30004
Функция	RC-ограничитель	Варистор-ограничитель	Варистор-ограничитель	Варистор-ограничитель
Под размер контактора	2, 3	2, 3	2, 3	2, 3
Номинальное напряжение	110 - 240В перем. тока	24 - 48В перем. тока	48 - 130В перем. тока	130 - 240В перем. тока
Стандарты	IEC 60947-4-1, EN 60947-4-1			
Температура эксплуатации на открытой площадке	-25 / +55 °C			

Электрическая схема

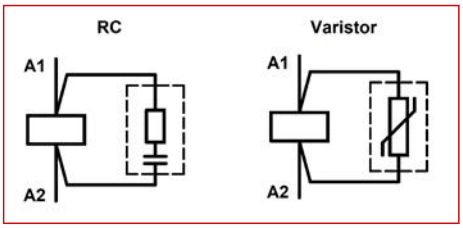

Размеры

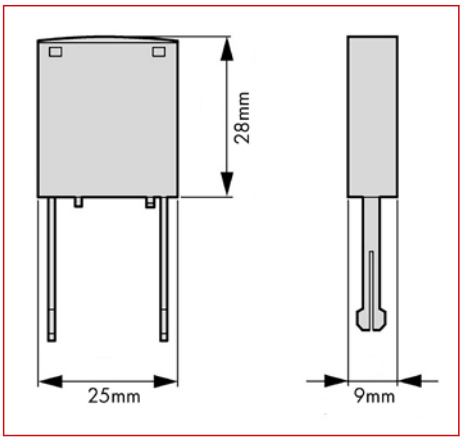

ОПИСАНИЕ	НАЛИЧИЕ	НОМЕР ЗАКАЗА
RC-ограничитель для контакторов, 110-240 В перем. тока, размер модели 2-3		LTZ30001
Варистор-ограничитель для контакторов, 24-48 В перем. тока, размер модели 2-3		LTZ30002
Варистор-ограничитель для контакторов, 48-130 В перем. тока, размер модели 2-3		LTZ30003
Варистор-ограничитель для контакторов, 130-240 В перем. тока, размер модели 2-3		LTZ30004

Клеммная крышка для контакторов, размер 4 - 6

LTZ40001

LTZ50001

LTZ60001

Информация от Schrack

- Дополнительные крышки клеммной коробки для контакторов LTD4, LTD5 и LTD6
- Защита контактов для соединительных наконечников в вертикальном контакте спереди
- В комплекте крышка для одной стороны

Мобильный код

Размеры, размер 4

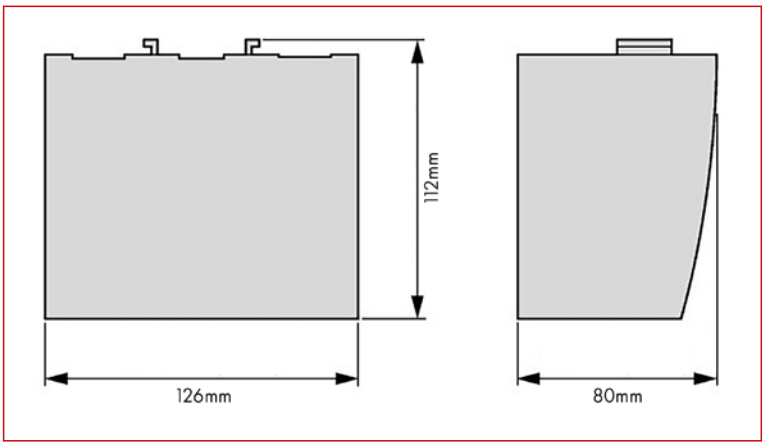

Размеры, размер 5

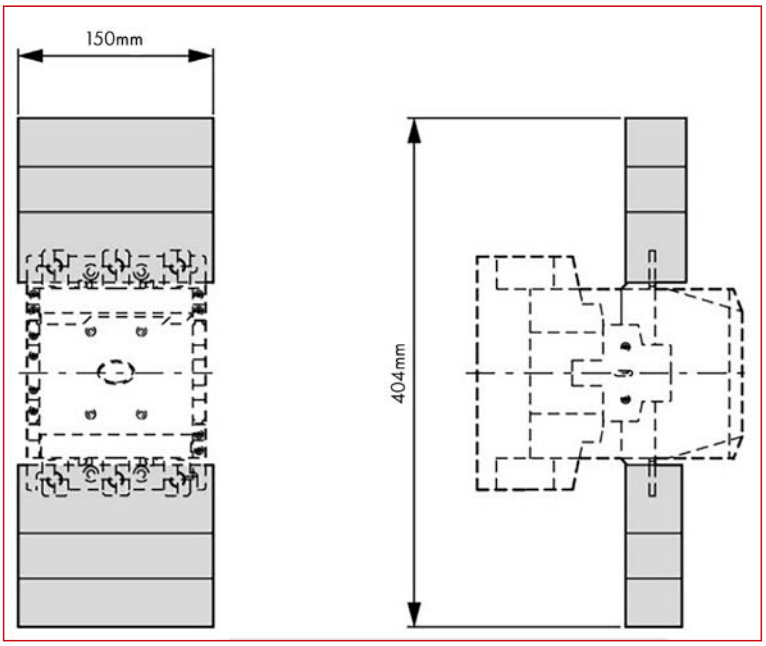

Клеммная крышка для контакторов, размер 4 - 6

Размеры, размер 6

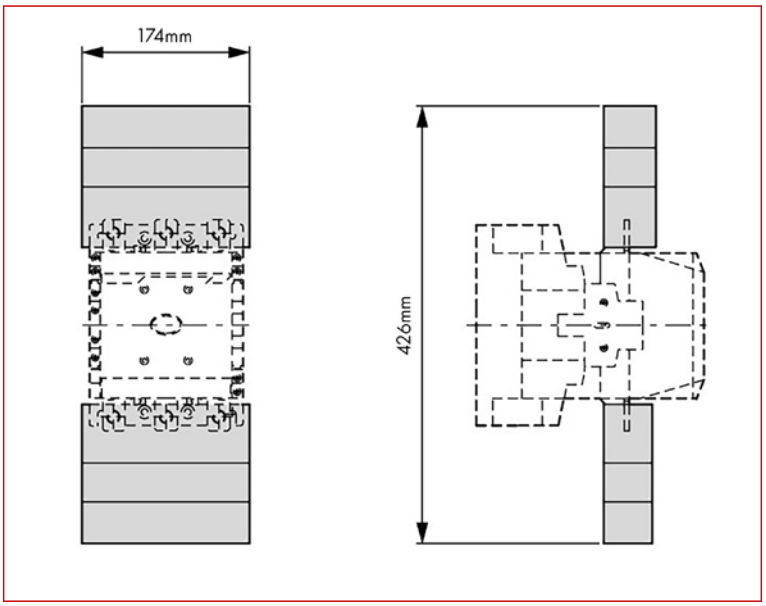

ОПИСАНИЕ	НАЛИЧИЕ	НОМЕР ЗАКАЗА
Клеммная крышка для контакторов, размер модели 4 для соединительных наконечников, 1 шт.		LTZ40001
Клеммная крышка для контакторов, размер модели 5		LTZ50001
Клеммная крышка для контакторов, размер модели 6		LTZ60001

Клеммная колодка, размер 4 - 5

LTZ40002

LTZ50002

Информация от Schrack

- Кабельная клеммная колодка для контакторов LTD4 и LTD5
- LTZ40002 кабель с концевой муфтой 1 x 16 - 150 мм² или 2 x 16 - 120 мм²
- LTZ50002 кабель с концевой муфтой 1 x 95 - 240 мм² или 2 x 70 - 185 мм²
- С подключением линии управления
- В комплекте крышка для одной стороны

Мобильный код

Размеры, размер 4

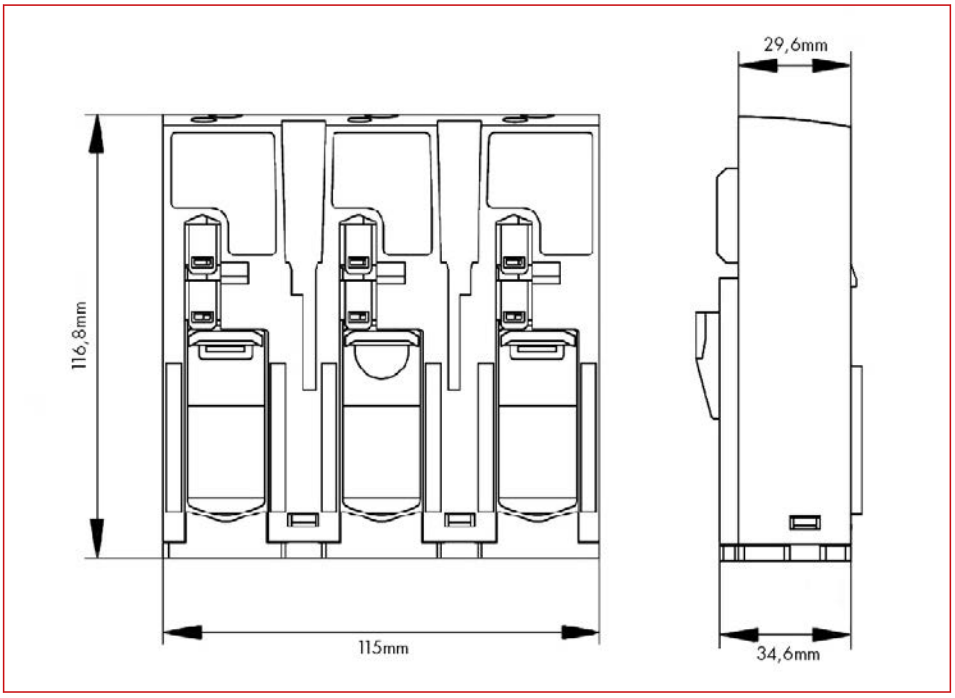

Клеммная колодка, размер 4 - 5

Размеры, размер 5

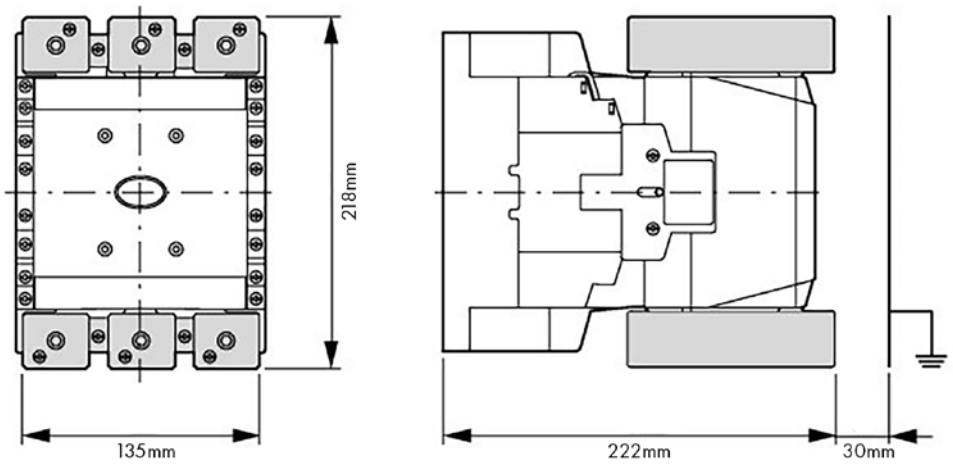

ОПИСАНИЕ	НАЛИЧИЕ	НОМЕР ЗАКАЗА
Кабельная клеммная колодка для контакторов, размер модели 4		LTZ40002
Кабельная клеммная колодка для контакторов, размер модели 5		LTZ50002

Комбинированные реверсивные контакторы LTW

Механическая блокировка для контакторов

Комплекты для электромонтажа комбинированных реверсивных контакторов

Комплекты для электромонтажа комбинированных реверсивных контакторов

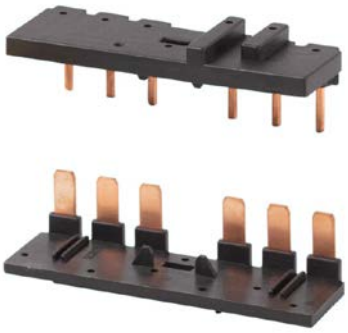

Соединительные зажимы для контакторов

Соединительные зажимы для контакторов

Комбинированные реверсивные контакторы, серия ALEA II LTW

Содержание

Комбинированные реверсивные контакторы LTW ..... Стр. 78
Механическая блокировка для контакторов ..... Стр. 79
Комплекты для электромонтажа комбинированных реверсивных контакторов ... Стр. 80
Соединительные зажимы для контакторов ..... Стр. 81

Комбинированные реверсивные контакторы, серия ALEA II LTW

Комбинированные реверсивные контакторы LTW, размер 0

LTW007B3

Информация от Schrack

- Сборки реверсивных контакторов с полной проводкой до 4 кВт со встроенной механической блокировкой
- свободные вспомогательные контакты 1 Н.О. на каждом контакторе
- Тепловые реле перегрузки LTT0 (не входят в состав сборок реверсивных контакторов) требуются дополнительно
- Высокую мощность для сборок реверсивных контакторов можно обеспечить отдельными компонентами

Мобильный код

Стр. 78

Электрическая схема

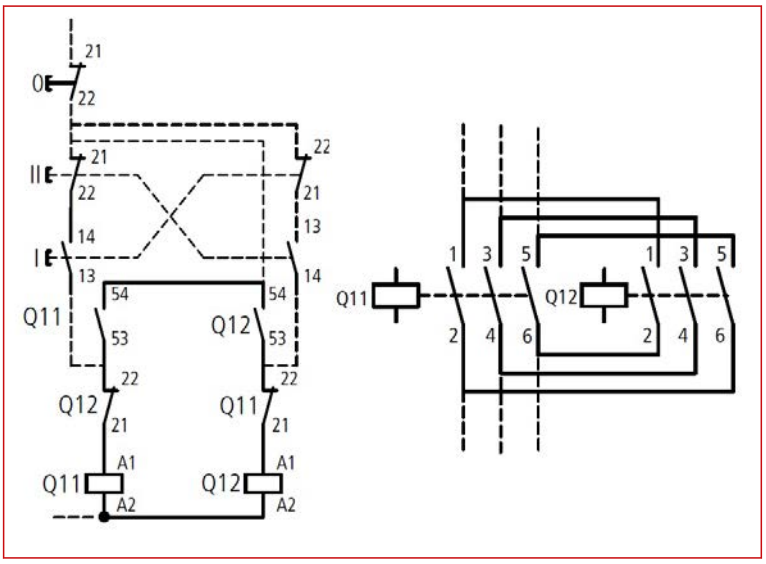

Размеры

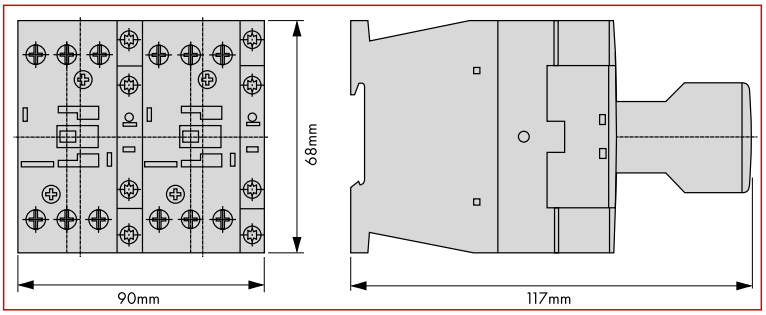

ОПИСАНИЕ	НАЛИЧИЕ	НОМЕР ЗАКАЗА
Размер 0, до 4 кВт		
Комбинированные реверсивные контакторы, 3 кВт/400 В, катушка 230 В перем. тока, размер модели 00		**LTW007B3**
Комбинированные реверсивные контакторы, 4 кВт/400 В, катушка 230 В перем. тока, размер модели 00		**LTW009B3**

Механическая блокировка для контакторов, размер 0 - 6

LTZ0W001

LTZ1W001

LTZ3W001

LTZ4W001

Информация от Schrack

- Устройства механической блокировки 2 контакторов
- Для размера 0 - 3 расстояние между контакторами 0 мм
- Для размера 3 требуется дополнительная монтажная пластина
- Для размера 4 - 6 между контактором и блокировкой установка вспомогательного контакта невозможна

Мобильный код

Рекомендации по расстоянию для размеров модели 4-6

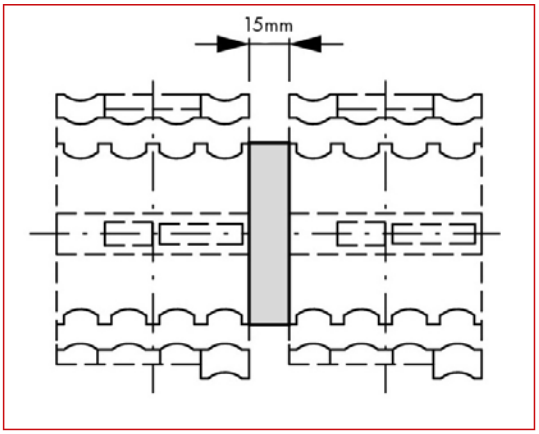

ОПИСАНИЕ	НАЛИЧИЕ	НОМЕР ЗАКАЗА
Механическая блокировка для контакторов, размер модели 0		**LTZ0W001**
Механическая блокировка для контакторов, размер модели 1		**LTZ1W001**
Механическая блокировка для контакторов, размер 2		**LTZ2W001**
Механическая блокировка для контакторов, размер модели 3		**LTZ3W001**
Механическая блокировка для контакторов, размер 4-6		**LTZ4W001**

Стр. 79

Комплекты для электромонтажа комбинированных реверсивных контакторов, размер 0 - 2

LTZ0W002

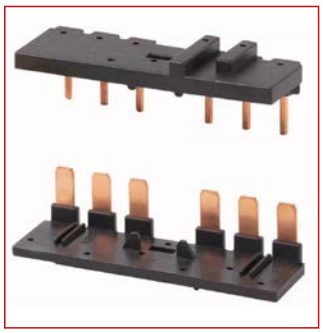
LTZ1W002

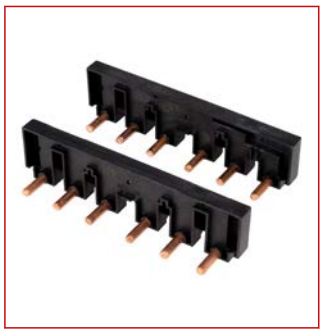
LTZ2W002

Информация от Schrack

- Комплекты для электромонтажа самособираемых сборок реверсивных контакторов
- В комплект для электромонтажа сборок реверсивных контакторов входят все необходимые шины для сетевого питания. Механическая блокировка (заказывается отдельно) увеличивает общую ширину сборки контактора
- В комплект для электромонтажа LTZ0 для сборок реверсивных контакторов размера 0 также входят провода электрической блокировки

Мобильный код

ОПИСАНИЕ	НАЛИЧИЕ	НОМЕР ЗАКАЗА
Комплект электромонтажа для реверсивных контакторов, размер модели 0		**LTZ0W002**
Комплект электромонтажа для реверсивных контакторов, размер модели 1		**LTZ1W002**
Комплект электромонтажа для реверсивных контакторов, размер модели 2		**LTZ2W002**

Соединительные зажимы для контакторов, размер 0 - 3

LTZ10005

LTZ30005

Информация от Schrack

- В комплект входят 2 зажима для соединения 2 контакторов
- Соединительные зажимы для прямой фиксации 2 контакторов (без зазора) или для сборки 2 контакторов с механической блокировкой между контакторами (10 мм)
- Соединительные зажимы устанавливаются без использования какого-либо инструмента

Мобильный код

ОПИСАНИЕ	НАЛИЧИЕ	НОМЕР ЗАКАЗА
Зажим для контакторов, размер модели 0-2		LTZ10005
Зажим для контакторов, размер модели 3		LTZ30005

Стр. 81

Стр. 82

Комбинированные контакторы „звезда-треугольник“ LTY

Параллельные соединители (перемычка нулевой точки подключения „звезда“)

Комплект электромонтажа для комбинированных контакторов „звезда-треугольник“

Комплект электромонтажа для комбинированных контакторов „звезда-треугольник“

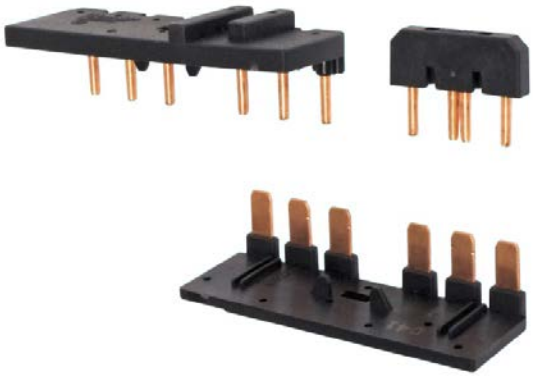

Комбинированные контакторы „звезда-треугольник“, серия ALEA II LTY

Содержание

Комбинированные контакторы „звезда-треугольник“ LTY..... Стр. 84
Параллельные соединители (перемычка нулевой точки подключения „звезда“).. Стр. 86
Комплект электромонтажа для комбинированных контакторов „звезда-треугольник“ Стр. 87

Комбинированные контакторы „звезда-треугольник“, серия ALEA II LTY

Комбинированные контакторы "звезда-треугольник" LTY, размер 0 - 1

LTY01233

Информация от Schrack

- Сборки контакторов "звезда-треугольник" с полной проводкой до 22 кВт со встроенной механической блокировкой между "звездой" и "треугольником" контактора
- Дополнительные вспомогательные контакты приведены в разделе "Вспомогательные контакты" для контакторов LTD.
- Тепловые реле перегрузки LTT (не входят в состав сборок контакторов "звезда-треугольник") заказываются отдельно
- Тепловые реле перегрузки LTT предназначены для прямого монтажа на контактор или в отдельной установке с помощью кронштейна на DIN-рейку TS35
- Высокую мощность для сборок контакторов "звезда-треугольник" можно обеспечить существующими отдельными компонентами
- Регулировочные значения для тепловых реле перегрузки при использовании контакторов "звезда-треугольник" = номинальный ток электродвигателя In x 0,58

Мобильный код

Электрическая схема

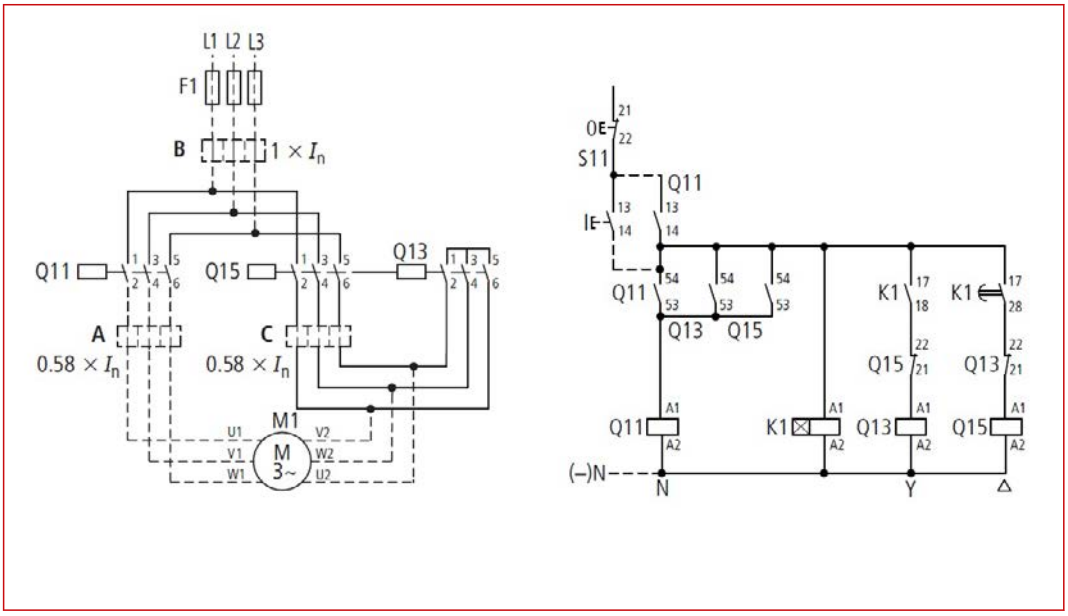

Комбинированные контакторы "звезда-треугольник" LTY, размер 0 - 1

Размеры, размер модуля 0

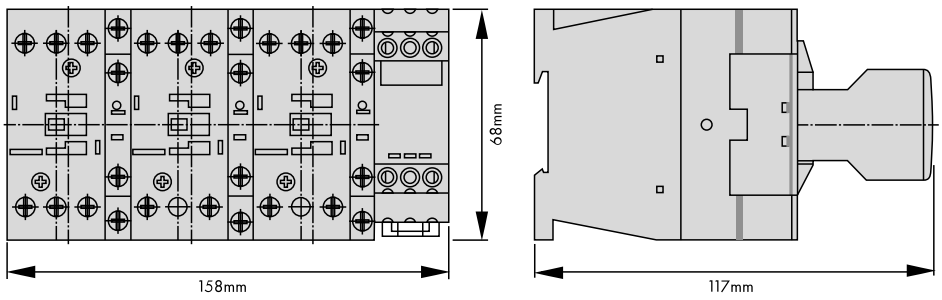

Размеры, размер модуля 1

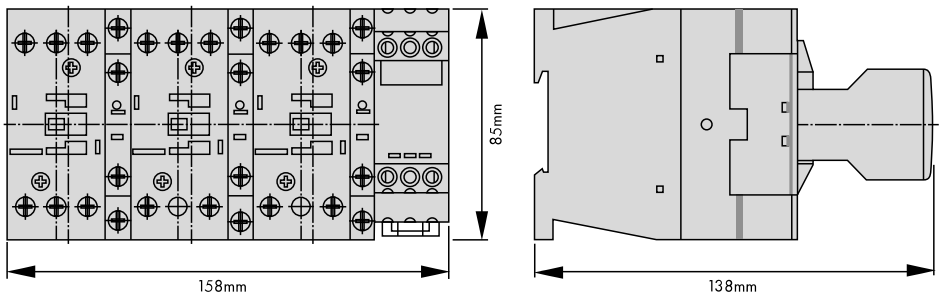

ОПИСАНИЕ	НАЛИЧИЕ	НОМЕР ЗАКАЗА
Размер 0, до 11 кВт		
Комбинированные контакторы "звезда-треугольник", 5,5 кВт/400 В, катушка 230 В перем. тока, размер модели 0		**LTY01233**
Комбинированные контакторы "звезда-треугольник", 7,5 кВт/400 В, катушка 230 В перем. тока, размер модели 0		**LTY01633**
Комбинированные контакторы "звезда-треугольник", 11 кВт/400 В, катушка 230 В перем. тока, размер модели 0		**LTY02233**
Размер 1, до 22 кВт		
Комбинированные контакторы "звезда-треугольник", 15 кВт/400 В, катушка 230 В перем. тока, размер модели 1		**LTY13033**
Комбинированные контакторы "звезда-треугольник", 22 кВт/400 В, катушка 230 В перем. тока, размер модели 1		**LTY14533**

Комбинированные контакторы „звезда-треугольник“, серия ALEA II LTY

Параллельные соединители (перемычка нулевой точки подключения “звезда”), размер 0 - 2

LTZ0Y001

LTZ1Y001

LTZ2Y001

Информация от Schrack

- 3-полюсные параллельные соединители (перемычка звездой) без клеммы для контакторов размера 0-2
- Параллельные соединители для размера 0 при использовании технологии штепсельного соединения
- Параллельные соединители входят в комплекты для электромонтажа для комбинированных контакторов "звезда-треугольник"

Мобильный код

ОПИСАНИЕ	НАЛИЧИЕ	НОМЕР ЗАКАЗА
Параллельные соединители		
Перемычка соединения нулевой точки звезды для контакторов, размер модели 0		**LTZ0Y001**
Перемычка соединения нулевой точки звезды для контакторов, размер модели 1		**LTZ1Y001**
Перемычка соединения нулевой точки звезды для контакторов, размер модели 2		**LTZ2Y001**

Комплект электромонтажа для комбинированных контакторов "звезда-треугольник", размер 0-2

LTZ0Y002

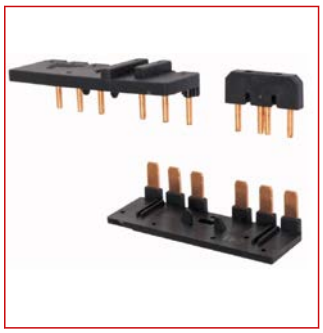
LTZ1Y002

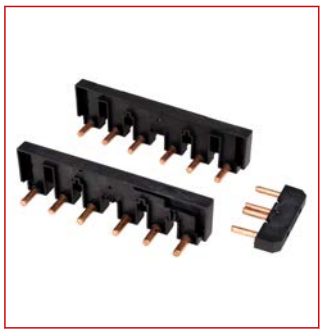
LTZ2Y002

Информация от Schrack

- Комплекты для электромонтажа самособираемых сборок контакторов "звезда-треугольник"
- В комплект LTZ0Y002 для электромонтажа сборок контакторов "звезда-треугольник" размера 0-0-0 (до 11 кВт) входят все необходимые мосты для сетевого питания и электрическая блокировка. Механическая блокировка заказывается отдельно. Перемычка звездой также входит в комплект. Таймер "звезда-треугольник" заказывается отдельно
- В комплект LTZ1Y002 для электромонтажа сборок контакторов "звезда-треугольник" размера 1-1-1 (до 22 кВт) входят все необходимые мосты для сетевого питания. Механическая блокировка заказывается отдельно. Перемычка звездой также входит в комплект. Таймер "звезда-треугольник" заказывается отдельно
- В комплект LTZ3Y002 для электромонтажа сборок контакторов "звезда-треугольник" размера 2-2-2 входят все необходимые мосты для сетевого питания. Механическая блокировка заказывается отдельно. Перемычка звездой также входит в комплект. Таймер "звезда-треугольник" заказывается отдельно

Мобильный код

ОПИСАНИЕ	НАЛИЧИЕ	НОМЕР ЗАКАЗА
Комплекты для электромонтажа		
Комплект электромонтажа "звезда-треугольник" для контакторов, размер модели 0		**LTZ0Y002**
Комплект электромонтажа "звезда-треугольник" для контакторов, размер модели 1		**LTZ1Y002**
Комплект проводки для контакторов «звезда-треугольник», размер 2		**LTZ2Y002**

Стр. 87

Тепловые реле перегрузки LTT, размер 1

Тепловые реле перегрузки LTT, размер 2

Тепловые реле перегрузки LTT, размер 3

Кронштейн для отдельной установки тепловых реле перегрузки

Стр. 88

Тепловые реле перегрузки, серия ALEA II LTT

Содержание

Тепловые реле перегрузки LTT ..... Стр. 90
Кронштейн для отдельной установки тепловых реле перегрузки ..... Стр. 102

Тепловые реле перегрузки LTT, размер 0

LTT01600

Мобильный код

Информация от Schrack

- Тепловые реле перегрузки с контролем обрыва фазы для прямого монтажа на контакторы размером 0
- Устройства оснащены сухим вспомогательным контактом 1 Н.О. + 1 Н.З., ручным и автоматическим СБРОСОМ, функцией КОНТРОЛЯ, кнопкой ОСТАНОВА. Клеммы 14/22 вспомогательного контакта контакторов, а также клемма A2 контактора (катушка) подключаются через устройство

	LTT00 016	**LTT00 024**	**LTT00 040**	**LTT00 060**	**LTT00 100**	**LTT00 160**	**LTT00 240**	**LTT00 400**	**LTT00 600**	**LTT01 000**	**LTT01 200**	**LTT01 600**
Номинальный ток (диапазон уставок)	0,1 - 0,16A	0,16 - 0,24A	0,24 - 0,4A	0,4 - 0,6A	0,6 - 1A	1 - 1,6A	1,6 - 2,4A	2,4 - 4A	4 - 6A	6 - 10A	9 - 12A	12 - 16A
Под размер контактора	0	0	0	0	0	0	0	0	0	0	0	0
Стандарты	IEC60947, EN60947											
Температура эксплуатации на открытой площадке	-25 / +55°C											
Температурная компенсация												
Остаточная погрешность температурной компенсации > 40 °C	≦ 0,25 %/K											
Защита от воздействия погодных условий												
Степень защиты	IP20											
Защита от прикосновения												
При включении с передней панели (EN50274)												
Номинальное импульсное выдерживаемое напряжение (U_{imp})	6000В											
Категория перенапряжения / Степень загрязнения	III/3											
Емкость клеммы магистрального кабеля												
Одножильный (магистральный кабель)	1 x 1 - 6мм², 2 x 1 - 6мм²											
Гибкий с наконечником (магистральный кабель)	1 x 1 - 4мм², 2 x 1 - 4мм²											
Винт клеммы (магистральный кабель)	M4											
Момент затяжки (магистральный кабель)	1,8Nm											
Длина снятия изоляции (магистральный кабель)	10мм											
Отвертка Philips/Pozidriv (магистральный кабель)	PZ 2											
Стандартная отвертка (магистральный кабель)	1 x 6мм											
Емкость клеммы кабелей цепи управления												
Одножильный (кабели цепи управления)	1 x 0,75 - 4мм², 2 x 0,75 - 4мм²											
Гибкий с наконечником (кабели цепи управления)	1 x 0,75 - 2,5мм², 2 x 0,75 - 2,5мм²											
Винт клеммы (кабели цепи управления)	M3,5											
Момент затяжки (кабели цепи управления)	1,2Нм											
Длина снятия изоляции (кабели цепи управления)	8мм											
Инструменты (кабели цепи управления)												
Отвертка Philips/Pozidriv (кабели цепи управления)	PZ 2											
Стандартная отвертка (кабели цепи управления)	1 x 6мм											

Тепловые реле перегрузки LTT, размер 0

Размеры

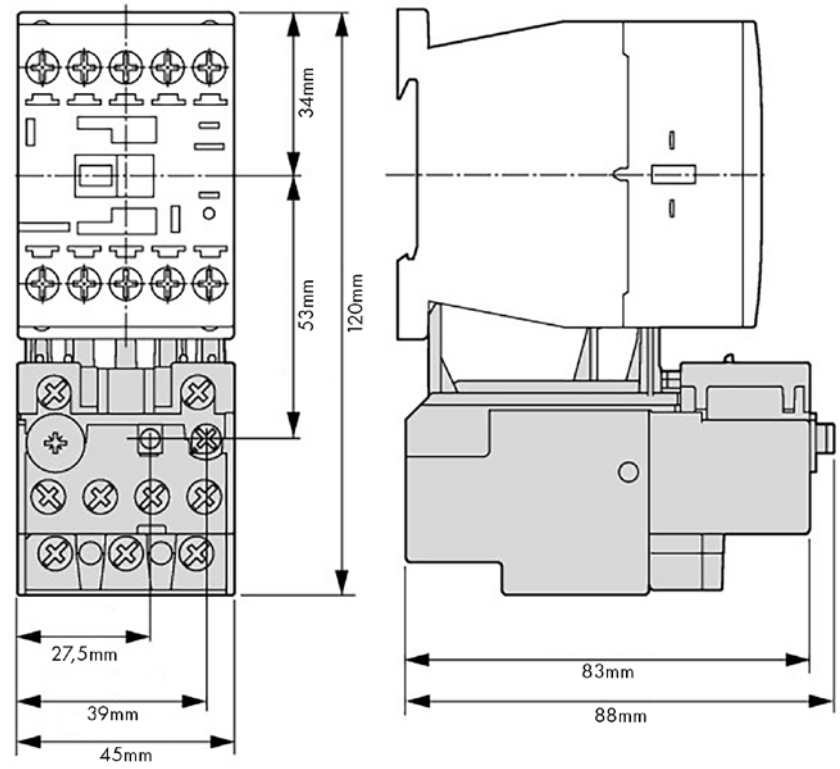

ОПИСАНИЕ	НАЛИЧИЕ	НОМЕР ЗАКАЗА
Реле перегрузки LTT, размер реле 0, 0,1 - 0,16 A		LTT00016
Реле перегрузки LTT, размер реле 0, 0,16 - 0,24 A		LTT00024
Реле перегрузки LTT, размер реле 0, 0,24 - 0,4 A		LTT00040
Реле перегрузки LTT, размер реле 0, 0,4 - 0,6 A		LTT00060
Реле перегрузки LTT, размер реле 0, 0,6 - 1 A		LTT00100
Реле перегрузки LTT, размер реле 0, 1 - 1,6 A		LTT00160
Реле перегрузки LTT, размер реле 0, 1,6 - 2,4 A		LTT00240
Реле перегрузки LTT, размер реле 0, 2,4 - 4 A		LTT00400
Реле перегрузки LTT, размер реле 0, 4 - 6 A		LTT00600
Реле перегрузки LTT, размер реле 0, 6 - 10 A		LTT01000
Реле перегрузки LTT, размер реле 0, 9 - 12 A		LTT01200
Реле перегрузки LTT, размер реле 0, 12 - 16 A		LTT01600

Тепловые реле перегрузки, серия ALEA II LTT

Тепловые реле перегрузки LTT, размер 0

Размеры

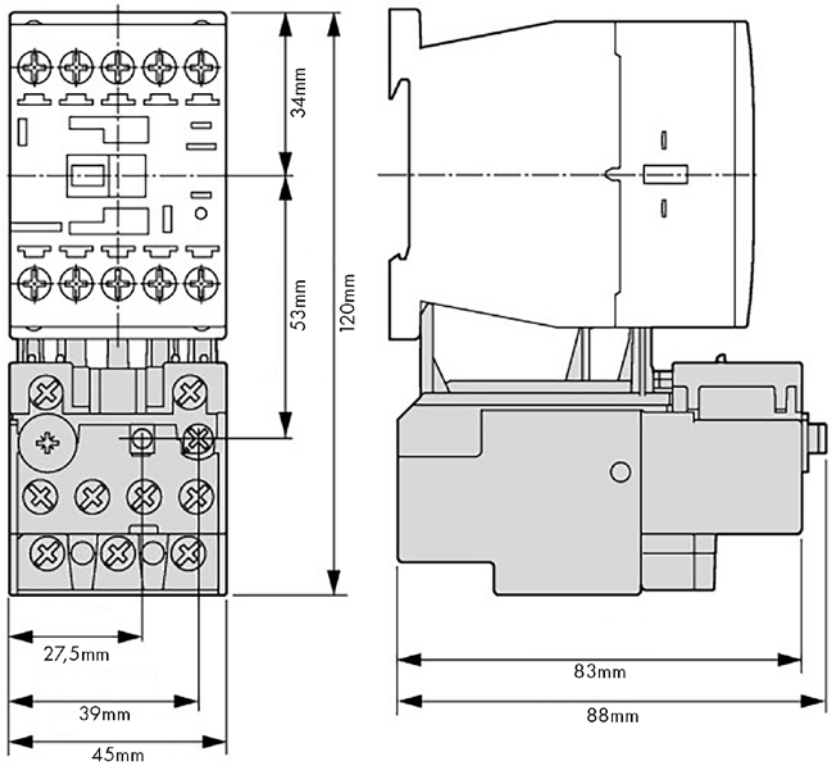

ОПИСАНИЕ	НАЛИЧИЕ	НОМЕР ЗАКАЗА
Реле перегрузки LTT, размер реле 0, 0,1 - 0,16 A		LTT00016
Реле перегрузки LTT, размер реле 0, 0,16 - 0,24 A		LTT00024
Реле перегрузки LTT, размер реле 0, 0,24 - 0,4 A		LTT00040
Реле перегрузки LTT, размер реле 0, 0,4 - 0,6 A		LTT00060
Реле перегрузки LTT, размер реле 0, 0,6 - 1 A		LTT00100
Реле перегрузки LTT, размер реле 0, 1 - 1,6 A		LTT00160
Реле перегрузки LTT, размер реле 0, 1,6 - 2,4 A		LTT00240
Реле перегрузки LTT, размер реле 0, 2,4 - 4 A		LTT00400
Реле перегрузки LTT, размер реле 0, 4 - 6 A		LTT00600
Реле перегрузки LTT, размер реле 0, 6 - 10 A		LTT01000
Реле перегрузки LTT, размер реле 0, 9 - 12 A		LTT01200
Реле перегрузки LTT, размер реле 0, 12 - 16 A		LTT01600

Тепловые реле перегрузки LTT, размер 1

Схема отключений

(A: не менее 3 фаз | B: не более 3 фаз | C: не менее 2 фаз | D: не более 2 фаз)

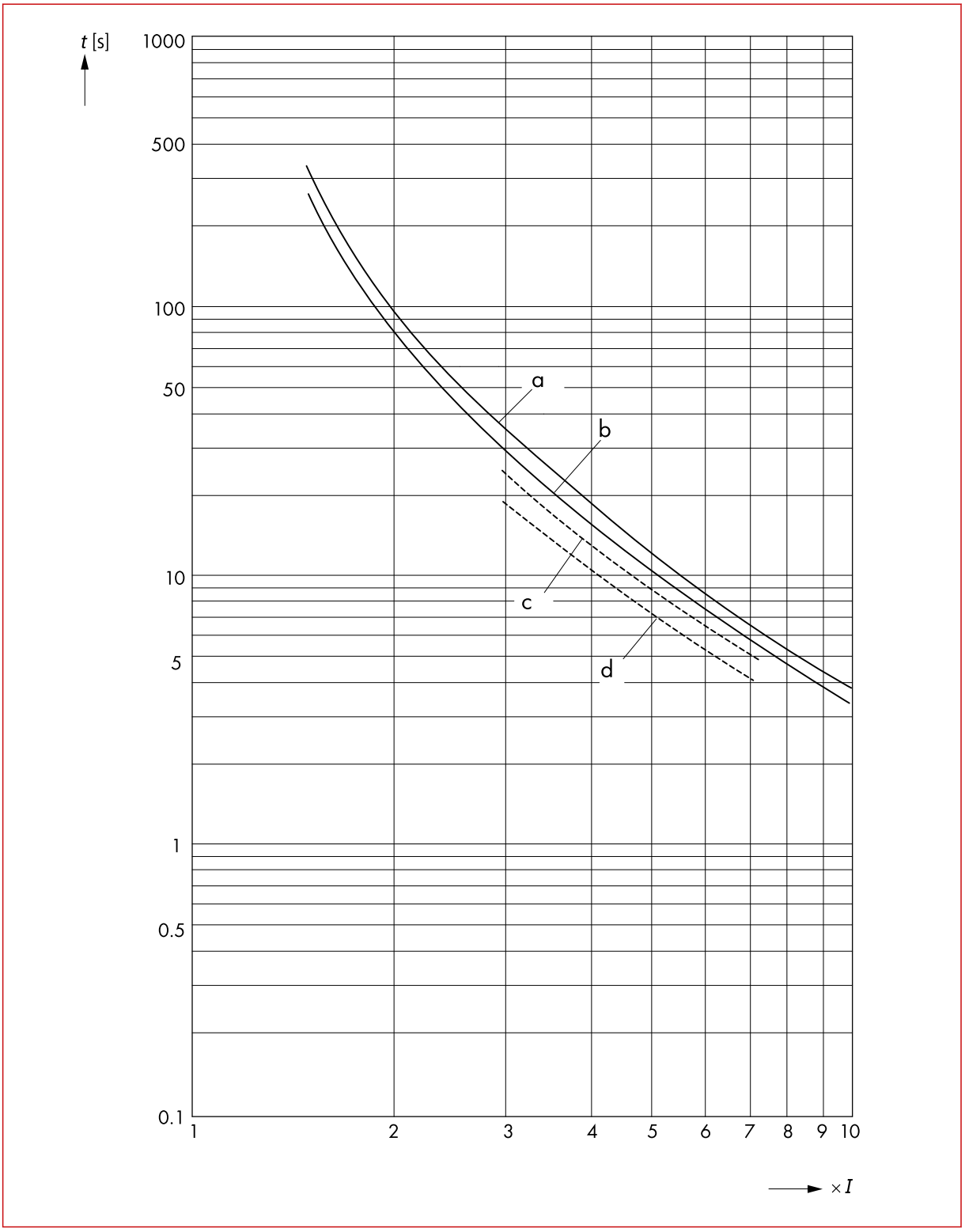

Электрическая схема

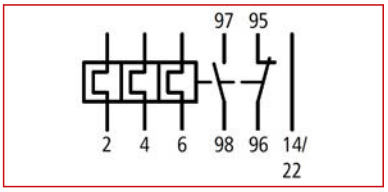

Стр. 93

Тепловые реле перегрузки LTT, размер 1

Схема отключений

(A: не менее 3 фаз | B: не более 3 фаз | C: не менее 2 фаз | D: не более 2 фаз)

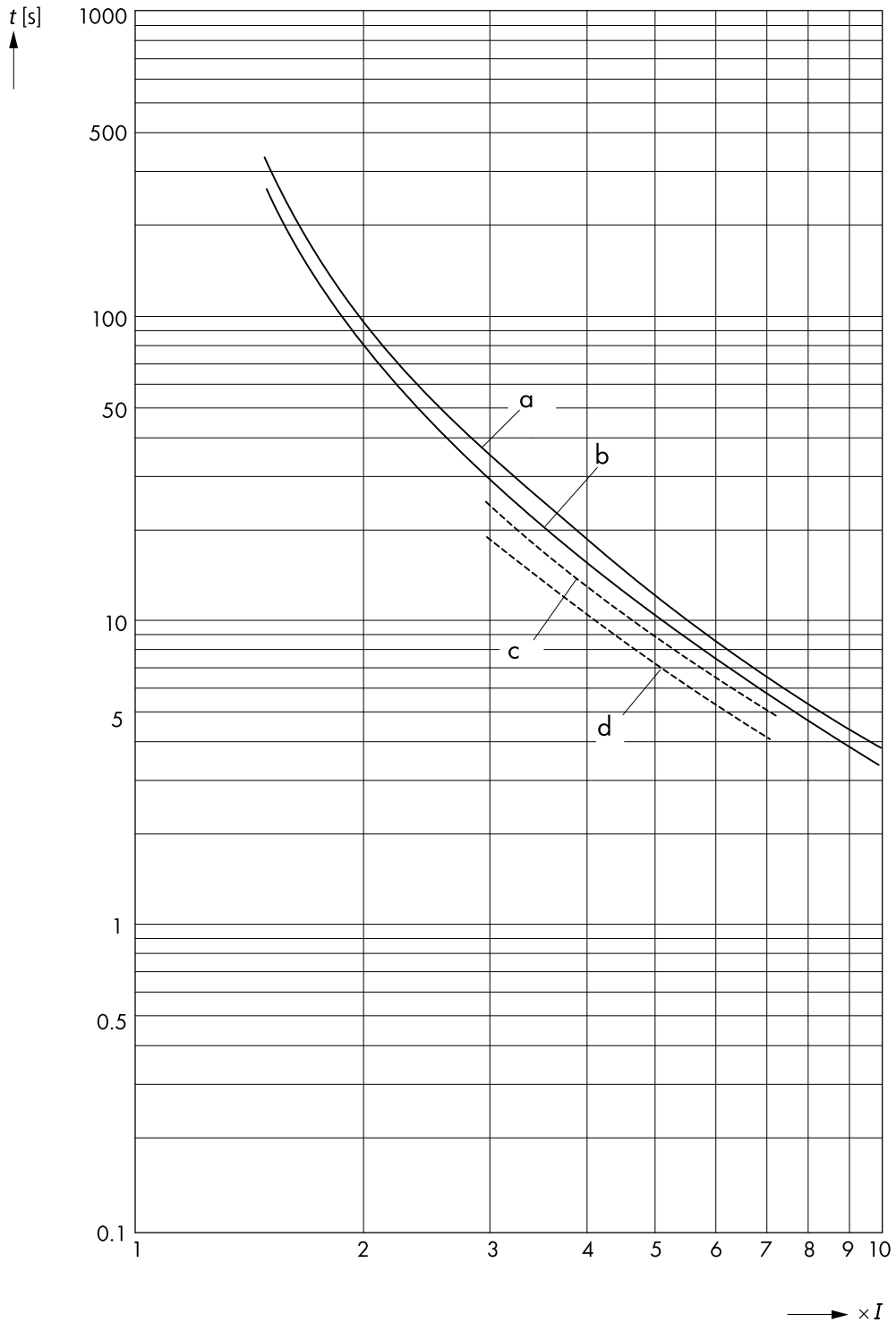

Электрическая схема

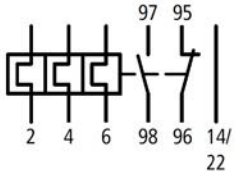

Стр. 94

Тепловые реле перегрузки LTT, размер 1

Размеры

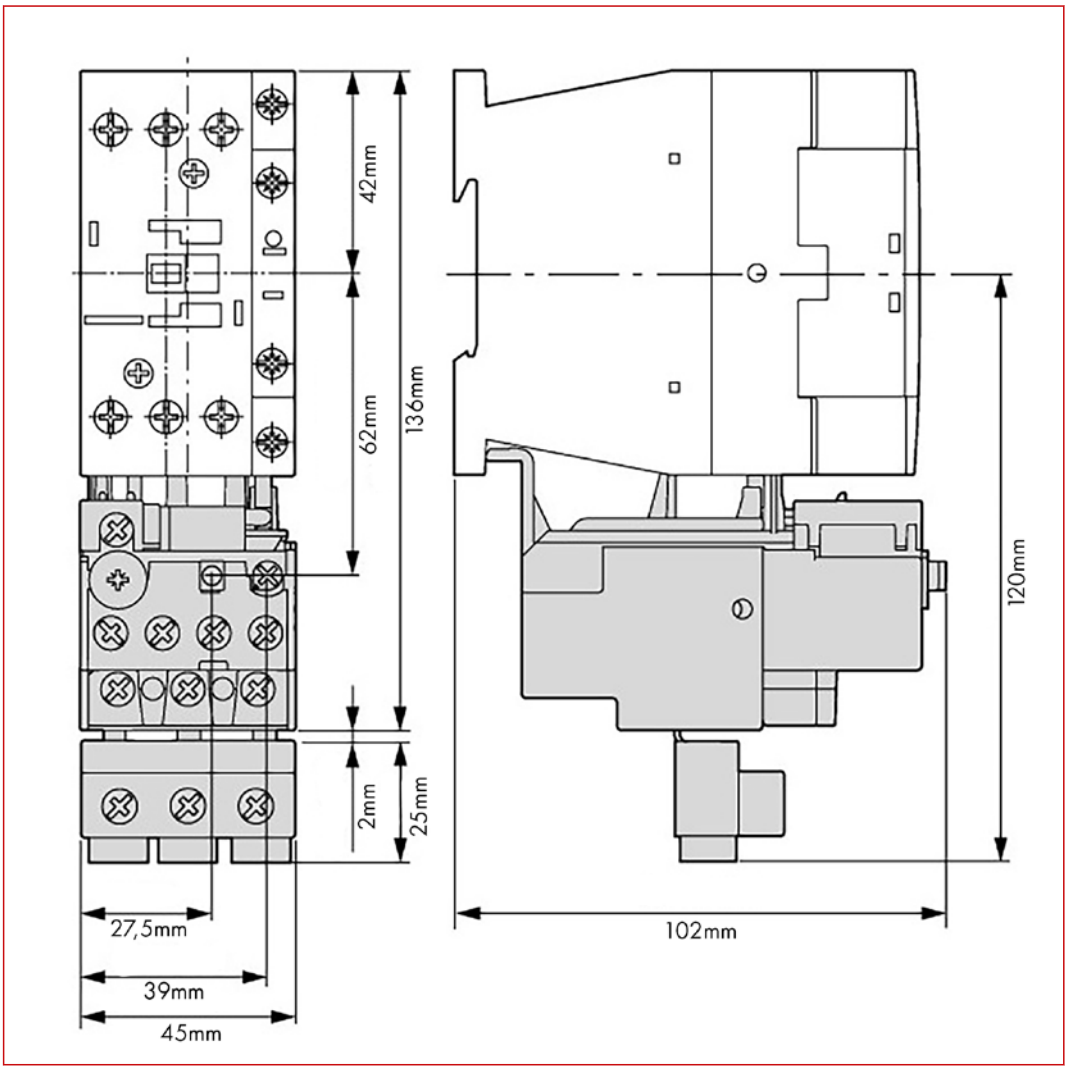

ОПИСАНИЕ	НАЛИЧИЕ	НОМЕР ЗАКАЗА
Реле перегрузки LTT, размер реле 1, 0,24 - 0,4 A		LTT10040
Реле перегрузки LTT, размер реле 1, 0,4 - 0,6 A		LTT10060
Реле перегрузки LTT, размер реле 1, 0,6 - 1 A		LTT10100
Реле перегрузки LTT, размер реле 1, 1 - 1,6 A		LTT10160
Реле перегрузки LTT, размер реле 1, 1,6 - 2,4 A		LTT10240
Реле перегрузки LTT, размер реле 1, 2,4 - 4 A		LTT10400
Реле перегрузки LTT, размер реле 1, 4 - 6 A		LTT10600
Реле перегрузки LTT, размер реле 1, 6 - 10 A		LTT11000
Реле перегрузки LTT, размер реле 1, 10 - 16 A		LTT11600
Реле перегрузки LTT, размер реле 1, 16 - 24 A		LTT12400
Реле перегрузки LTT, размер реле 1, 24 - 32 A		LTT13200
Реле перегрузки LTT, размер реле 1, 32 - 38 A		LTT13800

Стр. 95

Тепловые реле перегрузки LTT, размер 2

LTT21000

Информация от Schrack

- Тепловые реле перегрузки с контролем обрыва фазы для прямого монтажа на контакторы размером 2
- Отдельный монтаж можно реализовать с использованием отдельного кронштейна LTZ2TE01
- Устройства оснащены сухим вспомогательным контактом 1 Н.О. + 1 Н.З., ручным и автоматическим СБРОСОМ, функцией КОНТРОЛЯ, кнопкой ОСТАНОВА

Мобильный код

	LTT21000	LTT21600	LTT22400	LTT24000	LTT25700	LTT26500	LTT27500
Номинальный ток (диапазон уставок)	6 - 10A	10 - 16A	16 - 24A	24 - 40A	40 - 57A	50 - 65A	65 - 75A
Под размер контактора	2	2	2	2	2	2	2
Стандарты	IEC60947, EN60947						
Температура эксплуатации на открытой площадке	-25 / +55°C						
Температурная компенсация							
Остаточная погрешность температурной компенсации > 40°C	≦ 0,25%/K						
Защита от воздействия погодных условий							
Степень защиты	IP00						
Защита от прикосновения							
При включении с передней панели (EN50274)							
Номинальное импульсное выдерживаемое напряжение (U_{imp})	6000В						
Категория перенапряжения / Степень загрязнения	III/3						
Емкость клеммы магистрального кабеля							
Одножильный (магистральный кабель)	1 x 1 - 16мм², 2 x 1 - 16тмм²						
Гибкий с наконечником (магистральный кабель)	1 × 1 - 25мм², 2 x 1 - 25мм²						
Винт клеммы (магистральный кабель)	M6						
Момент затяжки (магистральный кабель)	3,5Нм						
Длина снятия изоляции (магистральный кабель)	11мм						
Отвертка Philips/Pozidriv (магистральный кабель)	PZ 2						
Стандартная отвертка (магистральный кабель)	1 x 6мм						
Емкость клеммы кабелей цепи управления							
Одножильный (кабели цепи управления)	1 x 0,75 - 4мм², 2 x 0,75 - 4мм²						
Гибкий с наконечником (кабели цепи управления)	1 x 0,75 - 2,5мм², 2 x 0,75 - 2,5мм²						
Винт клеммы (кабели цепи управления)	M3,5						
Момент затяжки (кабели цепи управления)	1,2Нм						
Длина снятия изоляции (кабели цепи управления)	8мм						
Инструменты (кабели цепи управления)							
Отвертка Philips/Pozidriv (кабели цепи управления)	PZ 2						
Стандартная отвертка (кабели цепи управления)	1 x 6мм						

Тепловые реле перегрузки LTT, размер 2

Схема отключений

(A: не менее 3 фаз | B: не более 3 фаз | C: не менее 2 фаз | D: не более 2 фаз)

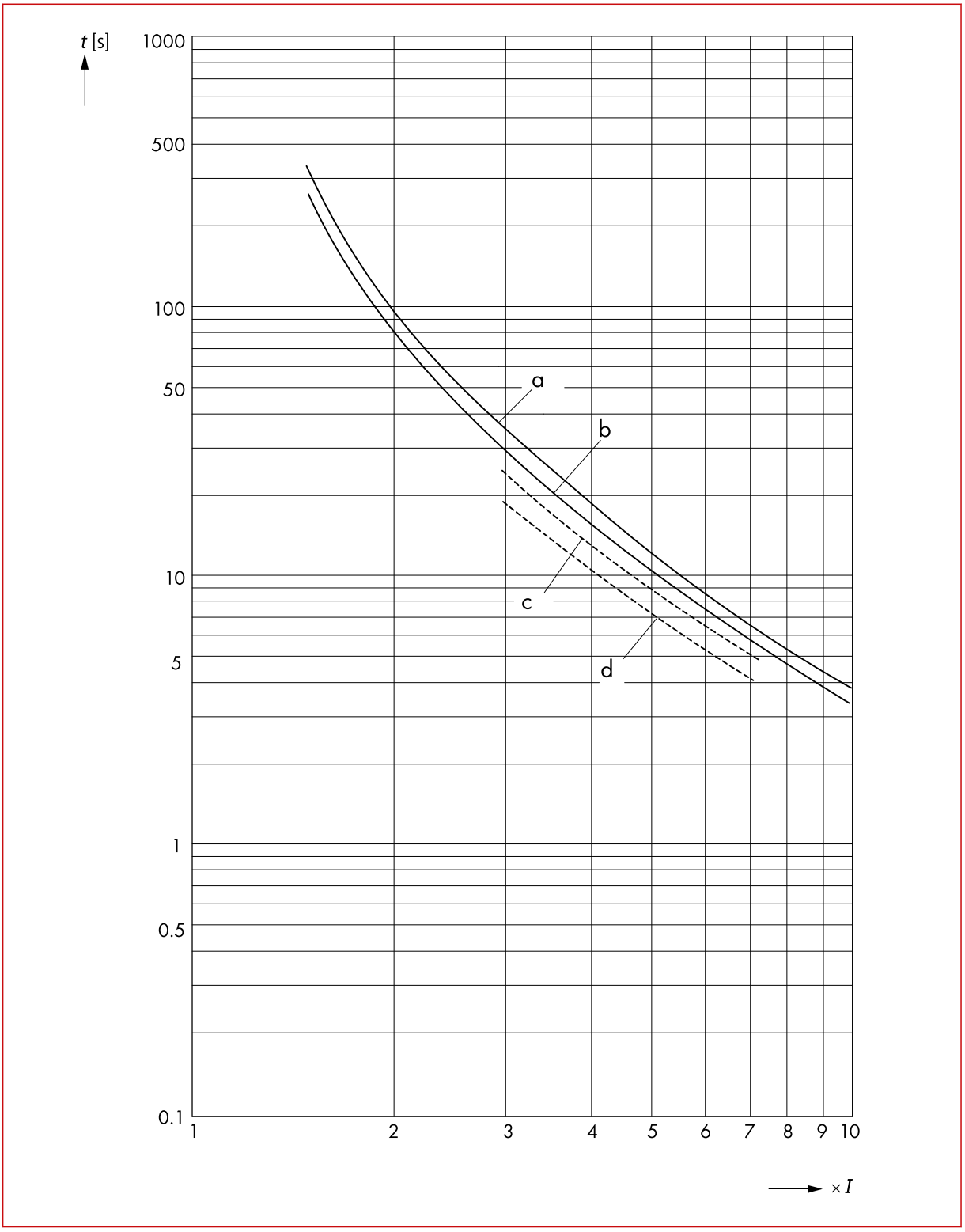

Электрическая схема

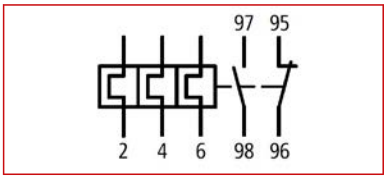

Стр. 97

Тепловые реле перегрузки, серия ALEA II LTT

Тепловые реле перегрузки LTT, размер 2

Размеры

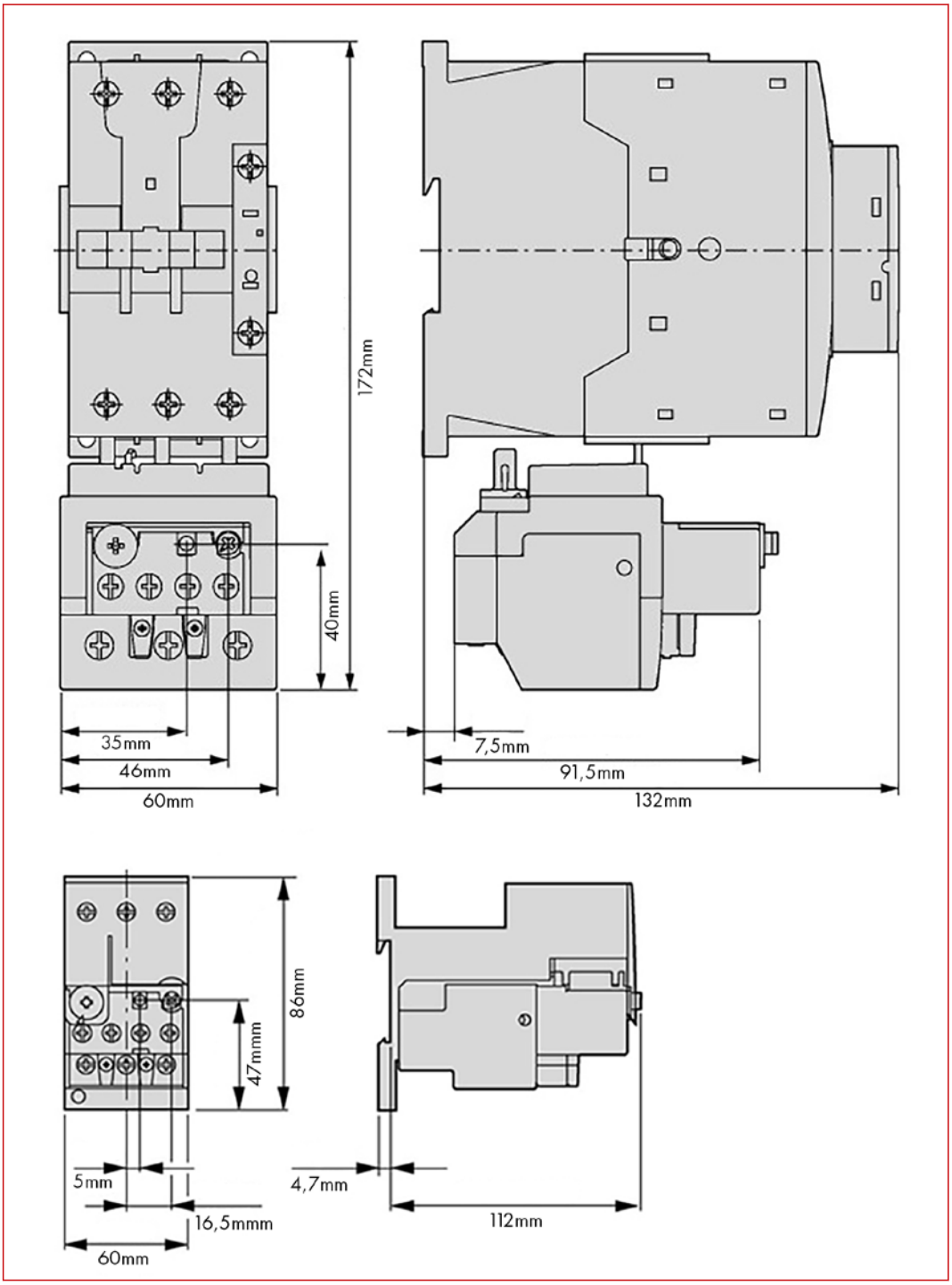

ОПИСАНИЕ	НАЛИЧИЕ	НОМЕР ЗАКАЗА
Реле перегрузки LTT, размер реле 2, 6 - 10 A		**LTT21000**
Реле перегрузки LTT, размер реле 2, 10 - 16 A		**LTT21600**
Реле перегрузки LTT, размер реле 2, 16 - 24 A		**LTT22400**
Реле перегрузки LTT, размер реле 2, 24 - 40 A		**LTT24000**
Реле перегрузки LTT, размер реле 2, 40 - 57 A		**LTT25700**
Реле перегрузки LTT, размер реле 2, 50 - 65 A		**LTT26500**
Реле перегрузки LTT, размер реле 2, 65 - 75 A		**LTT27500**

Тепловые реле перегрузки LTT, размер 3

LTT30100

Информация от Schrack

- Тепловые реле перегрузки с контролем обрыва фазы для прямого монтажа на контакторы размером 3
- Устройства оснащены сухим вспомогательным контактом 1 Н.О. + 1 Н.З., ручным и автоматическим СБРОСОМ, функцией КОНТРОЛЯ, кнопкой ОСТАНОВА

Мобильный код

	LTT30035	LTT30050	LTT30070	LTT30100	LTT30125	LTT30150	LTT30175
Номинальный ток (диапазон уставок)	25-35A	35-50A	50-70A	70-100A	95-125A	120-150A	145-175A
Под размер контактора	3	3	3	3	3	3	3
Стандарты	IEC60947, EN60947						
Температура эксплуатации на открытой площадке	-25 / +55°C						
Температурная компенсация							
Остаточная погрешность температурной компенсации > 40°C	≦ 0,25 %/K						
Защита от воздействия погодных условий							
Степень защиты	IP00						
Защита от прикосновения							
При включении с передней панели (EN50274)							
Номинальное импульсное выдерживаемое напряжение (U_{imp})	8000В						
Категория перенапряжения / Степень загрязнения	III/3						
Емкость клеммы магистрального кабеля							
Одножильный (главный контакт)	1 x 4 - 16мм², 2 x 4 - 16мм²						
Гибкий с наконечником (магистральный кабель)	1 x 4 - 70мм², 2 x 4 - 70мм²						
Винт клеммы (главный контакт)	M10						
Момент затяжки (главный контакт)	10Нм						
Длина снятия изоляции (главный контакт)	24мм						
Отвертка Philips/Pozidriv (главный контакт)	PZ 2						
Емкость клеммы кабелей цепи управления							
Одножильный (вспомогательные контакты)	1 x 0,75 - 4мм², 2 x 0,75 - 4мм²						
Гибкий с наконечником (вспомогательные контакты)	1 x 0,75 - 2,5мм², 2 x 0,75 - 2,5мм²						
Винт клеммы (вспомогательные контакты)	M3,5						
Момент затяжки (вспомогательные контакты)	1,2Нм						
Длина снятия изоляции (вспомогательные контакты)	8мм						
Инструменты (вспомогательные контакты)							
Отвертка Philips/Pozidriv (вспомогательные контакты)	PZ 2						
Стандартная отвертка (вспомогательные контакты)	1 x 6мм						

Тепловые реле перегрузки LTT, размер 3

Схема отключений

(A: не менее 3 фаз | B: не более 3 фаз | C: не менее 2 фаз | D: не более 2 фаз)

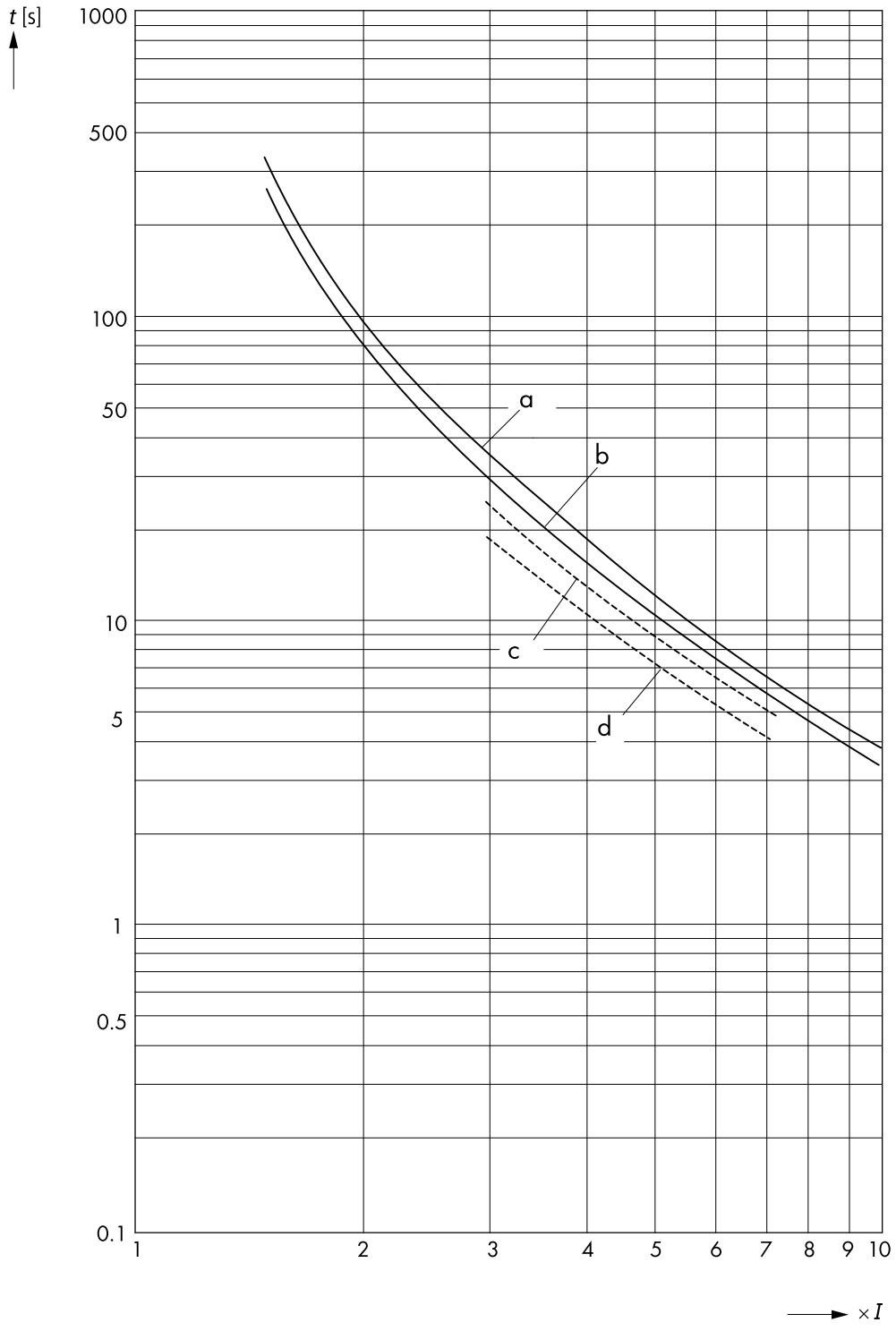

Электрическая схема

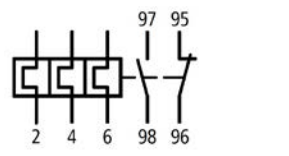

Стр. 100

Тепловые реле перегрузки LTT, размер 3

Размеры

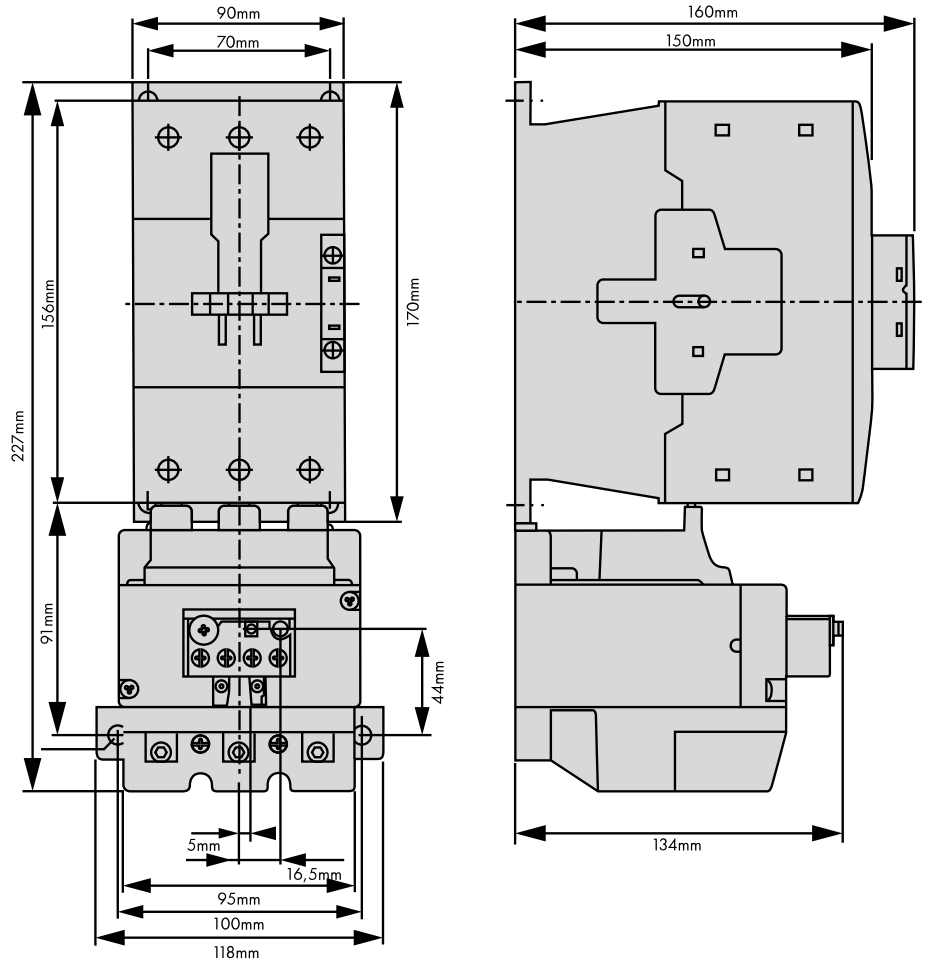

ОПИСАНИЕ	НАЛИЧИЕ	НОМЕР ЗАКАЗА
Реле перегрузки LTT, размер реле 3, 25 - 35 A		**LTT30035**
Реле перегрузки LTT, размер реле 3, 35 - 50 A		**LTT30050**
Реле перегрузки LTT, размер реле 3, 50 - 70 A		**LTT30070**
Реле перегрузки LTT, размер реле 3, 70 - 100 A		**LTT30100**
Реле перегрузки LTT, размер реле 3, 95 - 125 A		**LTT30125**
Реле перегрузки LTT, размер реле 3, 120 - 150 A		**LTT30150**
Реле перегрузки LTT, размер реле 3, 145 - 175 A		**LTT30175**

Кронштейн для отдельной установки тепловых реле перегрузки, размер 1 - 2

LTZ1TE01

LTZ2TE01

Мобильный код

Информация от Schrack

Для отдельного монтажа тепловых реле перегрузки LTT на DIN-рейку TS35 или для винтового монтажа

Токопроводящие линии	
Номинальное импульсное выдерживаемое напряжение U_{imp}	6000В
Категория перенапряжения / Степень загрязнения	III/3
Номинальное напряжение изоляции U_i	690В
Номинальное рабочее напряжение U_e	690В
Безопасная изоляция согласно EN61140	
Между главными цепями	440В
Емкость клеммы	
Одножильный	1 x (1 - 16)мм² 2 x (1 - 16)мм²
Гибкий с наконечником	1 x (1 - 25)мм² 2 x (1 - 25)мм²
Многожильный	1 x (16 - 35)мм²
Одножильный или многожильный	14 - 2 AWG
Винт клеммы	M6
Момент затяжки винта клеммы	3.5Nm
Длина снятия изоляции	11мм
Инструменты	
Отвертка Philips/Pozidriv	PZ 2
Стандартная отвертка	1 x 6мм

Кронштейн для отдельной установки тепловых реле перегрузки, размер 1 - 2

Размеры, размер 1

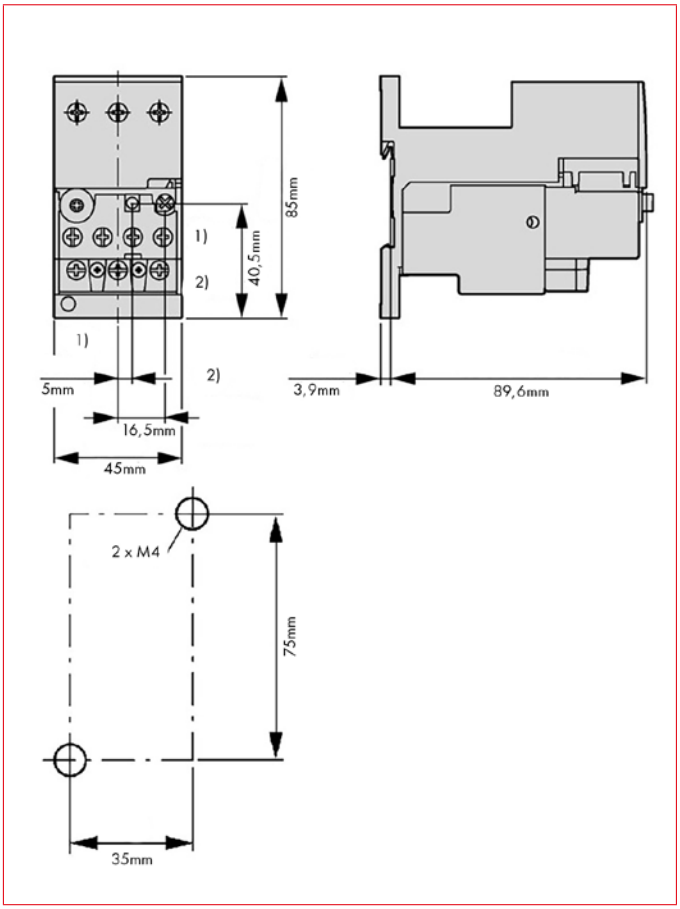

Размеры, размер 2

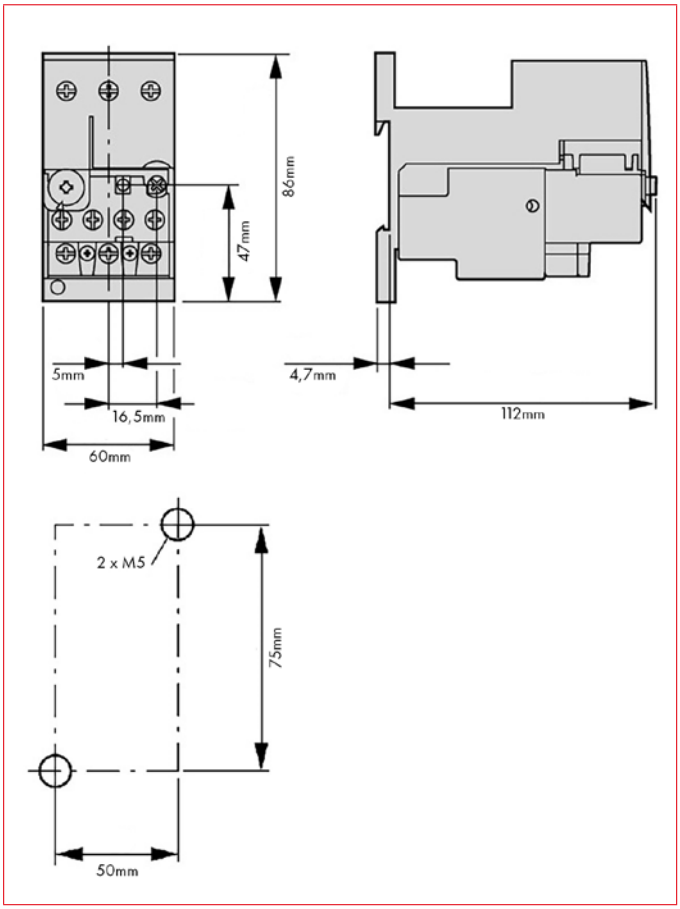

ОПИСАНИЕ	НАЛИЧИЕ	НОМЕР ЗАКАЗА
Кронштейн для отдельной установки тепловых реле, размер 1		LTZ1TE01
Кронштейн для отдельной установки тепловых реле перегрузки		LTZ2TE01

Выключатели защиты электродвигателя, серия BE5

Выключатели защиты электродвигателя, серия BE6

Питающие клеммные колодки для BE5, BE6

Соединительная перемычка для выключателей защиты электродвигателя BE5, K3

Корпусы для BE5, BE6

Принадлежности для BE5, BE6

Выключатели защиты электродвигателя, серия BE5, BE6

Содержание

Выключатели защиты электродвигателя, серия BE5 ..... Стр. 106
Выключатели защиты электродвигателя, серия BE6 ..... Стр. 110
Питающие клеммные колодки для BE5, BE6 ..... Стр. 113
Сборные шины для BE5, BE6 ..... Стр. 116
Соединительная перемычка для выключателей защиты электродвигателя BE5, K3 Стр. 119
Корпусы для BE5, BE6 ..... Стр. 120
Принадлежности для BE5, BE6 ..... Стр. 122

Выключатели защиты электродвигателя, серия BE5

BE500400

Мобильный код

Информация от Schrack

Выключатель защиты электродвигателя, 3-полюсный, от 0, 16 A до 32 A

Стандарты			**EN 60647, IEC 60947**
Номинальный ток I_n			0,1 - 25 A
Номинальный непрерывный ток = номинальный рабочий ток $I_U = I_e$			25 A или уставка по току расцепителя сверхтока
Номинальное рабочее напряжение U_e			690 В перем.тока
Номинальная частота			40 – 60 Гц
Расцепление	Перегрузка		регулируем. 0,6 - 1 x I_n
	Короткое замыкание		постоянно заданное значение 14 x I_n
Защита от обрыва фазы			Да
Отключающая способность	0,1 - 10 A		0,1 - 10 A: собственная стабильность (100 кА)
	10 - 16 A		50 кА
	16 - 25 A		16 кА
Направление электрического тока			любое
Номинальное импульсное выдерживаемое напряжение U_{imp}			6000 В перем.тока
Категория перенапряжения			III
Тепловые потери по току (3 полюса при рабочей температуре)			6 Вт
Износостойкость	Механическая		10000 операций
	электрическая (AC-3 при 400 В)		10000 операций
Максимальная рабочая частота			40 операций в час
Расчетная мощность короткого замыкания	AC-3 (до 690 В)		25 A
	DC-5 (до 250 В)		25 A (3 контакта, соединенных последовательно)
Номинальная включающая способность	cos φ = 0,45	230 - 690 В перем.тока	110 A
Номинальная отключающая способность	cos φ = 0,45	230 В перем.тока	90 A
	cos φ = 0,45	400 В перем.тока	90 A
	cos φ = 0,45	500 В перем.тока	64 A
	cos φ = 0,45	690 В перем.тока	54 A
Номинальный рабочий ток в корпусе, вне корпуса I_e	Категория применения AC-1	230 В перем.тока	16 A
		400 В перем.тока	16 A
		440 В перем.тока	16 A
		500 В перем.тока	16 A
		690 В перем.тока	16 A
	Категория применения AC-3	230 В перем.тока	8,7 A
		400 В перем.тока	8,8 A
		440 В перем.тока	7,7 A
		500 В перем.тока	6,4 A
		690 В перем.тока	4,8 A
	Категория применения AC-4	230 В перем.тока	6,6 A
		400 В перем.тока	6,6 A
		440 В перем.тока	6 A
		500 В перем.тока	5 A
		690 В перем.тока	3,4 A

Выключатели защиты электродвигателя, серия BE5

Степень защиты		Устройство IP20
		Концевые муфты IP00
Защита от прикосновения		Защита от прикосновений пальцами и тыльной стороной кисти
Механическая ударостойкость, полусинусоидальный удар 10 мс согласно IEC 60068-2-27		25g
Высота над уровнем моря		не более 2000 м
Защита от воздействия погодных условий		Влажное тепло, константа согласно IEC 60068-2-78
		Влажное тепло, цикличное согласно IEC 60068-2-30
Степень загрязнения		3
Температура окружающей среды		При хранении от -25°C до 80°C
		Без корпуса от -25°C до 55°C
		В корпусе от -25°C до 40°C
Клеммы	Винтовые клеммы	Одножильные, 1 x 1 - 6 мм^2 / 2 x 1 - 2,5 мм^2
		Гибкие с наконечниками 1 x 1 - 4 мм^2 / 2 x 1 - 2,5 мм^2
Момент затяжки		Сеть 1,7 Нм

Изделие	макс. номинальная рабочая мощность AC-3					Номинальный непрерывный ток	Диапазон уставок	
	220 В, 230 В, 240 В	380 В, 400 В, 415 В	440 В	500 В	660 В, 690 В		Расцепление при перегрузке	Расцепление при коротком замыкании
	P [кВт]	P [кВт]	P [кВт]	P [кВт]	P [кВт]	I_U	I_r	$I_{пм}$
BE500160	-	-	-	-	0,06	0,16	0,1 - 0,16	2,2
BE500250	-	0,06	0,06	0,06	0,12	0,25	0,16 - 0,25	3,5
BE500400	0,06	0,09	0,12	0,12	0,18	0,4	0,25 - 0,4	5,6
BE500630	0,09	0,12	0,18	0,25	0,25	0,63	0,4 - 0,63	8,8
BE501000	0,12	0,25	0,25	0,37	0,55	1	0,63 - 1	14
BE501600	0,25	0,55	0,55	0,75	1,1	1,6	1 - 1,6	22
BE502500	0,37	0,75	1,1	1,1	1,5	2,5	1,6 - 2,5	35
BE504000	0,75	1,5	1,5	1,5	3	4	2,5 - 4	56
BE506300	1,1	2,2	3	3	4	6,3	4 - 6,3	88
BE510000	2,2	4	4	4	7,5	10	6,3 - 10	140
BE516000	4	7,5	9	9	12,5	16	10 - 16	224
BE520000	5,5	9	11	12,5	15	20	16 - 20	280
BE525000	5,5	12,5	12,5	15	22	25	20 - 25	350

Размеры

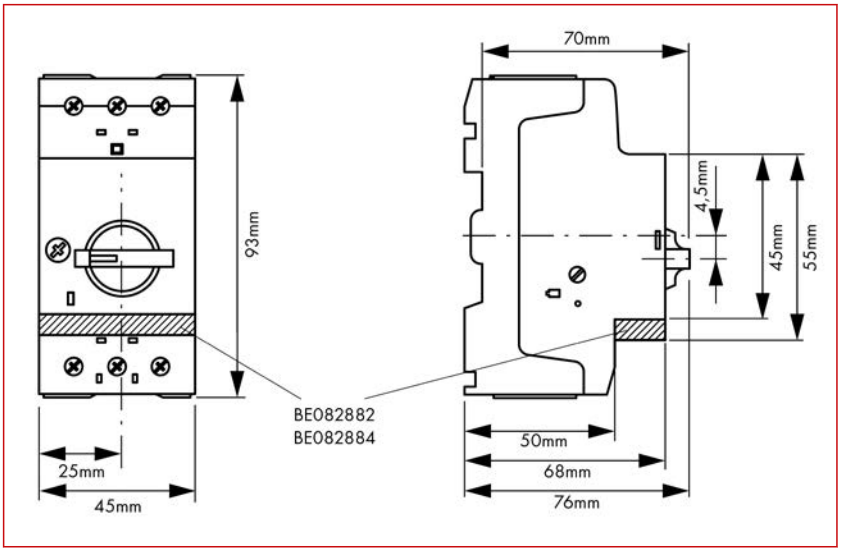

Электрическая схема

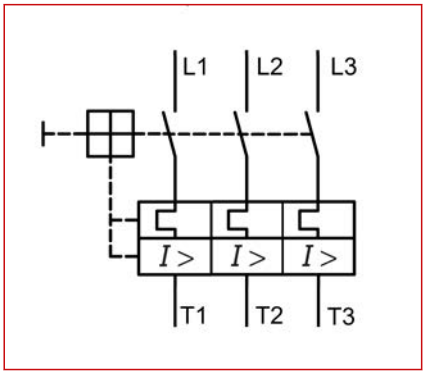

Монтажное положение

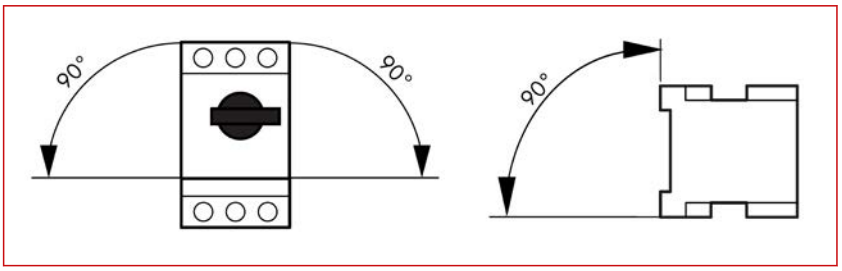

Выключатели защиты электродвигателя, серия BE5

Характеристическая кривая расцепления

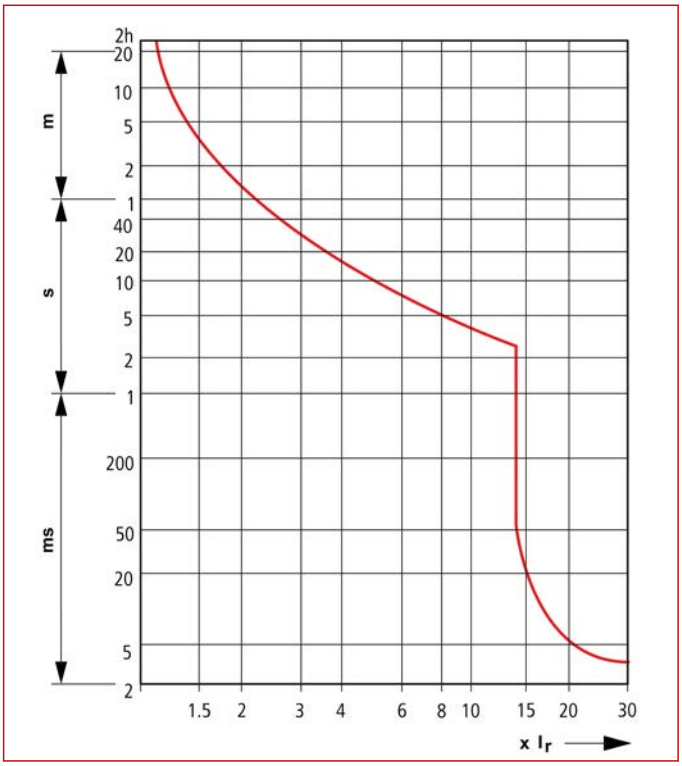

Схема сквозной энергии

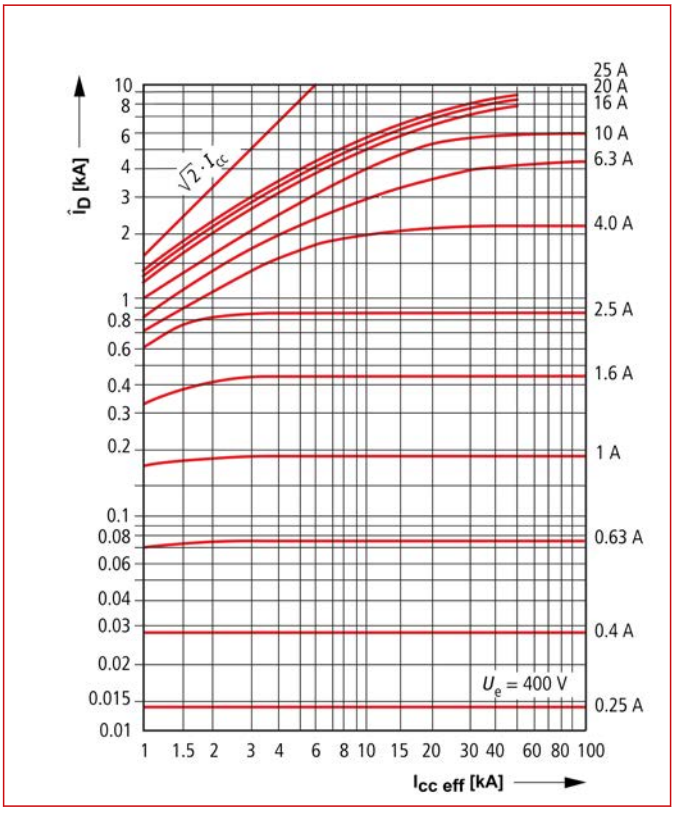

Выключатели защиты электродвигателя, серия BE5

ОПИСАНИЕ	НАЛИЧИЕ	НОМЕР ЗАКАЗА
Выключатели защиты электродвигателя, серия BE5		
Выключатель защиты электродвигателя, серия BE5, 0,1 - 0,16 A		**BE500160**
Выключатель защиты электродвигателя, серия BE5, 0,16 - 0,25 A		**BE500250**
Выключатель защиты электродвигателя, серия BE5, 0,25 - 0,40 A		**BE500400**
Выключатель защиты электродвигателя, серия BE5, 0,40 - 0,63 A		**BE500630**
Выключатель защиты электродвигателя, серия BE5, 0,63 - 1,00 A		**BE501000**
Выключатель защиты электродвигателя, серия BE5, 1,00 - 1,60 A		**BE501600**
Выключатель защиты электродвигателя, серия BE5, 1,60 - 2,50 A		**BE502500**
Выключатель защиты электродвигателя, серия BE5, 2,5 A - 4,0 A		**BE504000**
Выключатель защиты электродвигателя, серия BE5, 4,0-6,3 A		**BE506300**
Выключатель защиты электродвигателя, серия BE5, 6,3 - 10 A		**BE510000**
Выключатель защиты электродвигателя, серия BE5, 8-12 A		**BE512000**
Выключатель защиты электродвигателя, серия BE5, 10 - 16 A		**BE516000**
Выключатель защиты электродвигателя, серия BE5, 16 - 20 A		**BE520000**
Выключатель защиты электродвигателя, серия BE5, 20 - 25 A		**BE525000**
Выключатель защиты электродвигателя, серия BE5, 25 - 32 A		**BE532000**
Выключатель защиты электродвигателя, серия BE5, 6,3 - 10 A, защита трансформатора		**BE510005-A**
Выключатель защиты электродвигателя, серия BE5, 16 - 20 A, защита трансформатора		**BE520005-A**
Вспомогательные контакты		
Передний вспомогательный контакт, 1 H.O. +1 H.З.		**BE082882**
Вспомогательный контакт, 1 H.O.		**BE082884**
Боковой вспомогательный контакт "без напряжения", 2 H.O. , BE5/6		**BE072898**
Боковой вспомогательный контакт, 2 H.O. + 1 H.З., BE5/6		**BE590012**

Выключатели защиты электродвигателя, серия BE6

BE632000

Информация от Schrack

Выключатель защиты электродвигателя, 3-полюсный, от 24 A до 63 A

Мобильный код

Стандарты		**EN 60647, IEC 60947**
Номинальный ток I_n		32 - 63 A
Номинальный непрерывный ток = номинальный рабочий ток $I_u = I_e$		63 A или уставка по току расцепителя сверхтока
Номинальное рабочее напряжение g U_e		690 В перем.тока
Номинальная частота		40 – 60 Гц
Расцепление	Перегрузка	регулир. 0,6 - 1 x I_n
	Короткое замыкание	постоянн. при 14 x I_n
Защита от обрыва фазы		Да
Отключающая способность		50 кА
Направление электрического тока		Любое
Номинальное импульсное выдерживаемое напряжение U_{imp}		6000 В перем.тока
Категория перенапряжения		III
Тепловые потери по току (3 полюса при рабочей температуре)		9,5 Вт
Износостойкость	Механическая	30000 операций
	электрическая (AC-3 при 400 В)	30000 операций
Максимальная рабочая частота		40 операций в час
Расчетная мощность короткого замыкания	AC-3 (до 690 В)	63 A
	DC-5 (до 250 В)	63 A (3 контакта, соединенных последовательно)
Степень защиты	Устройство	IP20
	Концевые муфты	IP00
Защита от прикосновения		Защита от прикосновений пальцами и тыльной стороной кисти
Механическая ударостойкость, полусинусоидальный удар 10 мс согласно IEC 60068-2-27		15g
Высота над уровнем моря		Не более 2000 м
Защита от воздействия погодных условий		Влажное тепло, константа согласно IEC 60068-2-78
		Влажное тепло, цикличное согласно IEC 60068-2-30
Степень загрязнения		3
Температура окружающей среды		При хранении от -25°C до 70°C
		Без корпуса от -25°C до 55°C
		В корпусе от -25°C до 40°C
Клеммы	Винтовые клеммы	одножильные 1 x 1 - 50 мм^2 / 2 x 1 - 35 мм^2
		Гибкие с наконечником 1 x 1 - 35 мм^2 / 2 x 1 -35 мм^2
Момент затяжки		Сеть 3 Нм

Выключатели защиты электродвигателя, серия BE6

Изделие	макс. номинальная рабочая мощность AC-3					Номинальный непрерывный ток	Диапазон уставок	
	220 В, 230 В, 240 В	380 В, 400 В, 415 В	440 В	500 В	660 В, 690 В		Расцепление при перегрузке	Расцепление при коротком замыкании
	P [кВт]	P [кВт]	P [кВт]	P [кВт]	P [кВт]	I_U	I_r	$I_{пм}$
BE632000	7,5	15	17,5	22	22	32	25 - 32	448
BE640000	11	20	22	24	30	40	32-40	560
BE650000	14	25	30	30	45	50	40-50	700
BE658000	17	30	37	37	55	58	50-58	812
BE663000	18,5	34	37	45	55	65	55-63	882

Размеры

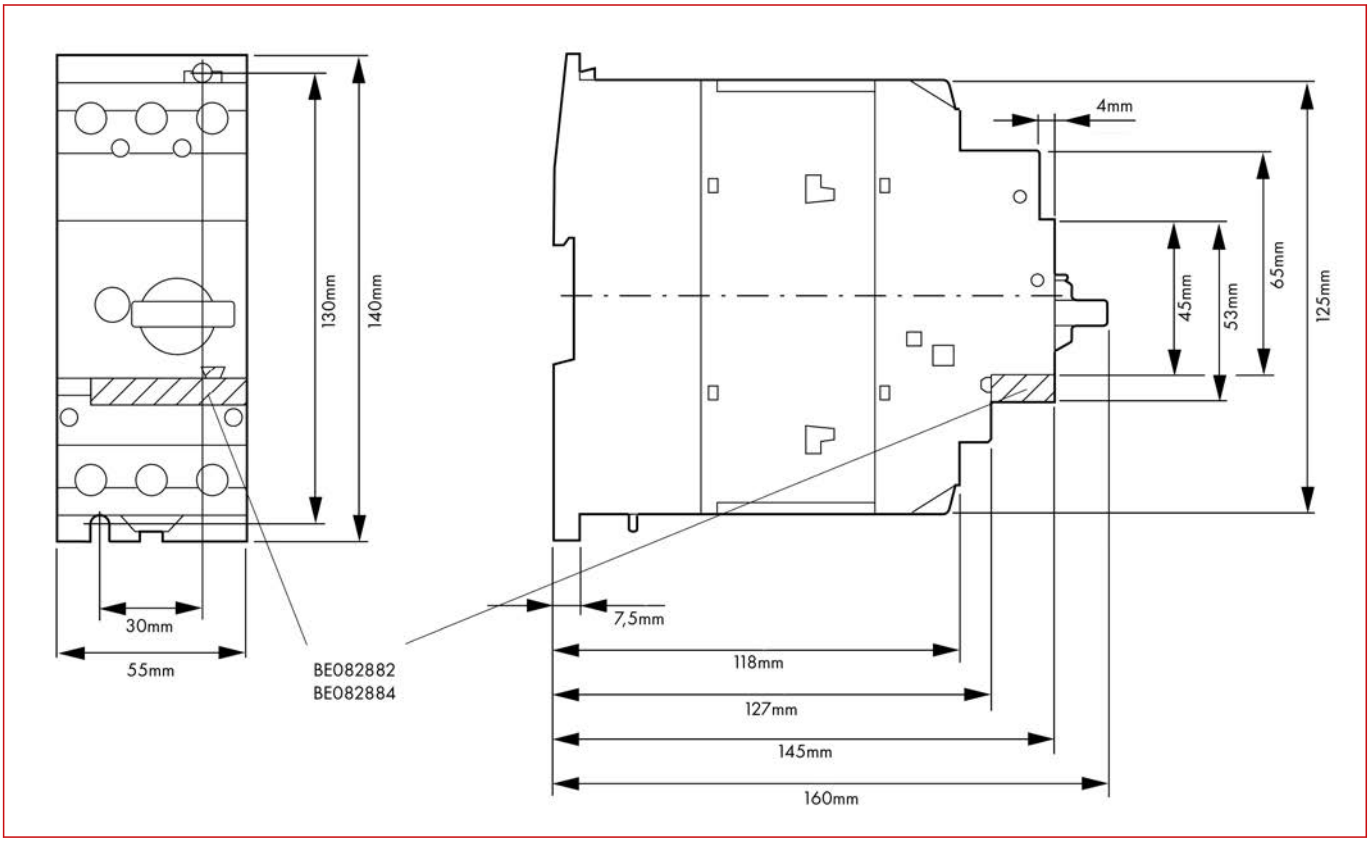

Монтажное положение

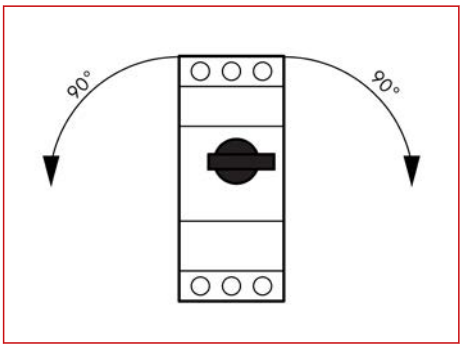

Электрическая схема

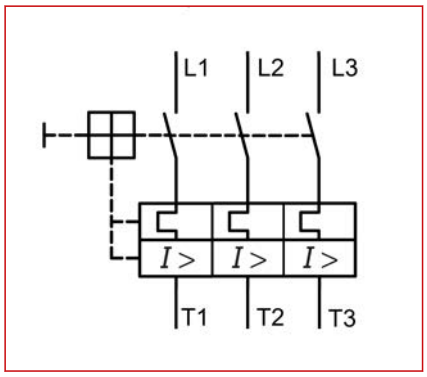

Выключатели защиты электродвигателя, серия BE6

Характеристическая кривая расцепления

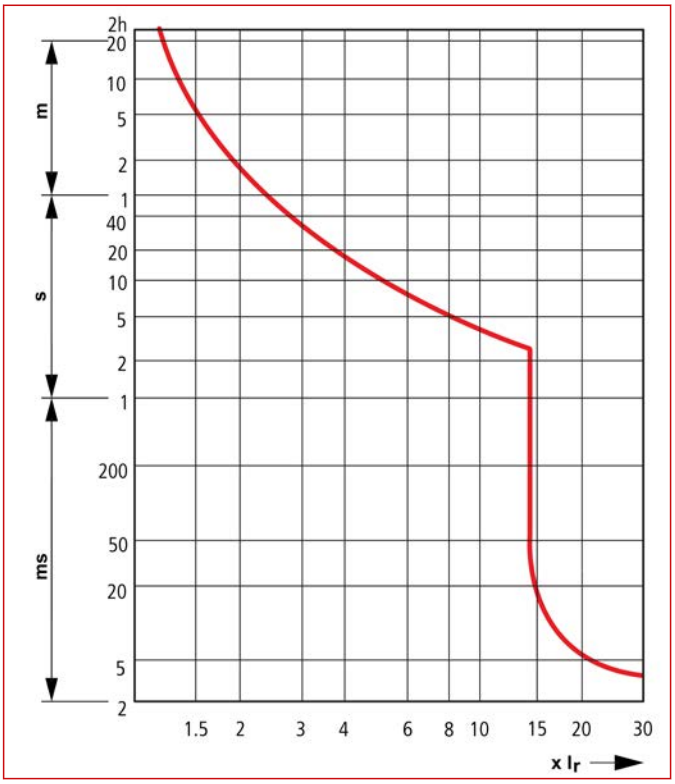

Схема сквозной энергии

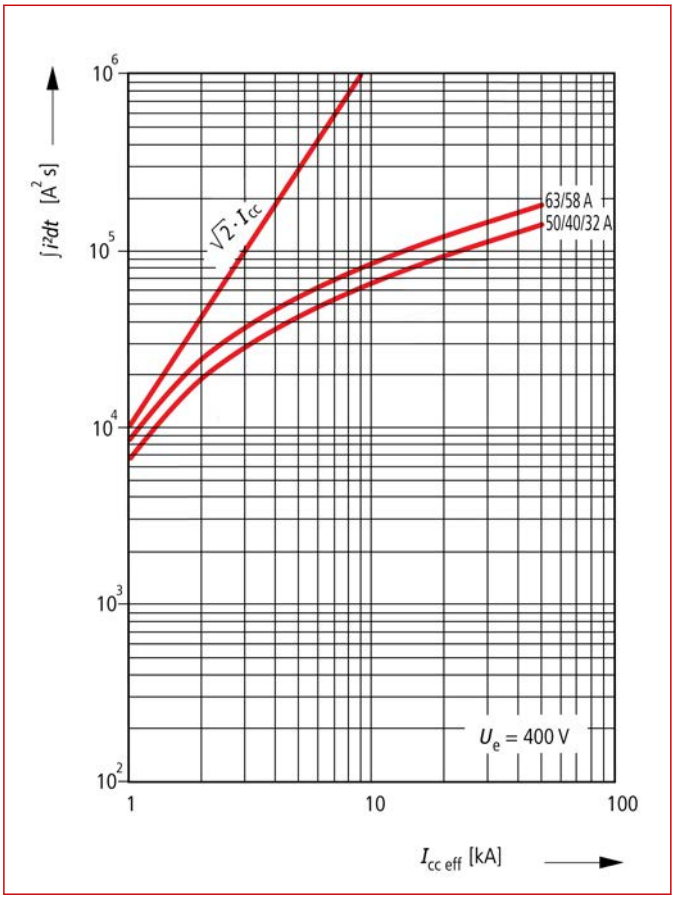

ОПИСАНИЕ	НАЛИЧИЕ	НОМЕР ЗАКАЗА
Выключатели защиты электродвигателя, серия BE6		
Выключатель защиты электродвигателя, серия BE6, 16 - 25 A		**BE625000**
Выключатель защиты электродвигателя, серия BE6, 24 - 32 A		**BE632000**
Выключатель защиты электродвигателя, серия BE6, 32 - 40 A		**BE640000**
Выключатель защиты электродвигателя, серия BE6, 40 - 50 A		**BE650000**
Выключатель защиты электродвигателя, серия BE6, 50 - 58 A		BE658000
Выключатель защиты электродвигателя, серия BE6, 55 - 63 A		**BE663000**
Вспомогательные контакты		
Передний вспомогательный контакт, 1 Н.О. +1 Н.З.		**BE082882**
Вспомогательный контакт, 1 Н.О.		**BE082884**
Боковой вспомогательный контакт "без напряжения", 2 Н.О. , BE5/6		**BE072898**
Боковой вспомогательный контакт, 2 Н.О. + 1 Н.З., BE5/6		**BE590012**

Питающие клеммные колодки для BE5, BE6

BE590009

BE590001

BE690004

Информация от Schrack

- Питающие клеммы BE590001 для выключателей защиты электродвигателей, монтаж дополнительно на сборные шины, возможна установка крышки для модульных устройств (паз 45 мм)
- Питающие клеммы BE590002 для выключателей защиты электродвигателей, монтаж дополнительно на сборные шины, установка крышки для модульных устройств (паз 45 мм) невозможна

Мобильный код

	BE590001	**BE590002**
Макс. ток	63 A	
Макс. напряжение	690 В	
Материал клеммы	латунь	
Материал штыря	латунь	
Крышка	PC / ABS - UL-V0	
Тепловые свойства	EN ISO 306 = 138 °C	
Винт	St 5.8	
Зачищенная изоляция	12 мм	
Сечение клеммы	U - одиночный провод: 6 - 25 мм^2	
	R - многожильный провод: 6 - 25 мм^2	
	K - гибкий с муфтой: 4 - 16 мм^2	
	F - гибкий с муфтой: 4 - 16 мм^2	
Момент затяжки винта	2 Нм	

Питающие клеммные колодки для BE5, BE6

Размеры BE590001

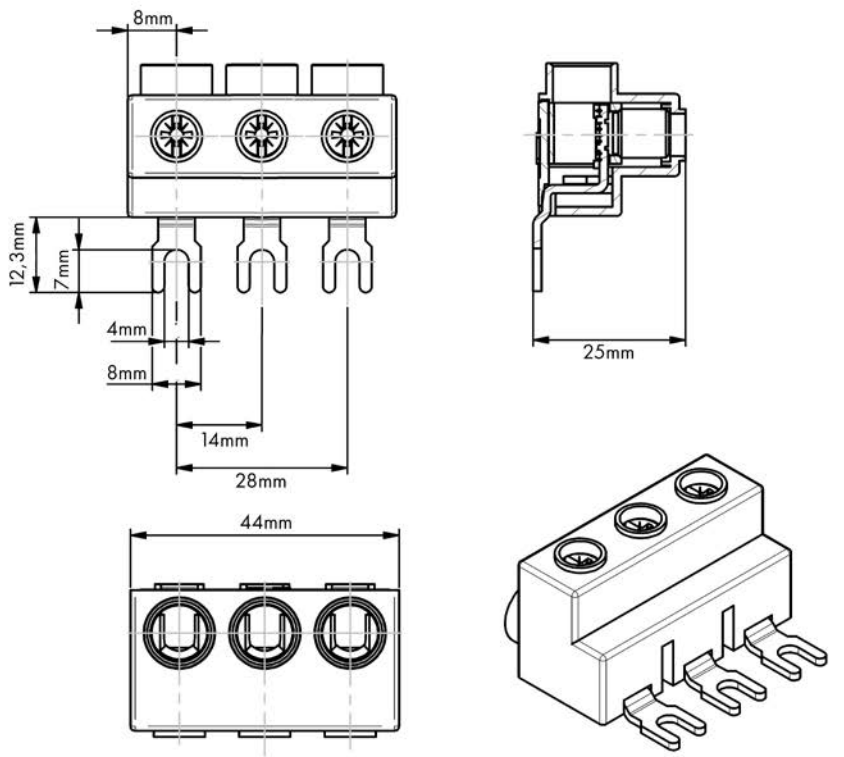

1) Питающие клеммные колодки 2) Сборная шина

Размеры BE590002

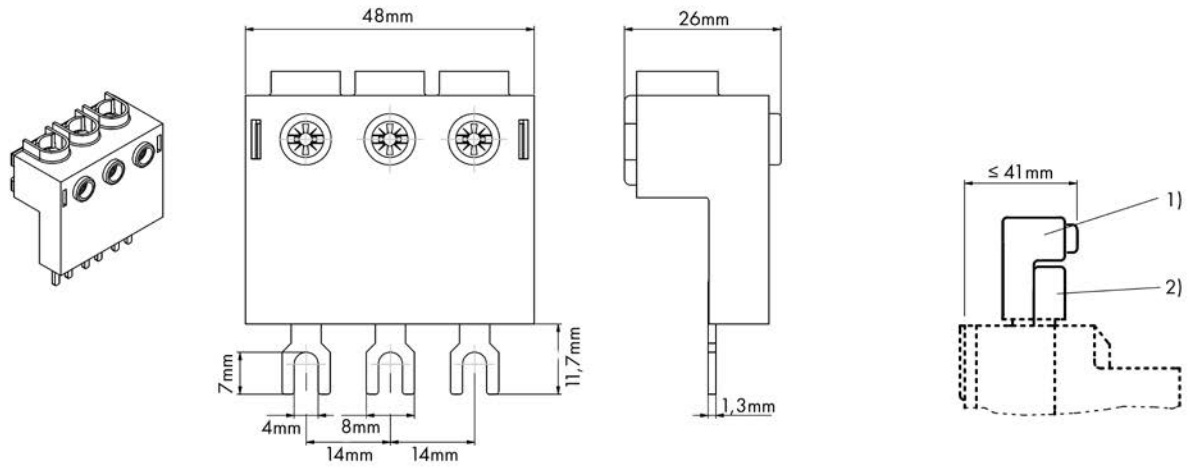

1) Питающие клеммные колодки 2) Сборная шина

Питающие клеммные колодки для BE5, BE6

Размеры BE590009

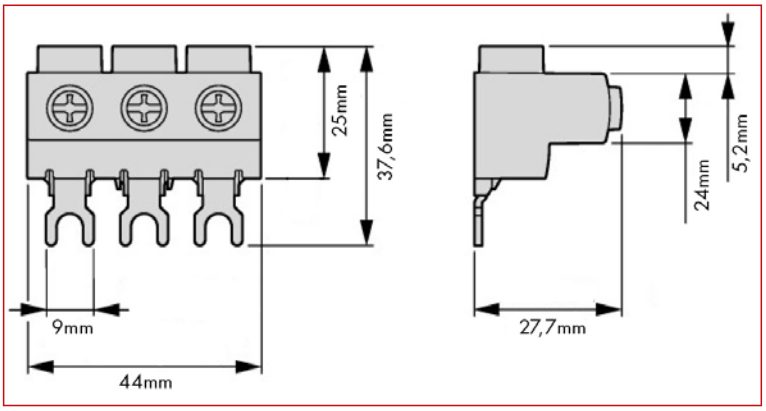

Размеры BE690004

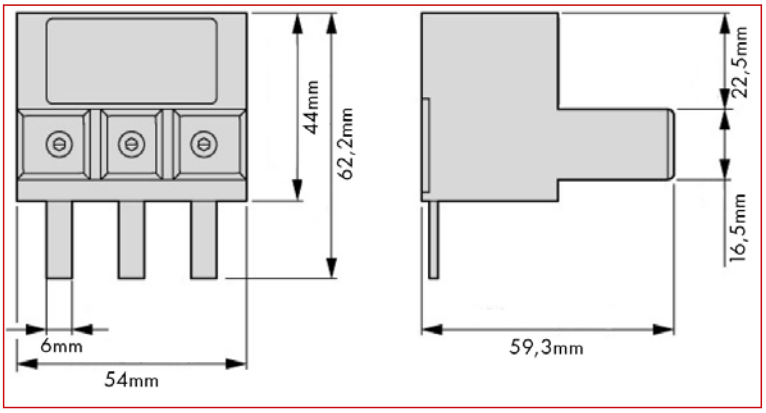

ОПИСАНИЕ	НАЛИЧИЕ	НОМЕР ЗАКАЗА
3-полюсный зажим подачи питания для серии BE5, 63 A, до 25 мм², без крышки		**BE590001**
3-полюсный зажим подачи питания для BE5, 63 A, до 25 мм², возможен монтаж с крышкой		**BE590002**
3-полюсный зажим подачи питания для BE5, 63 A, до 25 мм², сертификат UL		**BE590009**
3-полюсный зажим подачи питания для BE6, 120 A, сертификат UL		**BE690004**

Сборные шины для BE5, BE6

BE590245

BE690001--

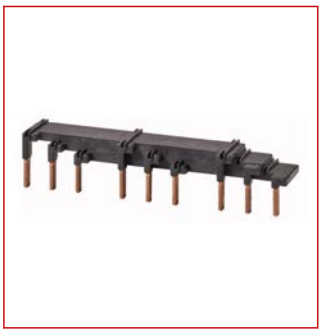
BE690002--

BE690003--

BE590004-A

BE590005--

BE590006--

BE590007--

BE590008--

Информация от Schrack

- Вилочная шина (Штырьковая), номинальный ток 63 A
- Шина для 5 выключателей защиты электродвигателя BE5, доступна для BE5 с или без боковых вспомогательных контактов
- При использовании передних вспомогательных контактов, ширина автоматических выключателей защиты электродвигателя не увеличивается.
- Если общий ток превышает 63 A, использовать шину на 63 A и с симметричным питанием

Мобильный код

Тип сборной шины	Вилочная шина (Штырьковая)
Количество полюсов	3 полюса
Макс. ток Is/Фаза	63 A
Тип монтажа	необламываемый
Сечение	10 мм^2
Чередование фаз	L1, L2, L3,...
Стандарты	EN 60947-1 / IEC 60947-1
Материал шины	E – Cu 58 F25
Координация изоляции	Категория перенапряжения III
	Степень загрязнения 2
Класс защиты	IP20
Импульсная напряженность	≥ 4,5 кВ (путь утечки 1 кВ/мм)

Сборные шины для BE5, BE6

Размеры

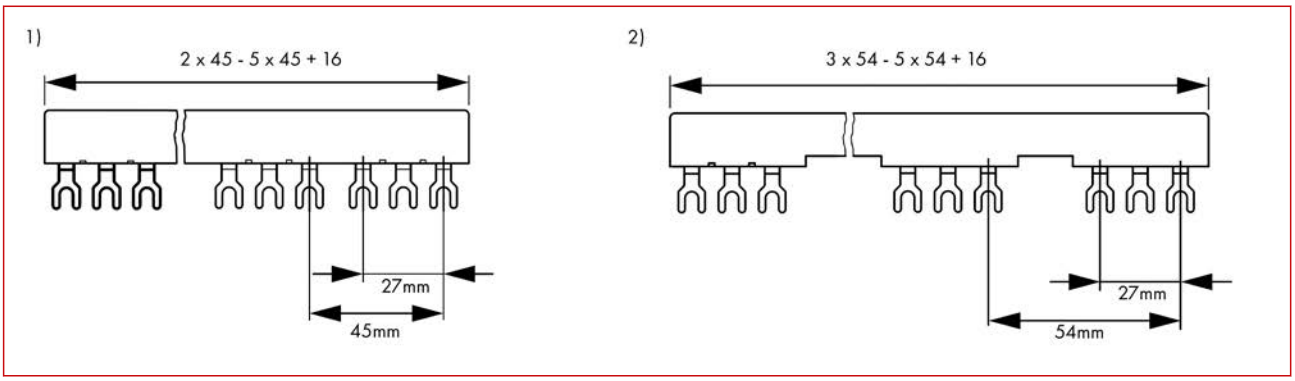

1) BE5 без Вспомогательного контакта

2) BE5 с вспомогательным контактом

Размеры BE590004-A, BE590005, BE590006, BE590007

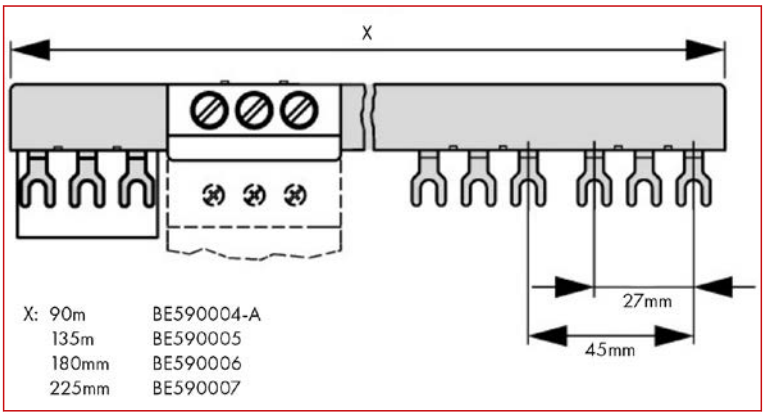

Размеры BE690001

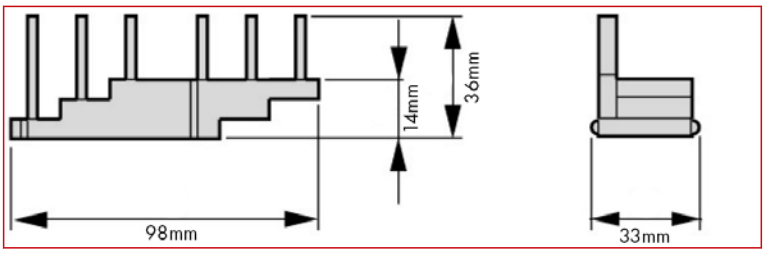

Размеры BE690002

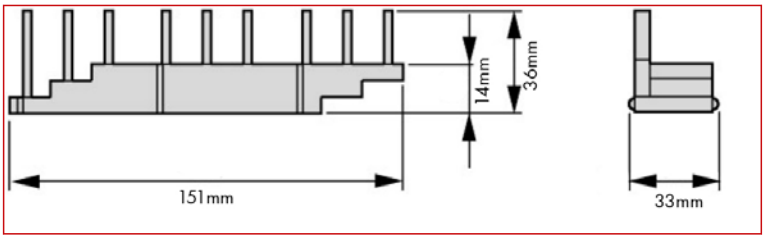

Размеры BE690003

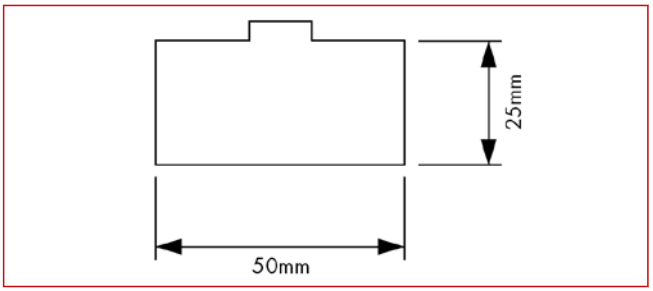

Сборные шины для BE5, BE6

ОПИСАНИЕ	НАЛИЧИЕ	НОМЕР ЗАКАЗА
3-фазнаявилочная шина (Штырьковая) 2xBE5, 45 мм		**BE590245**
3-фазная вилочная шина (Штырьковая) 3xBE5, 45 мм		**BE590345**
3-фазная вилочная шина (Штырьковая) 3xBE5 вспомогательный контакт, 54 мм, 63 A		**BE590354**
3-фазнаявилочная шина (Штырьковая) 4xBE5, 45 мм		**BE590445**
3-фазная вилочная шина (Штырьковая) 4xBE5 вспомогательный контакт, 54 мм, 63 A		**BE590454**
3-фазнаявилочная шина (Штырьковая) 5xBE5, 45 мм		**BE590545**
3-фазная вилочная шина (Штырьковая) 5xBE5 вспомогательный контакт, 54 мм, 63 A		**BE590554**
3-фазная вилочная шина (Штырьковая) 2xBE5, 45 мм, сертификат UL		**BE590004-A**
3-фазная вилочная шина (Штырьковая) 3xBE5, 45 мм, сертификат UL		**BE590005**
3-фазная вилочная шина (Штырьковая) 4xBE5, 45 мм, сертификат UL		**BE590006**
3-фазная вилочная шина (Штырьковая) 5xBE5, 45 мм, сертификат UL		**BE590007**
3-фазная шина 2xBE6, 55 мм, сертификат UL		**BE690001**
3-фазная шина 3xBE6, 55 мм, сертификат UL		**BE690002**
Заглушка клеммной коробки для BE5, сертификат UL		**BE590008**
Заглушка клеммной коробки для BE6, сертификат UL		**BE690003**

Соединительная перемычка для выключателей защиты электродвигателя BE5, K3

BE590011

Мобильный код

Информация от Schrack

Соединительные перемычки для BE5 и контакторов K3-10 - K3-22 для комбинаций ПП (с прямым подключением), тип согласования "1" 3~ 400 В

ОПИСАНИЕ	НАЛИЧИЕ	НОМЕР ЗАКАЗА
Блок подключения к контактору LA3 для BE5		**BE590011**

Корпусы для BE5, BE6

BE695524

BE599654

Информация от Schrack

Пластиковые корпусы для выключателей защиты электродвигателя, серия BE5 и BE6

Мобильный код

Размеры

BE5-G/BE5-GNA

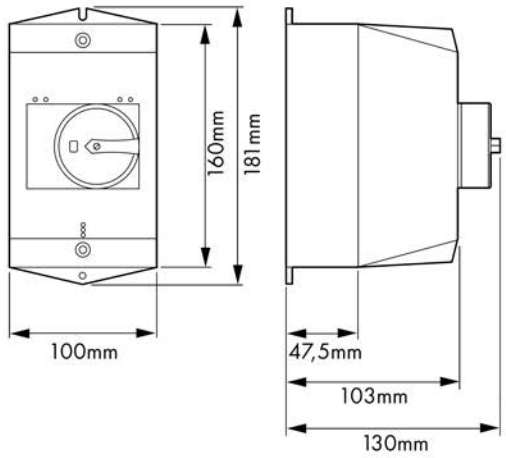

BE6-G

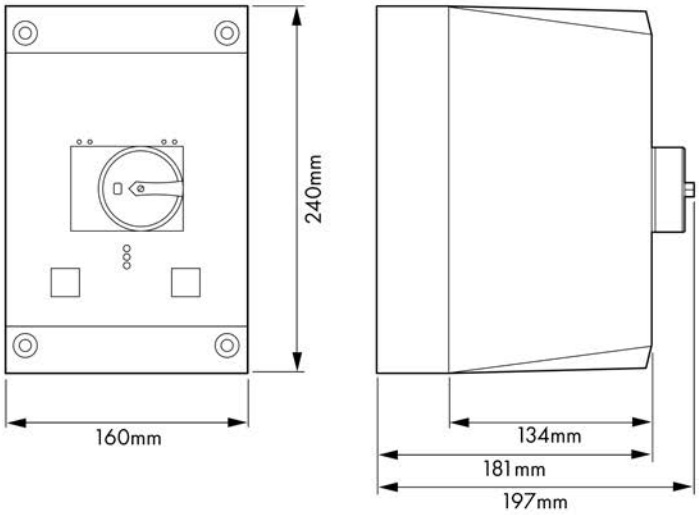

Область применения

BE6-VS

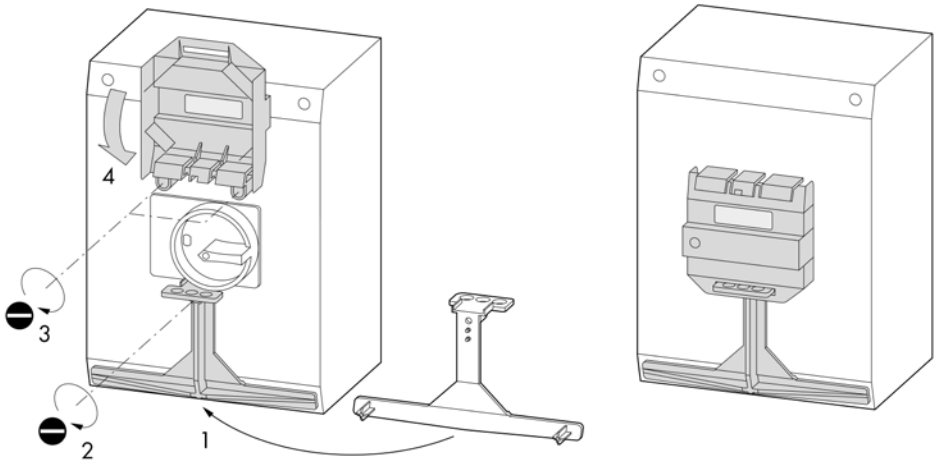

Корпусы для BE5, BE6

Область применения

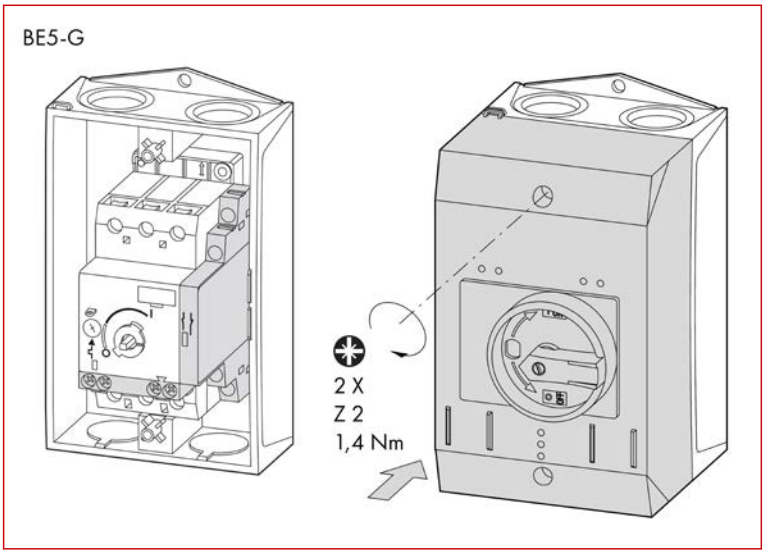

Область применения

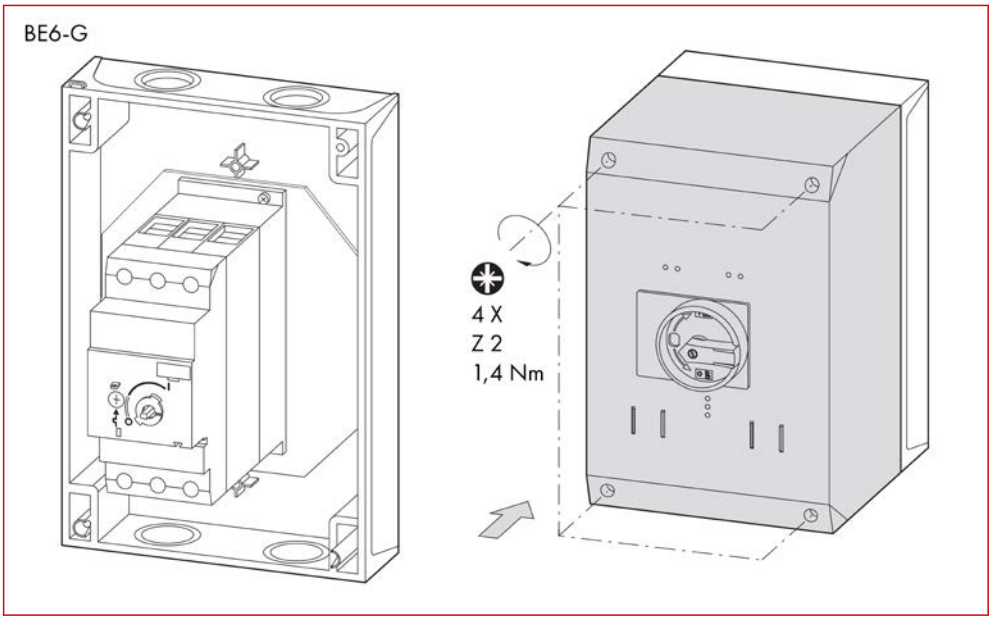

ОПИСАНИЕ	НАЛИЧИЕ	НОМЕР ЗАКАЗА
Корпус для выключателя защиты электродвигателя BE5		**BE599654**
Корпус для выключателя защиты электродвигателя BE6		**BE695524**
Замок для корпуса главного выключателя для BE6		BE695526

Принадлежности для BE5, BE6

BE082884

BE590851

BE590012

BE072898

BE073181

BE073135

BE596321

LTZ10008

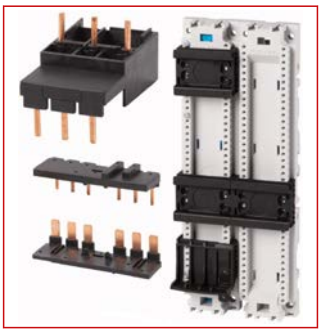
LTZ10007

BE593599-A

Информация от Schrack

Принадлежности для выключателей защиты электродвигателя серии BE5 или BE6

Мобильный код

Принадлежности для BE5, BE6

Изделия			**BE082884**	**BE082882**	**BE072896**
Тип			Вспомогательный контакт	Вспомогательный контакт	Вспомогательный контакт
Тип монтажа			передний	передний	боковой
Для изделия			BE5 и BE6	BE5 и BE6	BE5 и BE6
Контакты			1 НР	1 НР + 1 НЗ	1 НР + 1 НЗ
Номинальное импульсное выдерживаемое напряжение U_{imp}			4 кВ-перем.ток		6 кВ-перем.ток
Категория перенапряжения / Степень загрязнения			III/3		
Номинальное рабочее напряжение			440 В перем. тока		500 В перем. тока
			250 В пост. тока		250 В пост. тока
Надежная изоляция согласно VDE 0106, часть 101 и часть 101/A1 между вспомогательными контактами и главными контактами			690 В перем. тока		690 В перем. тока
Номинальный ток	AC-15	220 – 240 В I_e	1 A		3,5 A
		380 - 415 В I_e	-	-	2 A
		440 - 550 В I_e	-	-	1 A
	DC-13 L/R F 100 мс	24 В I_e	-	-	2 A
		60 В I_e	-	-	1,5 A
		110 В I_e	-	-	1 A
		220 В I_e	-	-	0,25 A
Износостойкость	Механическая		> 10000 операций		> 10000 операций
	Электрическая		> 10000 операций		> 5000 операций
Надежность контакта	(при U_e = 24 В пост.тока, U_{min} = 17 В, I_{min}= 5.4 мА)		Частота отказов $\lambda < 10^{-8} < 1$ Отказ при 1 x 10^8 операций		
Принудительное управление контактами согласно ZH 1/457			-	-	да
Расчетная мощность короткого замыкания без сварки контактов	без плавкого предохранителя		-	-	BM918104
	с плавким предохранителем		10 A gG/gL	10 A gG/gL	10 A gG/gL
Клеммы	одножильный или гибкий провод с наконечником		0,75 – 1,5 мм^2		0,75 – 2,5 мм^2
	Одножильный или многожильный провод AWG		18 - 16		18 – 14

Область применения

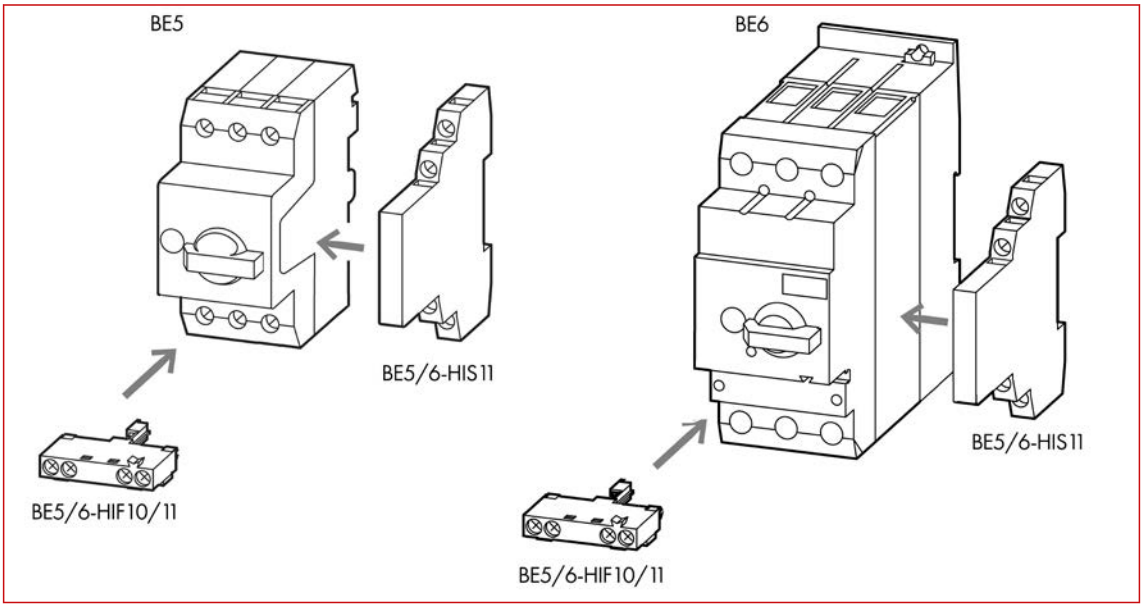

Электрические схемы

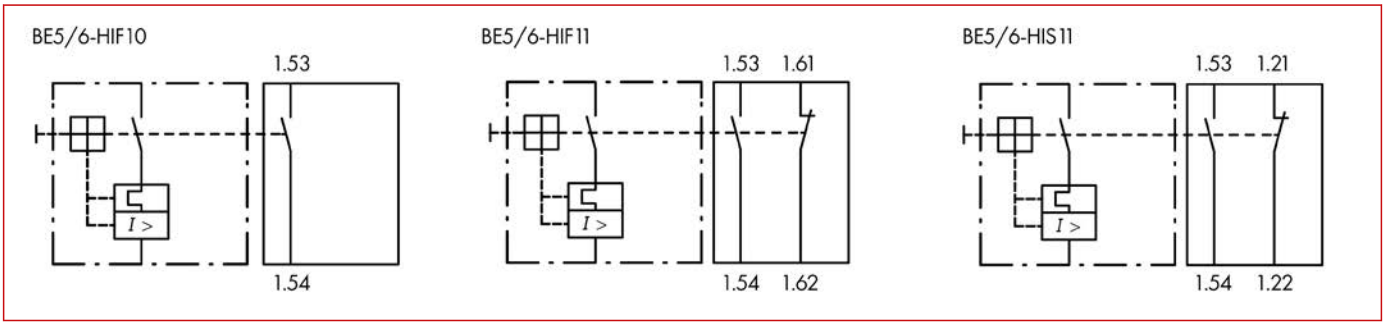

Принадлежности для BE5, BE6

Размеры BE072898

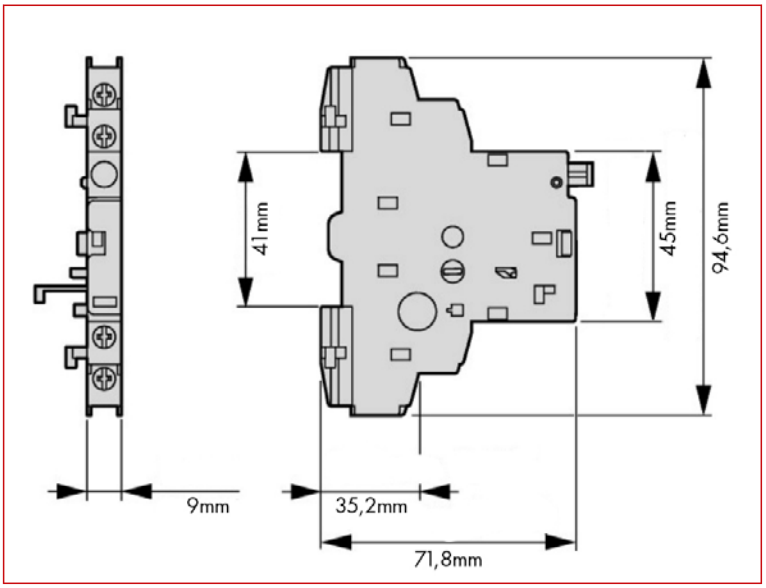

Электрические схема BE590012

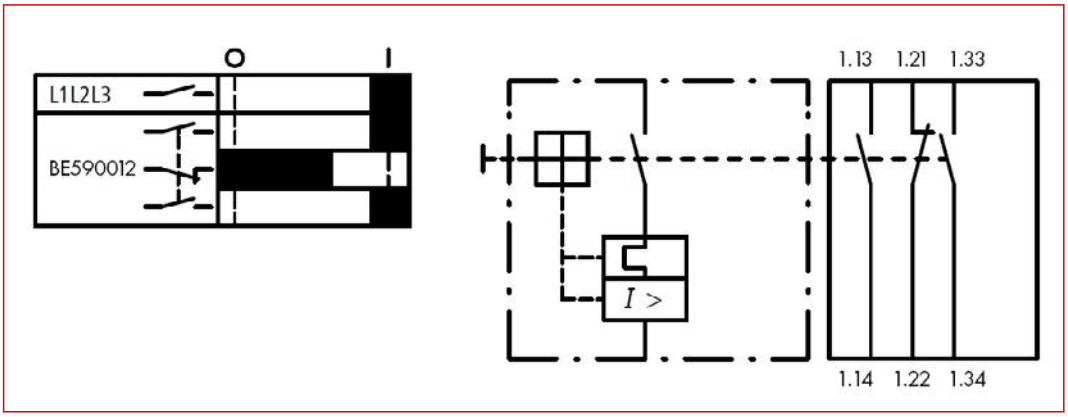

Размеры BE073181

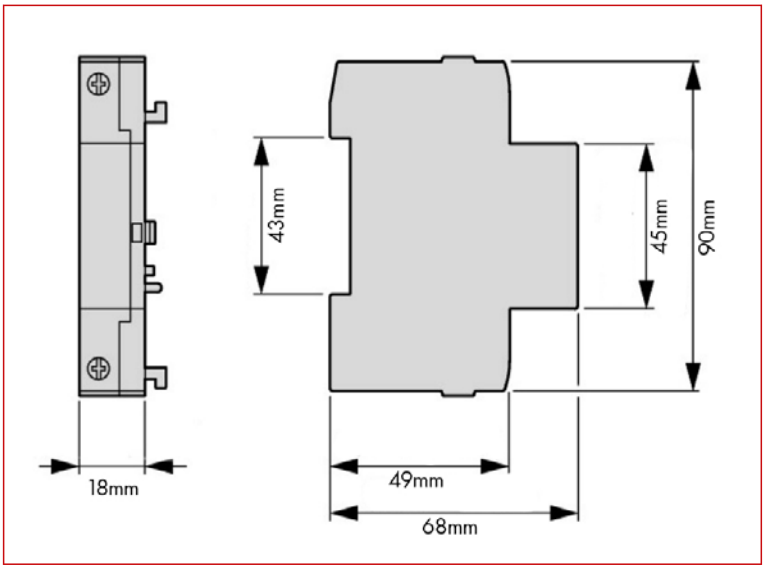

Принадлежности для BE5, BE6

Размеры BE590012

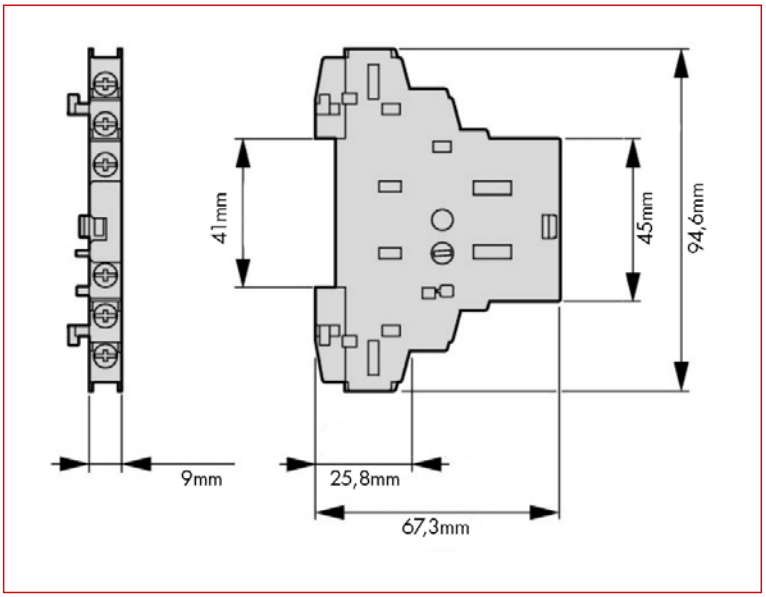

Размеры BE082884

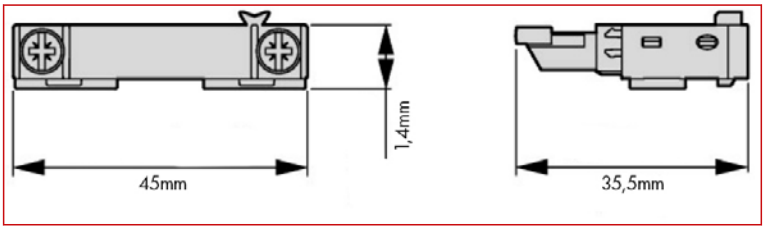

Размеры BE073135

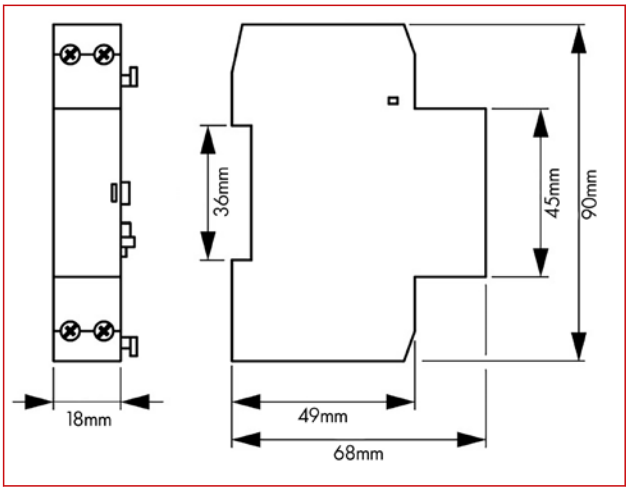

Размеры BE590851

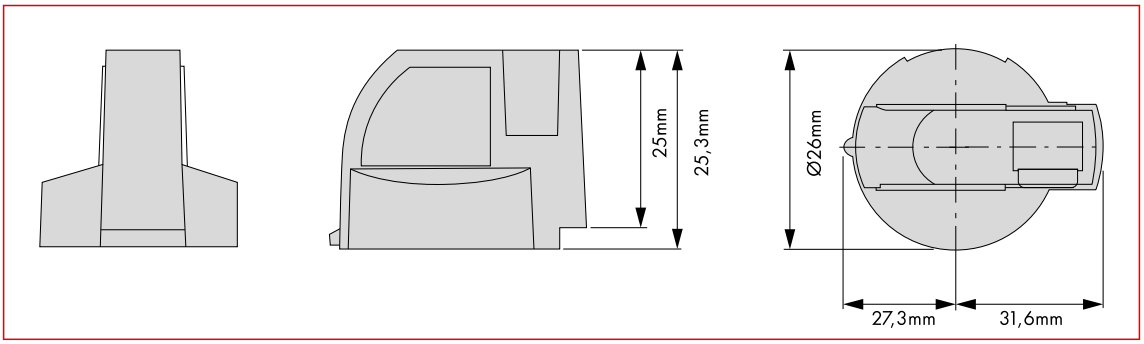

Принадлежности для BE5, BE6

Размеры BE596321 с расстоянием не менее 100 мм до закрывающей петли - см. Также 1)

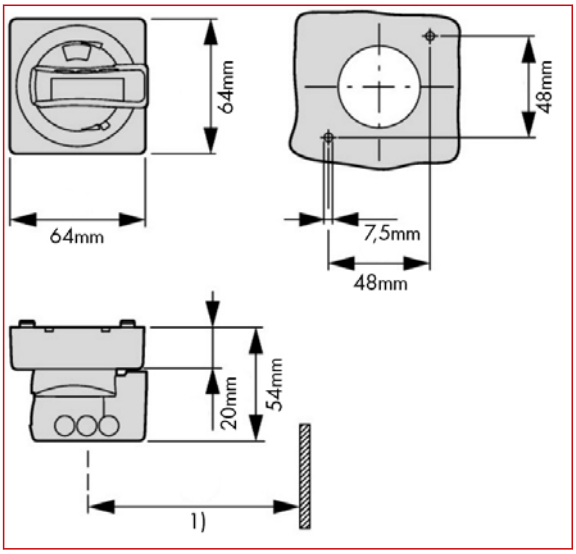

ОПИСАНИЕ	НАЛИЧИЕ	НОМЕР ЗАКАЗА
Вспомогательный контакт, 1 Н.О.		**BE082884**
Передний вспомогательный контакт, 1 Н.О. +1 Н.З.		**BE082882**
Боковой вспомогательный контакт, 1 Н.О. + 1 Н.З., BE5/6		**BE072896**
Боковой вспомогательный контакт, 2 Н.О. + 1 Н.З., BE5/6		**BE590012**
Боковой вспомогательный контакт "без напряжения", 2 Н.О. , BE5/6		**BE072898**
Независимый расцепитель 24 В перем. тока		**BE073181**
Независимый расцепитель 230 В перем. тока		**BE073187**
Независимый расцепитель 24 В пост. тока		BE073200-A
Расцепитель минимального напряжения 230 В перем. тока		**BE073135**
Расцепитель низкого напряжения 400 В перем. тока, плавкие вставки		**BE073138**
Поворотная ручка для BE5 с возможностью блокировки до 3 замков		**BE590851**
Дверной разъем, черный, BE5/BE6		BE596320-A
Дверной разъем, красный/желтый, BE5/BE6		**BE596321**
Комплект реверсивного пускателя с разъемом, размер модели 0, BE5		**LTZ10008**
Комплект реверсивного пускателя с разъемом, размер модели 1, BE5		**LTZ10007**
Крышка уплотнения для BE5/BE6		BE593599-A

№ ЗАКАЗА	СТР.
B	
BE072896--	126
BE072898--	110
BE073135--	126
BE073138--	126
BE073181--	126
BE073187--	126
BE073200-A	126
BE082882--	126
BE082884--	126
BE500160--	109
BE500250--	109
BE500400--	109
BE500630--	109
BE501000--	110
BE501600--	110
BE502500--	110
BE504000--	110
BE506300--	110
BE510000--	110
BE510005-A	110
BE512000--	110
BE516000--	110
BE520000--	110
BE520005-A	110
BE525000--	110
BE532000--	110
BE590001--	116
BE590002--	116
BE590004-A	119
BE590005--	119
BE590006--	119
BE590007--	119
BE590008--	119
BE590009--	116
BE590011--	119
BE590012--	110
BE590245--	119
BE590345--	119
BE590354--	119
BE590445--	119
BE590454--	119
BE590545--	119
BE590554--	119
BE590851--	126
BE593599-A	126
BE596320-A	126
BE596321--	126
BE599654--	121
BE625000--	113
BE632000--	113
BE640000--	113
BE650000--	113
BE658000--	113
BE663000--	113
BE690001--	119
BE690002--	119
BE690003--	119
BE690004--	116
BE695524--	121
BE695526--	121
L	
LTD00710--	8
LTD00712--	8
LTD00713--	8
LTD00715--	8
LTD00720--	8
LTD00722--	8
LTD00723--	8
LTD00725--	8
LTD00910--	8
LTD00912--	8
LTD00913--	8
LTD00915--	8
LTD00920--	8

№ ЗАКАЗА	СТР.
LTD00922--	8
LTD00923--	8
LTD00925--	8
LTD01210--	8
LTD01212--	8
LTD01213--	8
LTD01215--	8
LTD01220--	8
LTD01222--	8
LTD01223--	8
LTD01225--	8
LTD01510--	8
LTD01512--	8
LTD01513--	8
LTD01515--	8
LTD01520--	8
LTD01522--	8
LTD01523--	8
LTD01525--	8
LTD11710--	14
LTD11712--	14
LTD11713--	14
LTD11715--	14
LTD11720--	14
LTD11722--	14
LTD11723--	14
LTD11725--	14
LTD12510--	14
LTD12512--	14
LTD12513--	14
LTD12515--	14
LTD12520--	14
LTD12522--	14
LTD12523--	14
LTD12525--	14
LTD13210--	14
LTD13212--	14
LTD13213--	14
LTD13215--	14
LTD13220--	14
LTD13222--	14
LTD13223--	14
LTD13225--	14
LTD13810--	14
LTD13812--	14
LTD13813--	14
LTD13815--	14
LTD13820--	14
LTD13822--	14
LTD13823--	14
LTD13825--	14
LTD24030--	20
LTD24032--	20
LTD24033--	20
LTD24035--	20
LTD25030--	20
LTD25032--	20
LTD25033--	20
LTD25035--	20
LTD26530--	20
LTD26532--	20
LTD26533--	20
LTD26535--	20
LTD27230--	20
LTD27232--	20
LTD27233--	20
LTD27235--	20
LTD31130--	27
LTD31132--	27
LTD31133--	27
LTD31135--	27
LTD31530--	27
LTD31532--	27
LTD31533--	27
LTD31535--	27
LTD31730--	27

№ ЗАКАЗА	СТР.
LTD31732--	27
LTD31733--	27
LTD31735--	27
LTD38030--	27
LTD38032--	27
LTD38033--	27
LTD38035--	27
LTD39530--	27
LTD39532--	27
LTD39533--	27
LTD39535--	27
LTD41953--	33
LTD42353--	33
LTD52553--	39
LTD53153--	39
LTD64153--	45
LTD65153--	45
LTH00470--	59
LTH00473--	59
LTH00475--	59
LTH00480--	59
LTH00483--	59
LTH00485--	59
LTH00490--	59
LTH00493--	59
LTH00495--	59
LTK112B3--	55
LTK120B3--	55
LTK125B3--	55
LTK233B3--	55
LTK250B3--	55
LTR02043--	52
LTR02045--	52
LTR13243--	52
LTR14543--	52
LTR26343--	52
LTR28043--	52
LTR31143--	52
LTR31543--	52
LTR32143--	52
LTT00016--	91
LTT00024--	91
LTT00040--	91
LTT00060--	91
LTT00100--	91
LTT00160--	91
LTT00240--	91
LTT00400--	91
LTT00600--	91
LTT01000--	91
LTT01200--	91
LTT01600--	91
LTT10040--	94
LTT10060--	94
LTT10100--	94
LTT10160--	94
LTT10240--	94
LTT10400--	94
LTT10600--	94
LTT11000--	94
LTT11600--	94
LTT12400--	94
LTT13200--	94
LTT13800--	94
LTT21000--	97
LTT21600--	97
LTT22400--	97
LTT24000--	97
LTT25700--	97
LTT26500--	97
LTT27500--	97
LTT30035--	100
LTT30050--	100
LTT30070--	100
LTT30100--	100
LTT30125--	100

№ ЗАКАЗА	СТР.
LTT30150--	100
LTT30175--	100
LTW007B3--	76
LTW009B3--	76
LTY01233--	83
LTY01633--	83
LTY02233--	83
LTY13033--	83
LTY14533--	83
LTZ00001--	67
LTZ00002--	67
LTZ00003--	67
LTZ00004--	67
LTZ00005--	66
LTZ0D222--	8
LTZ0D231--	8
LTZ0D302--	8
LTZ0D311--	8
LTZ0H322--	59
LTZ0H502--	59
LTZ0H504--	59
LTZ0H511--	59
LTZ0H513--	59
LTZ0H520--	59
LTZ0H522--	59
LTZ0H531--	59
LTZ0H540--	59
LTZ0H911--	59
LTZ0W001--	77
LTZ0W002--	78
LTZ0Y001--	84
LTZ0Y002--	85
LTZ0YT11--	65
LTZ10001--	68
LTZ10002--	68
LTZ10003--	68
LTZ10004--	68
LTZ10005--	78
LTZ10006--	66
LTZ10007--	126
LTZ10008--	126
LTZ1TE01--	103
LTZ1W001--	77
LTZ1W002--	78
LTZ1Y001--	84
LTZ1Y002--	85
LTZ2TE01--	103
LTZ2W001--	77
LTZ2W002--	78
LTZ2Y001--	84
LTZ2Y002--	85
LTZ30001--	69
LTZ30002--	69
LTZ30003--	69
LTZ30004--	69
LTZ30005--	78
LTZ3D104--	20
LTZ3D113--	20
LTZ3D122--	20
LTZ3D131--	20
LTZ3D140--	20
LTZ3D402--	20
LTZ3D411--	20
LTZ3D420--	20
LTZ3D711--	20
LTZ3D811--	20
LTZ3W001--	77
LTZ40001--	71
LTZ40002--	73
LTZ4W001--	77
LTZ50001--	71
LTZ50002--	73
LTZ5D711--	39
LTZ5D811--	39
LTZ60001--	71

Идеальное хранение на складе с помощью

SCHRACK TECHNIK

системы сканирования и заказа Schrack Technik Scanos

Бесплатный сканнер

- ✓ Простое хранение на складе
- ✓ Заказывайте эффективно и быстро
- ✓ Прямая ссылка на интернет-магазин
- ✓ Интуитивно понятный интерфейс

www.schrack-technik.ru

Краткий обзор вашего стартового пакета

Идеально для Инвентаризация

Выберите один из 2 типов сканера

или

Аппаратные средства сканнера	Пакет „Comfort“	Пакет „Advanced“
Сканирование по номеру изделия с/без указания количества	✓	✓
Прямой перенос информации в магазин	✓	✓
USB-кабель	✓	
Док-станция USB		✓
Изменение количества прямо на устройстве		✓
Указание места хранения		✓
Ввод данных в центр цен		✓

Стартовый пакет включает в себя:

- Сканнер
- USB-кабель (Comfort)
  Док-станция USB (Advanced)
- 150 сканов этикеток
- Каталог сканов
- По Schrack Scanos
- Руководство пользователя
- CSV — Лучшие изделия в формате CSV
- Стропы
- Наличие товара (опционально)
- Коробки (опционально)

ОБЩИЕ УСЛОВИЯ ПОСТАВКИ

выпущенные Ассоциацией австрийской электротехнической и электронной промышленности (FEEI)

1. Область действия

1.1. Настоящие Общие условия распространяются на законные сделки между торгово-промышленными предприятиями, а именно на поставки товаров и, с соответствующими изменениями, на оказание услуг. Для сделок по программному обеспечению приоритетное применение имеют «Условия для программного обеспечения», выпущенные Ассоциацией австрийской электротехнической и электронной промышленности, для монтажных работ – «Условия выполнения монтажных работ», выпущенные Австрийской ассоциацией силовой и слаботочной электротехнической промышленности, и/или (если применимо) «Условия монтажа электротехнического оборудования медицинского назначения», выпущенные Ассоциацией австрийской электротехнической и электронной промышленности (действующие редакции имеются на сайте www.feei.at).

1.2. Любое отступление от постановлений и условий, упомянутых в п. 1.1 выше, является действительным только в случае определенно выраженного письменного согласия Продавца.

2. Подача коммерческих предложений

2.1. Коммерческие предложения Продавца должны считаться предложениями без обязательств.

2.2. Тендерная и проектная документация не должна копироваться или раскрываться третьим сторонам без разрешения Продавца. Она может быть отозвана в любой момент и подлежит немедленному возврату Продавцу при размещении заказа в другом месте.

3. Заключение контракта

3.1. Контракт считается заключенным после письменного подтверждения Продавцом получения заказа или после отправки заказа.

3.2. Конкретные детали, указанные в каталоге, проспектах и т. п., а также любые устные и письменные заявления являются обязательными только в том случае, если Продавец прямо ссылается на них при подтверждении заказа.

3.3. Последующие изменения или дополнения к контракту подлежат письменному подтверждению.

4. Цены

4.1. Цены указываются франко-завод или франко-склад Продавца без НДС, расходов на упаковку и упаковывание, погрузку, разборку, возврат и надлежащую переработку и утилизацию списанного электротехнического и электронного оборудования коммерческого назначения, как определено в Постановлении о правилах обращения со списанным электротехническим оборудованием. Любые сборы, налоги и прочие платежи, налагаемые в связи с поставкой, подлежат уплате Покупателем. Если условия поставки предусматривают транспортировку до пункта назначения, указанного Покупателем, транспортные расходы, а также стоимость транспортного страхования, осуществляемого по желанию Покупателя, возлагаются на последнего. Доставка, однако, не включает разгрузку и последующее перемещение. Упаковочные материалы подлежат возврату только в случае наличия прямого соглашения.

4.2. Продавец сохраняет право изменять цены, если размещенный заказ не соответствует переданному коммерческому предложению.

4.3. Цены основываются на величинах расходов, полученных на момент первого назначения цены. В том случае, если расходы возросли на момент поставки, Продавец имеет право корректировать цены соответствующим образом.

4.4. При выполнении заказов на ремонт Продавец предоставляет все услуги, которые считает целесообразными, и выставляет Покупателю счет на их оплату на основе затрат на выполнение работ и/или требующиеся затраты. Это же правило действует в отношении любых услуг или дополнительных услуг, необходимость в которых стала очевидной только после выполнения заказа на ремонт. В этом случае специального извещения Покупателя не требуется.

4.5. Затраты по составлению смет расходов на ремонт и техническое обслуживание или на экспертизу возлагаются на Покупателя.

5. Доставка

5.1. Период, отводимый для доставки, должен начинаться с последней из следующих дат:

a) Даты подтверждения заказа Покупателем;

b) Даты выполнения Покупателем всех условий, технических, коммерческих и прочих, которые он обязан выполнить;

c) Даты получения Продавцом задатка или финансового обеспечения до поставки товаров.

5.2. Покупатель обязан получить все лицензии или разрешения, которые могут потребоваться от официальных органов или третьих сторон для строительства предприятия или установки оборудования. Если получение таких лицензий или разрешений задерживается по любым причинам, срок доставки продлевается соответствующим образом.

5.3. Продавец может выполнять частичную или авансовую доставку и выставлять счет Покупателю за нее. Если согласовано выполнение поставки по требованию, поставка товара считается отмененной не позднее одного года после размещения заказа.

5.4. В случае непредвиденных обстоятельств или обстоятельств, находящихся за пределами контроля сторон, таких как форс-мажорные, которые препятствуют соблюдению оговоренного срока доставки, последний продлевается в любом случае на период существования таких обстоятельств. К ним относятся, в частности, вооруженные конфликты, вмешательства и запреты официальных властей, задержки в процессе транспортировки и таможенной очистки, транзитные повреждения, отсутствие энергии и нехватка сырья, трудовые конфликты и отказ от выполнения обязательств со стороны имеющего большое значение поставщика компонентов, замена которого затруднена. Вышеназванные обстоятельства должны считаться имеющими преимущественную силу вне зависимости от того, влияют ли они на Продавца или на его субподрядчика (-ов).

5.5. Если сторонами по контракту при его заключении был согласован штраф за невыполнение поставки, он должен рассчитываться следующим образом, а любые отступления, касающиеся отдельных позиций, не должны влиять на остальные положения: Если установлено, что задержка исполнения произошла исключительно по вине Продавца, Покупатель может требовать компенсацию за каждую полную неделю задержки не более половины процента, всего, однако, не более 5 %, от стоимости той части поставляемых товаров, которая не может быть использована в результате частичной недопоставки Продавцом, при условии что Покупатель понес убытки в указанном выше объеме. Притязания на возмещение убытков, превышающие этот объем, исключаются.

6. Переход риска и место исполнения

6.1. Если нет договоренности, то поставка товаров осуществляется с франко-завода согласно условиям INCOTERMS® 2010.

6.2. Для выполнения услуг местом исполнения является место, указанное в письменном подтверждении заказа, где фактически предоставляются услуги Продавцом. Риск в отношении той или иной услуги ответственность переходит к Покупателю в момент предоставления услуг.

7. Оплата

7.1. Если не согласовано иное, одна треть покупной цены выплачивается при получении Покупателем подтверждения заказа от Продавца, одна треть – после истечения половины периода поставки и остаток – при доставке. Вне зависимости от указанного выше, налог с оборота, содержащийся в сумме счета-фактуры, подлежит уплате в течение 30 дней от даты счета-фактуры. Если дело о банкротстве возбуждается в отношении активов покупателя или если заявление на возбуждение дела о банкротстве не выполняется в виду недостаточности активов, поставки должны осуществляться только по авансовым платежам.

7.2. В случае частичных расчетов отдельные частичные платежи выполняются по получении соответствующих счетов-фактур. Это же относится к суммам по счетам за отдельные поставки или по дополнительным соглашениям за пределами объема первоначального контракта вне зависимости от сроков платежей, согласованных для основного объема поставок.

7.3. Оплата выполняется без каких-либо скидок по месту домицилия Продавца в согласованной валюте. Платежные поручения и чеки принимаются только в счет платежа, причем все относящиеся к ним проценты, пошлины и сборы (такие как сборы за инкассирование и дисконтирование) подлежат уплате Покупателем.

7.4. Покупатель не имеет права останавливать платежи или выполнять взаимозачеты на основании каких-либо гарантийных претензий или иных встречных исков.

7.5. Платеж считается выполненным в тот день, когда его сумма поступает в распоряжение Продавца.

7.6. Если Покупатель не соблюдает сроки платежей или иные обязательства по этой или другой сделке, Продавец может без ущерба для своих прочих прав

a) Приостановить выполнение своих обязательств до выполнения платежей или иных обязательств и реализовать свое право на продление срока поставки до разумных пределов;

b) Истребовать погашения долга, возникшего по этой или любой другой сделке, и взыскать проценты в сумме до 1,25 % за месяц плюс налог с оборота на эти суммы, начиная с даты, установленной для уплаты, если Продавец не обоснует превышение этой величины расходов.

c) только для выполнения прочих законных сделок по оплате наличными в случае признанной несостоятельности, другими словами, после двухдневной задержки платежа.

В любом случае Продавец имеет право включить в счет все расходы, понесенные до подачи иска, в частности расходы на напоминания и гонорар адвоката.

7.7. Скидки или премии зависят от своевременного выполнения оплаты.

7.8. Продавец сохраняет право собственности на все поставленные им товары до получения всех сумм по счетам, включая проценты и сборы. При этом Покупатель уступает свое право на перепродажу условных товаров, даже если они подверглись переработке, трансформации или объединению с другими товарами, в пользу Продавца в целях обеспечения денежного требования покупной цены последним. В случае перепродажи с предоставлением отсрочки Покупатель имеет право распоряжения изделием с сохранением права собственности только при условии того, что при перепродаже Покупатель уведомляет вторичного приобретателя о передаче права собственности для обеспечения или регистрирует передачу права собственности в своих бухгалтерских книгах. Покупатель обязан по запросу известить Продавца о требовании передачи права собственности и его дебиторе, а также предоставить все сведения и материалы, необходимые для взыскания его долга, и известить о передаче права дебитора третьей стороны. Если на товары накладывается арест или они иным образом облагаются налогом, Покупатель должен указать на право собственности Продавца и немедленно известить Продавца о наложении ареста или обложении налогом.

8. Гарантия и принятие обязательств по устранению дефектов

8.1. При выполнении согласованных сроков платежей Продавец, с соблюдением приведенных ниже условий, устраняет любые недостатки, имеющиеся на момент приемки изделия в его конструкции, материалах или возникшие в ходе изготовления, которые негативно отражаются на функционировании указанного изделия. Никакие гарантийные обязательства не могут основываться на деталях, приведенных в каталогах, проспектах, рекламной литературе, а также в устных или письменных заявлениях, если они не были включены в договор.

8.2. Если не указан гарантийный период для отдельных изделий, то гарантийный период установлен в течение 12 месяцев. Данные условия относятся также к любым поставляемым товарам или услугам, оказанным в отношении поставляемых товаров, которые прикреплены к зданиям или земле. Гарантийный период начинается после перехода риска согласно пункту 6.

8.3. Для модернизированных или замененных частей гарантийный период начинается снова, но в любом случае он должен закончиться через 6 месяцев после окончания первоначального гарантийного периода.

8.4. Если поставка или оказание услуг задерживается по причинам, не зависящим от продавца, гарантийный период начинается через 2 недели после того, как Продавец будет готов осуществить поставку или выполнить услуги.

8.5. Условием для выполнения вышеизложенных гарантийных обязательств является письменное извещение обо всех обнаруженных дефектах, незамедлительно отправленное Покупателем Продавцу, и получение Продавцом данного извещения. При этом Покупатель незамедлительно подтверждает наличие дефекта, в частности предоставив Продавцу все материалы и данные, находящиеся в его распоряжении. По получении такого уведомления Продавец должен в случае дефекта, на который распространяется гарантия согласно пункту 8.1 выше, заменить дефектные товары или дефектные детали или восстановить их на площадях Покупателя или возвратить их для ремонта, или предоставить скидку и обоснованную цену.

8.6. Любые расходы, понесенные в связи с устранением дефектов (например, расходы на монтаж и демонтаж, транспортировку, вывоз отходов, переезд на площадку), возлагаются на Покупателя. Для проведения гарантийных работ на площадях Покупателя Продавец должен бесплатно оказать помощь, предоставить грузоподъемное оборудование, строительные леса и любое необходимое материальное обеспечение поставки и покрыть все мелкие расходы. Замененные детали становятся собственностью Продавца.

8.7. Если изделие произведено Продавцом согласно конструктивным данным, рабочим чертежам, моделям или другим техническим требованиям, поставляемым Покупателем, гарантия Продавца должна быть ограничена по несоблюдению технических требований Покупателя.

8.8. Гарантийные обязательства Продавца не распространяются на любые недостатки, возникшие в результате сборки и установки, которые выполнялись не Продавцом, использования неправильного оборудования, несоблюдения требований к установке и условиям эксплуатации, перегрузки частей по отношению к расчетным величинам, предписанным Продавцом, небрежного или неправильного обращения, использования неподходящих материалов, а также недостатки в поставленных Покупателем материалах. Продавец также не несет ответственности за ущерб, возникший в результате действий третьей стороны, атмосферных разрядов, перенапряжений и химических воздействий. Гарантия не распространяется на замену частей, подвергающихся естественному износу. Продавец не принимает гарантию по продаже использованных изделий.

8.9. Гарантия теряет силу, если без письменного согласия Продавца, Покупателя или неуполномоченного третьего лица предпринимаются доработки или ремонт каких-либо поставленных изделий.

8.10. Претензии согласно §933b ABGB подчиняются закону об исковой давности при несоблюдении периода, указанного в пункте 8.2.

8.11. Положения пунктов 8.1–8.10 также применяются, с необходимыми изменениями, ко всем иным случаям, предусмотренным законодательством.

9. Расторжение контракта

9.1. Покупатель может расторгнуть контракт только в случае задержек, вызванных грубой небрежностью со стороны Продавца, и только после того, как льготный период истек. О расторжении контракта необходимо уведомить в письменном виде заказным письмом.

9.2. Независимо от других прав Продавец может расторгнуть контракт:

a) если выполнение поставки или начало или продолжение предоставления услуг, которые будут предоставлены в соответствии с контрактом, невозможны по причинам в пределах ответственности Покупателя и если задержка вышла за рамки льготного периода;

b) если возникли сомнения относительно кредитоспособности Покупателя и если Покупатель по запросу Продавца не в состоянии выполнить авансовый платеж или обеспечить надлежащую безопасность до поставки, или

c) если, по причинам, упомянутым в пункте 5.4, поставка допускается в течение периода больше на половину согласованного изначального периода или как минимум в течение 6 месяцев.

d) если Покупатель не выполняет или не выполняет должным образом обязательства, изложенные в пункте 13.

9.3. По приведенным выше причинам расторжение контракта возможно также в отношении любой остающейся части поставки или услуг по контракту.

9.4. Если установлена процедура банкротства Покупателя или подано ходатайство на процедуру банкротства одной стороны из-за недостатка дохода, Продавец может расторгнуть контракт в течение льготного периода. Если расторжение контракта имело место, оно должно вступить в силу незамедлительно после решения о том, что деловые отношения будут прекращены. В случае если деловые отношения будут продолжены, расторжение контракта не должно вступать в силу раньше чем через 6 месяцев после начала процедуры банкротства или после того как заявление о начале процедуры банкротства не было принято по причине недостатка дохода. В любом случае, контракт должен быть расторгнут незамедлительно, кроме случаев, когда имеется конфликт законодательства о банкротстве, которому подчиняется Покупатель, с данным законодательством, или в случае если расторжение контракта необходимо для предотвращения существенных убытков Продавца.

9.5. Без ограничения прав на требование о возмещении ущерба Продавцу, включая возмещение расходов, возникших до судебного процесса, после расторжения контракта любые открытые счета относительно выполненных поставок или услуг, оказанные полностью или частично, должны быть урегулированы согласно контракту. Это положение также покрывает поставки или услуги, еще не принятые Покупателем, как и любые предварительные действия, совершенные Продавцом. У продавца должен, тем не менее, быть выбор потребовать восстановления уже поставленных изделий.

9.6. Расторжение контракта не подразумевает иных последствий, помимо изложенных выше.

9.7. Отстаивание требований по причине laesio enormis, ошибки или ошибки в цели Покупателем исключено.

10. Утилизация электрического и электронного оборудования

10.1. Покупатель электротехнического/электронного оборудования коммерческого назначения, зарегистрированный в Австрии, отвечает за финансирование сбора и обработки списанного электротехнического/электронного оборудования в соответствии с Постановлением о правилах обращения со списанным электротехническим оборудованием, если он сам является пользователем электротехнического/электронного оборудования. Если Покупатель не является конечным пользователем, он передает все финансовые обязательства своему клиенту по соглашению и предоставляет Продавцу свидетельство этого.

10.2. Покупатель, зарегистрированный в Австрии, обеспечивает предоставление Продавцу всей информации, необходимой для выполнения обязанностей Продавца как производителя/импортера, в частности в соответствии с §§11 и 24 Постановления о правилах обращения со списанным электротехническим оборудованием и Законом об обращении с отходами.

10.3. Покупатель, зарегистрированный в Австрии, несет ответственность перед Продавцом за любые убытки и иные финансовые недостатки для Продавца вследствие полного или частичного невыполнения Покупателем своих финансовых обязательств или любых других обязанностей согласно 10. Бремя доказательства выполнения этой обязанности возлагается на Покупателя.

11. Ответственность Продавца

11.1. Помимо закона об Ответственности за качество выпускаемой продукции Продавец должен нести ответственность, только если доказано, что рассматриваемый ущерб вызван из-за намеренных действий или грубой небрежности в рамках установленных законом условий. Общая ответственность Продавца в случае грубой небрежности ограничена чистой стоимостью заказа или 500 000 евро, в зависимости от того, какая сумма ниже.

11.2. For each incident of damage, Seller shall be liable for 25% of the net value of the order or EUR 125,000, depending on which amount is lower.

11.3. Продавец не должен нести ответственность за ущерб из-за простой небрежности или за косвенный ущерб или ущерб из-за чистых экономических убытков, упущенной выгоды, потери сбережений или процентов или ущерб в результате претензий третьей стороны к Покупателю.

11.4. Продавец не несет ответственности за ущерб в случае несоблюдения указаний по сборке, пусконаладочным работам и эксплуатации (подобных содержащимся в инструкции по использованию) или невыполнение лицензионных требований.

11.5. Право на подачу исков, которые превышают согласованные контрактные штрафы, исключается. Положения пункта 11 применяются исключительно ко всем претензиям Покупателя к Продавцу независимо от юридического основания или правоустанавливающей документации, а также ко всем сотрудникам, субподрядчикам или субпоставщикам Продавца.

12. Право на промышленную собственность и авторское право

12.1. Покупатель должен гарантировать возмещение убытков Продавцу и обезопасить его от любых требований по любому нарушению прав промышленной собственности, предъявленных ему, если Продавец производит изделие в соответствии с какими-либо конструктивными данными, рабочими чертежами, моделями или другими техническими требованиями, которые предоставлены ему Покупателем.

12.2. Конструкторская документация, такая как планировки и чертежи, и другие технические спецификации, а также образцы, каталоги, проспекты, изображения и подобные документы остаются интеллектуальной собственностью Продавца и попадают под действие соответствующих положений законодательства, регулирующих воспроизведение, копирование, конкуренцию и т. п. Положение 2.2 выше также распространяется на конструкторскую документацию.

13. Соответствие условиям экспорта

13.1. При передаче товаров Продавцом третьей стороне (а также любой имеющей отношение к делу документации независимо от способа обеспечения или услуг, осуществляемых Продавцом [включая любую техническую поддержку]), Покупатель должен соблюдать применяемые национальные и международные условия (ре-) экспорта. В любом случае, Покупатель должен соблюдать условия (ре-) экспорта страны проживания Продавца, Европейского союза или США.

13.2. В случае экспортного контроля Покупатель должен предоставить Продавцу всю необходимую информацию незамедлительно после соответствующего запроса, например информацию о конечном адресате, конечном получателе и целях товаров и услуг.

14. Общие сведения

Если отдельные положения контракта или этих условий недействительны, законность других положений не должна быть затронута. Недействительные положения должны быть заменены действующими, которые наиболее близки к поставленной цели.

15. Юрисдикция и применяемое право

Любые споры, возникающие в соответствии с контрактом, включая споры по существованию или небытию этого, должны быть в рамках исключительной юрисдикции компетентного суда по постоянному месту жительства Продавца; компетентный Венский центральный окружной суд имеет исключительную юрисдикцию, если Продавец проживает в Вене. Контракт подчиняется юридическому праву Австрии, за исключением права передачи на рассмотрение. Использование Соглашения ООН касательно контрактов по международной торговле не допускается.

16. Специальная оговорка

Выполнение контракта Продавцом подчиняется условию, согласно которому этому выполнению не препятствуют национальные или международные условия (ре-) экспорта, в частности эмбарго и/или другие санкции.

Последняя редакция: сентябрь 2011 г.

THE COMPANY / О КОМПАНИИ

HQ / ГОЛОВНОЙ ОФИС

SCHRACK TECHNIK GMBH
Seybelgasse 13, A-1230 Vienna
ТЕЛ. +43(0)1/866 85-5900
ФАКС +43(0)1/866 85-98800
E-MAIL export@schrack.com

SCHRACK SUBSIDIARIES / ФИЛИАЛЫ SCHRACK

БЕЛЬГИЯ
SCHRACK TECHNIK B.V.B.A
Twaalfapostelenstraat 14
BE-9051 St-Denijs-Westrem
ТЕЛ. +32 9/384 79 92
ФАКС +32 9/384 87 69
E-MAIL info@schrack.be

БОСНИЯ И ГЕРЦЕГОВИНА
SCHRACK TECHNIK BH D.O.O.
Put za aluminijski kombinat bb
BH-88000 Mostar
ТЕЛ. +387/36 352 895
ФАКС +387/36 352 893
E-MAIL schrack@schrack.ba

БОЛГАРИЯ
SCHRACK TECHNIK EOOD
Prof. Tsvetan Lazarov 162
Druzhba - 2
BG-1582 Sofia
ТЕЛ. +359 2/890 79 13
ФАКС +359 2/890 79 30
E-MAIL sofia@schrack.bg

ГЕРМАНИЯ
SCHRACK TECHNIK GMBH
Thomas-Wimmer-Ring 17
D-80539 Munich
ТЕЛ. +49 89/999 533 900
ФАКС +49 89/999 533 902
E-MAIL info@schrack-technik.de

ХОРВАТИЯ
SCHRACK TECHNIK D.O.O.
Zavrtnica 17
HR-10000 Zagreb
ТЕЛ. +385 1/605 55 00
ФАКС +385 1/605 55 66
E-MAIL schrack@schrack.hr

ПОЛЬША
SCHRACK TECHNIK POLSKA SP.ZO.O.
ul. Staniewicka 5
PL-03-310 Warszawa
ТЕЛ. +48 22/205 31 00
ФАКС +48 22/205 31 01
E-MAIL kontakt@schrack.pl

РУМЫНИЯ
SCHRACK TECHNIK SRL
B-dul Iuliu Maniu nr 453-457, sect. 6
RO-061101 Bucharest
ТЕЛ. +40 21/317 02 35 42
ФАКС +40 21/317 02 62
E-MAIL bucuresti@schrack.ro

СЕРБИЯ
SCHRACK TECHNIK D.O.O.
Bulevar Peka Dapčevića 42
RS-11000 Beograd
ТЕЛ. +38 1/11 309 2600
ФАКС +38 1/11 309 2620
E-MAIL office@schrack.rs

СЛОВАКИЯ
SCHRACK TECHNIK S.R.O.
Ivanská cesta 10/C
SK-82104 Bratislava
ТЕЛ. +421 (02)/491 081 01
ФАКС +421 (02)/491 081 99
E-MAIL info@schrack.sk

СЛОВЕНИЯ
SCHRACK TECHNIK D.O.O.
Pameče 175
SLO-2380 Slovenj Gradec
ТЕЛ. +38 6/2 883 92 00
ФАКС +38 6/2 884 34 71
E-MAIL schrack.sg@schrack.si

ЧЕХИЯ
SCHRACK TECHNIK SPOL. SR.O.
Dolnomecholupska 2
CZ-10200 Praha 10 – Hostivar
ТЕЛ. +420 (0)2/810 08 264
ФАКС +420 (0)2/810 08 462
E-MAIL praha@schrack.cz
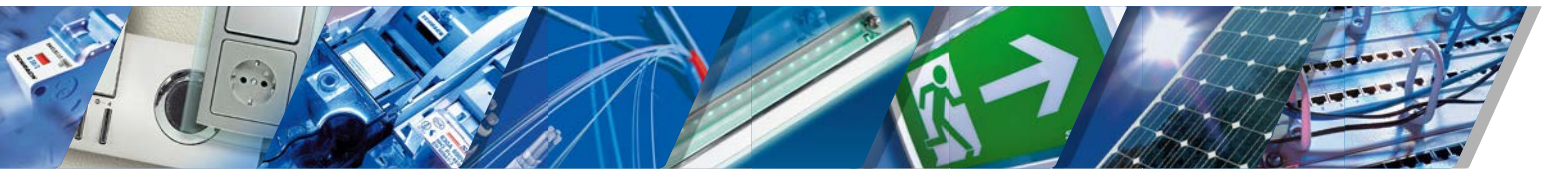
ВЕНГРИЯ
SCHRACK TECHNIK KFT.
Vidor u. 5
H-1172 Budapest
ТЕЛ. +36 1/253 14 01
ФАКС +36 1/253 14 91
E-MAIL schrack@schrack.hu